NOTICE TECHNIQUE

FILTRE ANTI-BOUE *KODIAK FILTRATION*

COMODORE DN 40 à 125

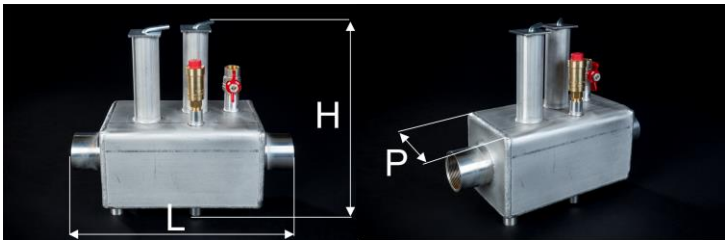

Installer le *COMODORE* comme un Filtre à Tamis

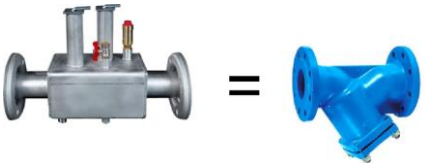

1) Description
2) Caractéristiques techniques
3) Choix de l'emplacement
4) Installation
5) Mise en service
6) Maintenance

Description

Les filtres anti-boue Kodiak Filtration sont des filtres à très haut pouvoir de captation intégrants des aimants de type **Néodyme Fer Bore de 13000 Gauss**.
La disposition des barreaux magnétiques est telle que toutes les veines d'eau sont sous l'influence d'un champ magnétique.

Le nettoyage s'effectue en quelques secondes sans ouvrir la cuve, sans démontage, sans salir le sol et sans introduire d'air dans l'installation suivant un brevet Kodiak Filtration.

Les filtres Kodiak Filtration sont entièrement construits en Inox 304 amagnétique et sont garantis 10 ans dans le cadre des préconisations de température et pression données par la documentation pour des eaux d'installations de chauffage ou climatisation.

Les filtres KODIAK sont équipés du dispositif **«média filtrant 1 micron»** remplaçant la poche.

Les filtres Kodiak sont conçus pour traiter **100% du débit** des installations afin de garantir l' eau la plus parfaite possible.

www.kodiak-filtration.fr kodiak.filtration@gmail.com

Caractéristiques techniques

type:	*L mm*	*h mm*	*masse kg*	*DN*	*débit m3/h*	*Force kg Magnétique*
COMODORE 40	300	400	8	40	8	81
COMODORE 50	330	400	8	50	12	81
COMODORE 65	445	400	10	65	22	108
COMODORE 80	460	460	11	80	28	135
COMODORE 100	460	460	15	100	44	175
COMODORE 125	460	460	18	125	62	189

RACCORDEMENT sur réseau:

DN 40 et 50 : F

DN 65 à 125 : BRIDE TOURNANTE INOX

RACCORDEMENT eau pour rinçage : **15/21 F**

RACCORDEMENT Vidange : **15/21 F**

COTE P DN 40 ET 50 : 130 mm

COTE P DN 65 à 125 : 160 mm

PRESSION de SERVICE : 7 bar

TEMPERATURE Maximum d'utilisation : 90°C

PERTE DE CHARGE : 10 kPa (filtre propre ou encrassé, système Kodiak)

Choix de l'emplacement

Les filtres Kodiak Filtration peuvent être raccordés sur n'importe quel endroit de l'installation **sur le retour** mais le choix de l'emplacement dépendra de du matériel à protéger.

Dans tous les cas, la totalité du volume de l'installation sera traitée et avec le temps ; les oxydes de fer seront évacués par les nettoyages répétés.

1) **DANS LE CAS D'UNE OU DE PLUSIEURS CHAUDIERES NEUVES**, le filtre sera posé sur le retour de la ou des chaudières qui devront être protégées des boues véhiculées par le fluide caloporteur.

2) **DANS LE CAS D'UN ECHANGEUR DE CHALEUR A PLAQUES**, le filtre sera posé sur le retour du ou des échangeurs qui devront être protégées des boues véhiculées par le fluide caloporteur.

3) **DANS LE CAS D'UNE INSTALLATION SANS POSE DE GENERATEUR NEUF**, le filtre sera implanté sur le retour général de l'installation du coté ou le débit est le plus important.

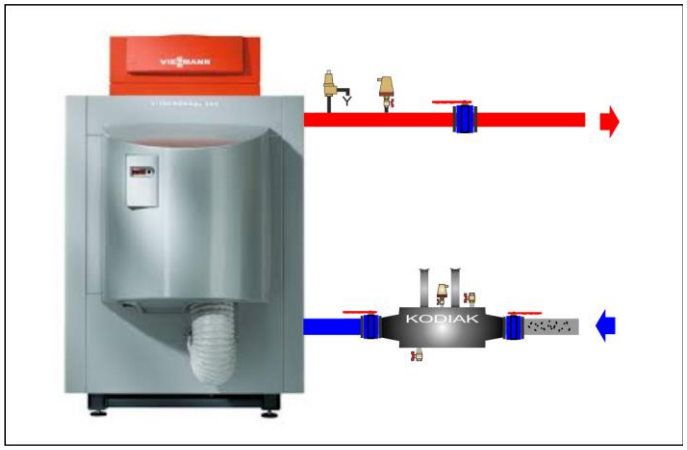

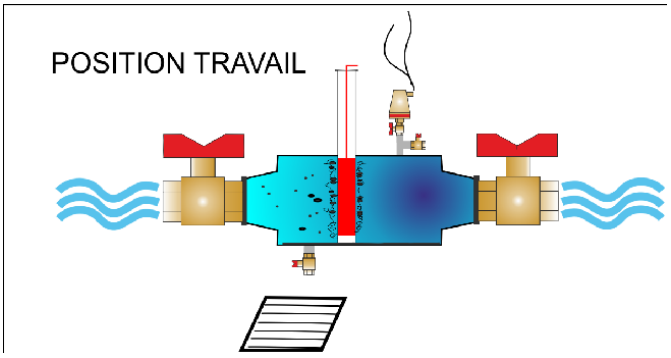

ATTENTION NE JAMAIS REMONTER LES ENSEMBLES MAGNETIQUES LORSQUE L'INSTALATION EST EN MARCHE.

Installation

EMPLACEMENT :

Après avoir déterminé sur quelle partie de l'installation sera posé le filtre, il faut déterminer l'emplacement.

De préférence installer le filtre sur une partie du retour horizontale longue pour éviter les turbulences à l'entrée et la sortie du filtre (ménager une distance horizontale de 0.5 m à l'entrée et à la sortie du filtre).

Choisir un endroit ou le nettoyage et la maintenance seront facile.

Les filtres Kodiak Filtration s'installent de préférence horizontalement à hauteur d'homme entre 0.5 m et 2 m.

Pensez à réserver une distance de 0.4 m au-dessus du filtre pour la manipulation des barreaux magnétiques.

Pensez aussi à la proximité d'une alimentation d'eau et d'une vidange qui seront raccordés sur le filtre.

INSTALLATION :

Installer le kodiak FILTRATION *COMODORE* COMME un Filtre à Tamis.

=

Lorsque l'emplacement sera déterminé,

1) Equiper le filtre de ses vannes d'isolement et contre brides ou raccord union
2) Mesurer la cote totale de l'équipement
3) Reporter cette cote sur la tuyauterie
4) Tronçonner l'installation sur cette cote
5) Souder les contre brides ou les mamelons
6) Poser le filtre entre les contre-brides avec les vannes d'isolement
7) Raccorder l'alimentation pour le rinçage et le remplissage d'eau sur la vanne **V1** supérieure du filtre en DN 15 (optionnel)
8) Raccorder la vidange DN 40 sur la vanne inférieure du filtre **V2** de telle façon que visuellement il soit possible de contrôler la couleur de l'eau (entonnoir recommandé ou directement sur égout de sol).
9) La pose d'un by-pass n'est pas obligatoire

Mise en service

Lorsque le filtre est installé :

1) Remettre en eau l'installation
2) Ouvrir les vannes amont et aval du filtre
3) Abaisser les ensembles magnétiques
4) Attendre que le purgeur automatique purge le filtre
5) Rincer le filtre en ouvrant la vanne de chasse inférieure
6) Mettre en service la pompe de chauffage

Le filtre est opérationnel.

ATTENTION NE JAMAIS REMONTER LES ENSEMBLES MAGNETIQUES LORSQUE L'INSTALATION EST EN MARCHE.

Maintenance

Le filtre Kodiak doit être nettoyé suivant une fréquence liée à l'état de l'installation.

Dans tous les cas c'est l'examen de la couleur de l'eau de vidange qui déterminera les fréquences des nettoyages :

- **Eau très noire et chargée : nettoyer plus souvent**
- **Eau claire peu chargée : espacer les nettoyages**

A titre d'exemple, sur une installation ancienne on débutera par un nettoyage mensuel.

Sur une installation neuve, un nettoyage bisannuel sera suffisant.

DETECTEUR D'ENCRASSEMENT type : inductif pulsé

(Voir notice spécifique ; le détecteur d'encrassement peut être posé par la suite sur le Comodore).

PROCEDURE DE NETTOYAGE :

En 5 Minutes Seulement !

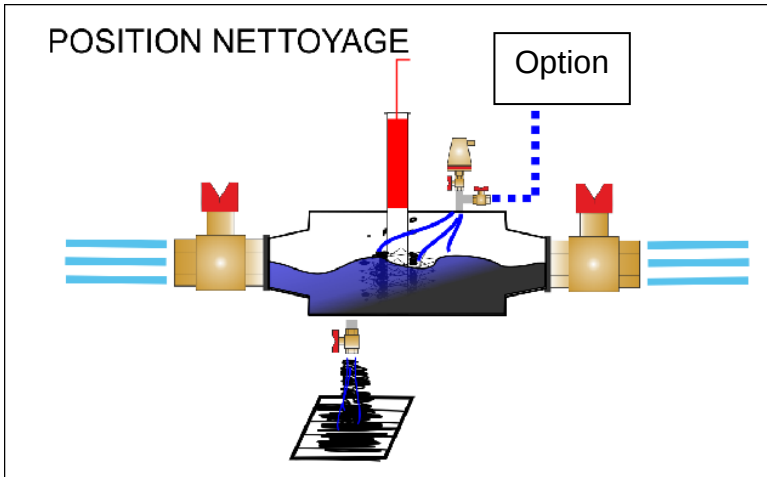

1) Stopper la pompe chauffage
2) Ne fermer qu'une seule vanne ou isoler le filtre si un circuit de rinçage eau de ville est raccordé
3) Remonter les ensembles magnétiques
4) Ouvrir la vanne de vidange par séquence de quelques secondes pour bien rincer le filtre
5) Lorsque l'eau s'écoule claire le filtre est propre
6) Fermer la vanne de vidange (et fermer la vanne de rinçage eau de ville si utilisée)
7) Laisser se purger le filtre
8) Abaisser les ensembles magnétiques
9) Ouvrir les vannes d'isolement amont aval et Remettre la pompe chauffage en service

ATTENTION NE JAMAIS REMONTER LES ENSEMBLES MAGNETIQUES LORSQUE L'INSTALATION EST EN MARCHE.