GAMME HX 1000 R

□ Particularités

- Pour des hauteurs d'installation jusqu'à 3,5 m
- Equipée de turbines centrifuges hautes performances
- Boîtier de commande électronique (+V3V pour eau chaude)
- Filtres en option sur eau chaude et ambiante
- Peut être équipée d'échangeurs basse température (60/40°C) pouvant fonctionner sur régime de pompe à chaleur ou récupération d'énergie

□ Texte de prescription

• Carrosserie en tôle d'acier électrozinguée

• Grille d'encastrement coloris blanc permettant la reprise, le soufflage et l'accès à l'appareil.

• Option RAL au choix sur la grille

• Turbines centrifuges

• Le boîtier de contrôle posséde 6 touches pour mettre la mise en service et l'arrêt de l'appareil, le contrôle du débit de soufflage, le mode de chauffage, et la programmation. En mode automatique, le rideau d'air mesure la température de l'air entrant et sélectionne automatiquement la chaleur requise pour préserver la température sélectionnée. Les locaux étant rafraîchis, le rideau d'air fonctionne en ventilation seule l'été, pour limiter les phénomènes de convection au niveau de l'ouverture, ainsi, l'air traité est préservé à l'intérieur.

• Fixation permettant une suspension plafonnière

Nota : En-dehors des horaires d'ouverture et dans un but d'économies d'énergie, le rideau d'air peut être mis à l'arrêt automatiquement (via la programmation d'une horloge hebdomadaire dont le contact sec délivré sera mis sur les bornes inhibit de la carte électronique).

□ Rideau d'air chaud électrique

Marque : TEDDINGTON ou équivalent
Gamme HX- - -ER

• Boîtier de commande électronique avec régulation intégrée sur le chauffage en fonction de la sonde de température placée à la reprise.

• Elément chauffant : Batterie électrique

• Coupe-circuit thermique à réarmement manuel

Sélection :
HX1000ER - HX1500ER - HX2000ER (voir tableau)
Nb : 1
Débit d'air : - - - m3/h
Puissance : - - kW
Longueur : - - - mm, largeur : 485 mm, épaisseur : 348 mm
Hauteur maximum d'installation : 3,5m

□ Rideau d'air chaud eau chaude

Marque : TEDDINGTON ou équivalent
Gamme HX- - -WR

• Boîtier de commande électronique avec régulation intégrée sur le chauffage par vanne 3 voies motorisée en fonction de la sonde de température placée à la reprise

• Elément chauffant : Batterie eau chaude 90/70°C

Sélection :
HX1000WR - HX1500WR - HX2000WR (voir tableau)
Nb : 1
Débit d'air : - - - m3/h
Puissance : -- kW
Longueur : - - - mm, largeur : 485 mm, épaisseur : 348 mm
Hauteur maximum d'installation : 3,5m

GAMME HX 1000 R

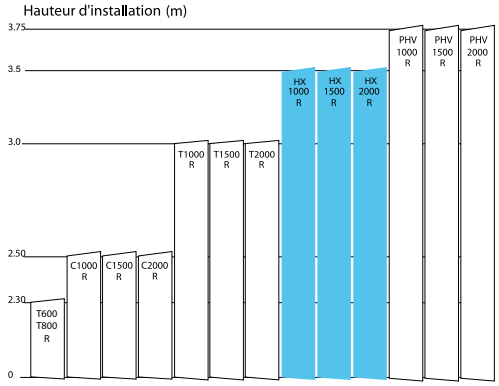

Caractéristiques techniques

Modèles	Dimensions LxPxH mm	Longueurs de soufflage mm	Hauteurs maxi. d'installation m	Alimentations électriques	Puissances moteur W	Débits d'air m³/h	Puissances de chauffage kW	Vitesse d'air m/s	Allures de ventilation Nombre	Niveaux sonores mini/maxi db (A)	Poids Kg
Rideaux d'air à chauffage électrique											
HX1000ER	1250x485x348	1000	3.5	380T+N	200	1310	6-12	9	3	48/58	46
HX1500ER	1750x485x348	1500	3.5	380T+N	300	2070	12-18	9	3	45/58	67
HX2000ER	2340x485x348	2000	3.5	380T+N	350	2590	12-24	9	3	48/58	84
Rideaux d'air à chauffage eau chaude											
HX1000WR	1250x485x348	1000	3.5	220V	200	1310	12	9	3	48/58	52
HX1500WR	1750x485x348	1500	3.5	220V	300	2070	18	9	3	45/58	75
HX2000WR	2340x485x348	2000	3.5	220V	350	2590	24	9	3	48/58	93

Installation et dimensions

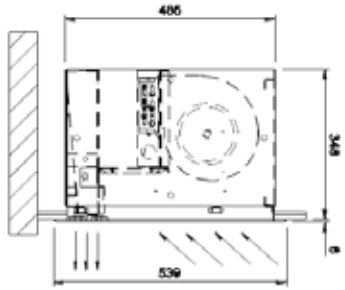

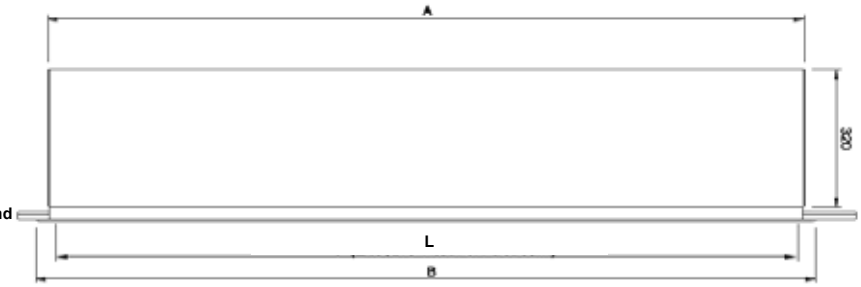
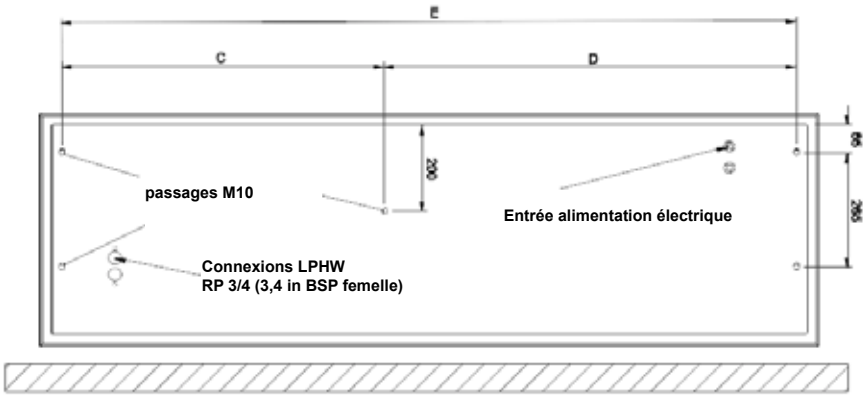
		HX1000	HX1500	HX2000
	A (mm)	1250	1750	2340
	B (mm)	1303	1803	2393
	C (mm)	-	746	1128
	D (mm)	-	954	1161
	E (mm)	1200	1700	2290
	F (mm)	1100	1630	2150
Cut-out In Ceiling	Length (mm)	1250	1750	2340
	Width (mm)	485	485	485