move 30n

La plateforme Move 30 N se caractérise par la disposition de ses colonnes placées l'une en face de l'autre. Cette configuration permet une installation simple dans des cas où il n'est pas possible de fixer les colonnes directement sur les murs.

MOVE 30N

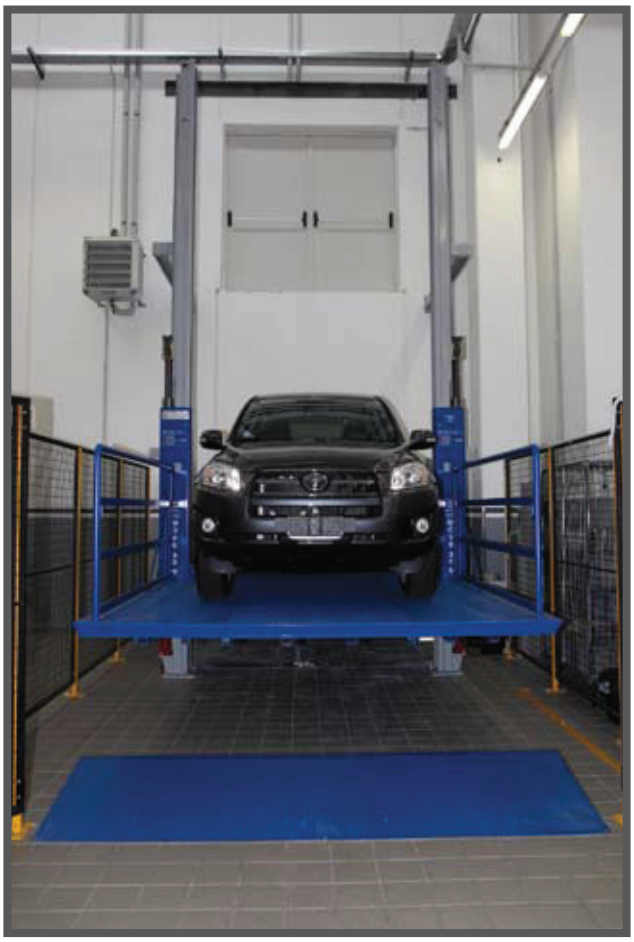

La voiture peut être garée sur la plateforme dans n'importe quel sens, que ce soit en marche avant ou en marche arrière, sans que ce choix n'ait d'incidence sur la plateforme même. En outre, la plateforme est certifiée pour une hauteur allant jusqu'à 11 mètres.

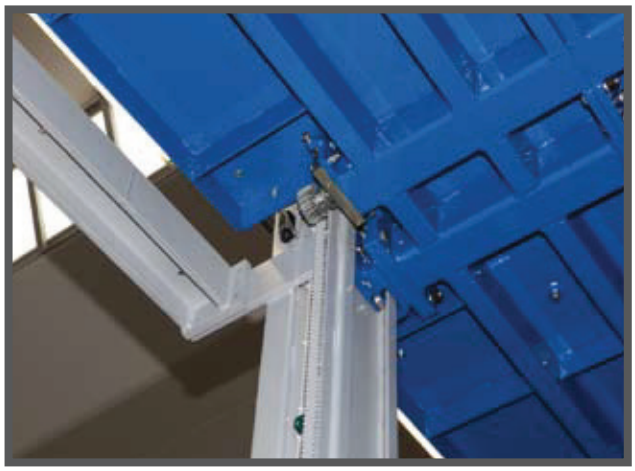

La plateforme est construite avec un châssis de base conçu pour être extrêmement résistant. Bien qu'ayant une capacité de 3 000 kg, elle ne fléchit jamais sous le poids de la charge. Sa stabilité offre une sécurité et un confort optimum lors de la montée à bord de la voiture sur la plateforme.

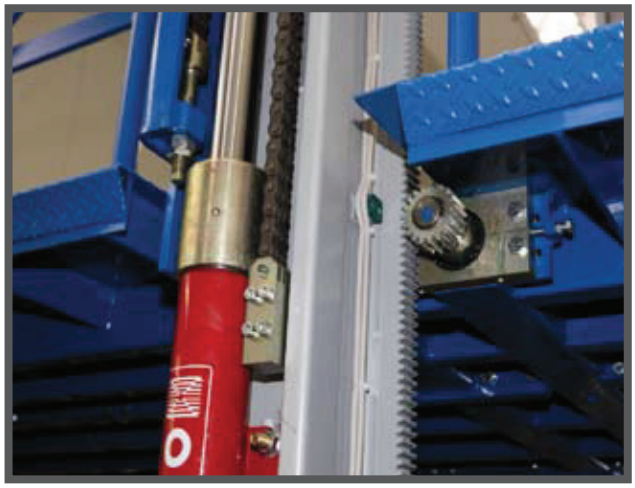

De plus, le Move 30 N est équipé d'un système de barre de torsion ; il n'est pas nécessaire équilibrer le poids sur la plateforme. En outre, ce système améliore la sécurité lors du transit e sur la plateforme. Il est trés important de noter que la crémaillère sur laquelle glisse la barre de torsion est un élément indépendant. En cela, elle ne peut pas affaiblir la structure de la colonne.

Le taquet de blocage mécanique au niveau relève d'une importance capitale. Avec l'actionnement hydraulique du vérin, il sécurise parfaitement la plateforme, en accrochant la butée au piston et en évitant d'inutiles vibrations lorsque l'usager gare sa voiture sur la plateforme. En outre, lors de cet

accrochage, l'ensemble du système hydraulique de fonctionnement de la machine n'est plus sous tension, ce qui permet de le préserver et d'améliorer sa durée de vie.

Le blocage mécanique du niveau en détail.

MOVE 30N

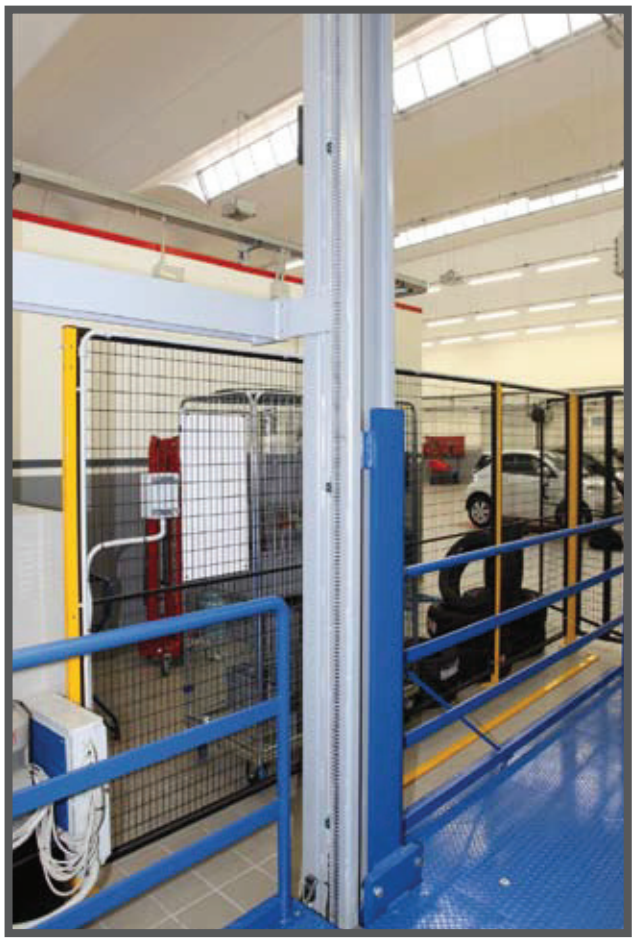

Si nécessaire, il est possible d'apposer des protections, fixes ou mobiles, directement sur la plateforme, dans le but de déplacer la voiture en sécurité.

La machine est équipée d'entretoises et de poutres qui doivent être fixées aux murs voisins, pour une stabilité et une sécurité optimum. Le concept de sécurité est récurrent dans tous les produits de O.ME.R S.p.A.

Le Move 30 N est doté de vérins (fabriqué par O.ME.R. S.p.A.) à chaîne, rapport 1 :2, permettant de doubler l'hauteur de levage, par rapport à la longueur de la tige.
Une poulie a été placée sur la tête du piston, où la chaîne glisse, protégée par une plaque de métal afin d'éviter qu'elle déraille.

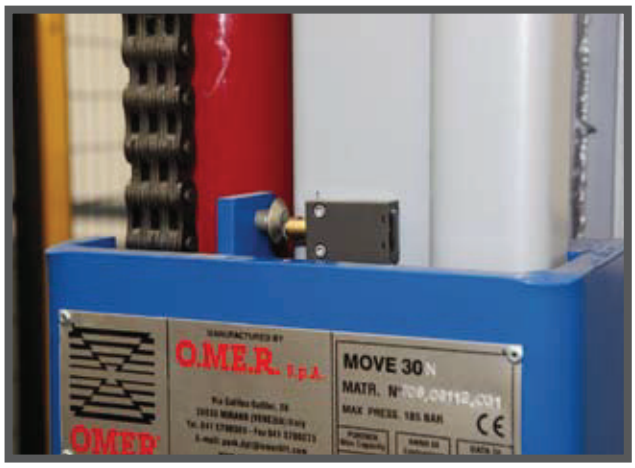

Le Move 30 N est doté de différents systèmes de fins de course. L'interrupteur de fin de course d'arrêt permet d'arrêter la plateforme au niveau indiqué et de la sécuriser.

La fonction de l'interrupteur de fin de course de ralentissement est également très importante. Ce mode permet à la plateforme d'atteindre le niveau désiré et ce, doucement et tout en évitant des arrêts brusques qui risqueraient de créer des situations inconfortables.

La taille réduite du groupe motopompe du MOVE 30 N occupe un espace exigu.
Le moteur électrique est installé au-dessus du réservoir et le tableau électrique est monté de façon latérale, afin que toutes ses parties soient accessibles rapidement et facilement, pour garantir une maintenance pratique du dispositif.

MOVE 30N

MOVE 30N 2 ARRÊTS ENCASTRÉ

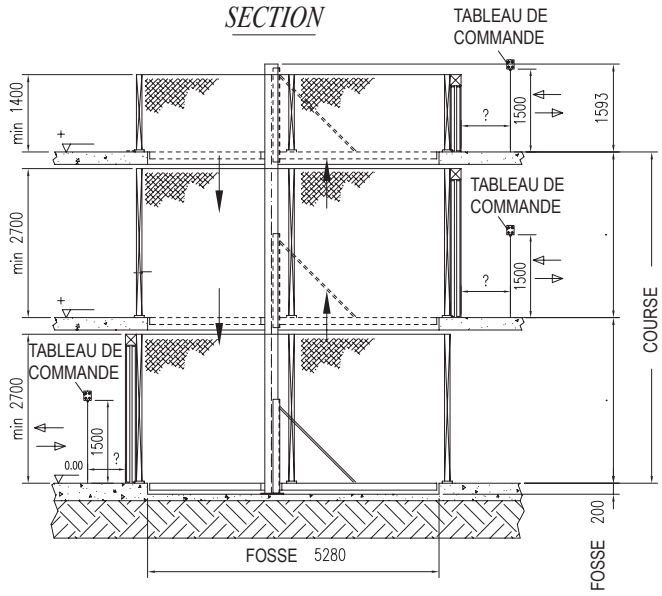

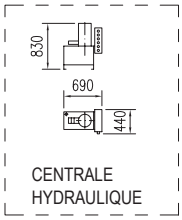

POSITION À DÉFINIR :
- CENTRALE HYDRAULIQUE
- TABLEAUX DE COMMANDE

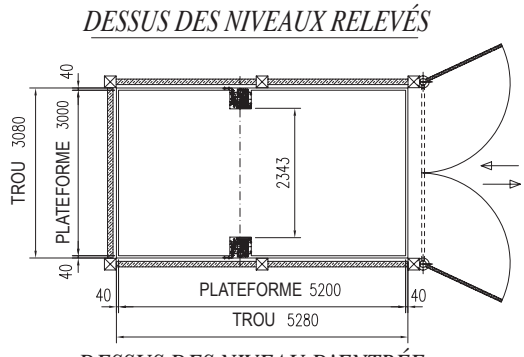

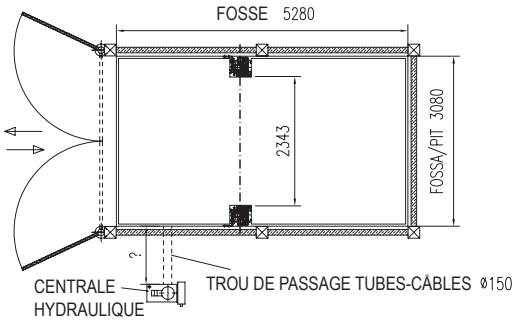

MOVE 30N 3 ARRÊTS ENCASTRÉ

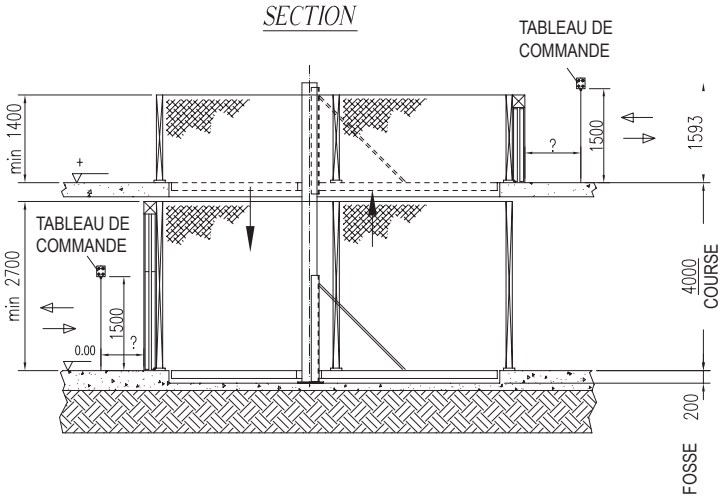

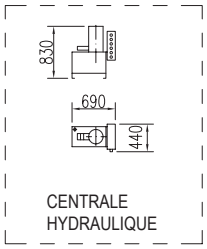

POSITION À DÉFINIR :
- CENTRALE HYDRAULIQUE
- TABLEAUX DE COMMANDE

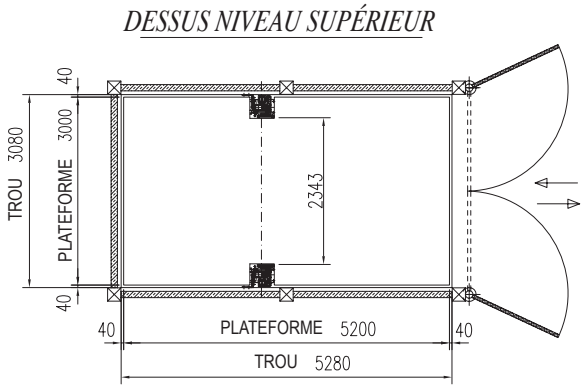

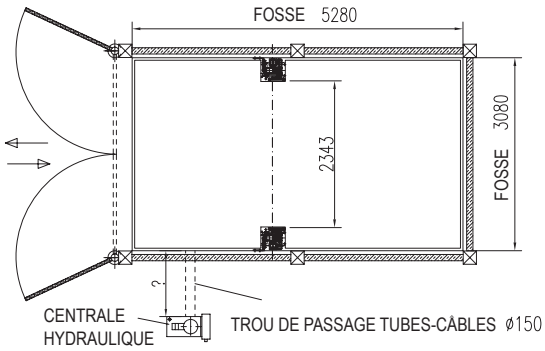

MOVE 30N 2 ARRÊTS POSÉ AU SOL

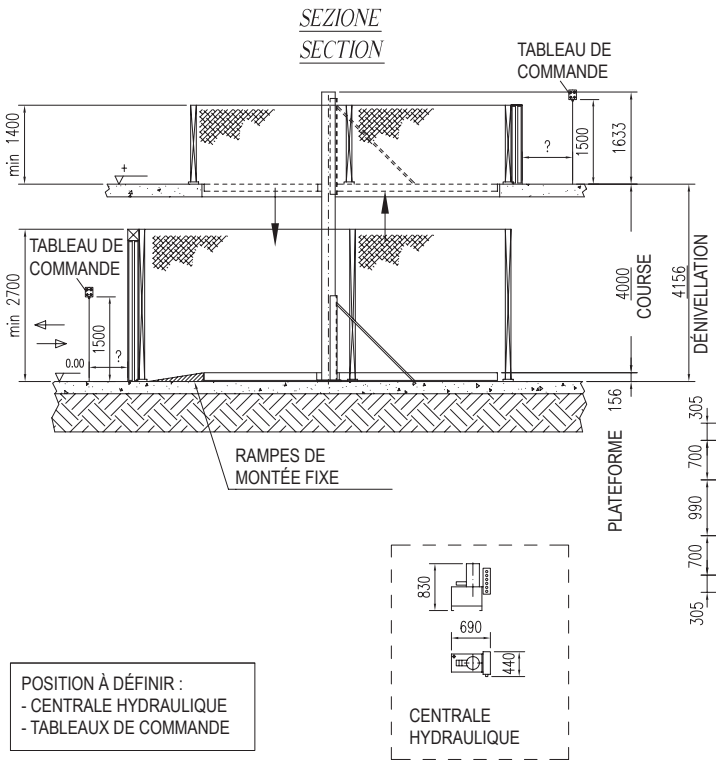

POSITION À DÉFINIR :
- CENTRALE HYDRAULIQUE
- TABLEAUX DE COMMANDE

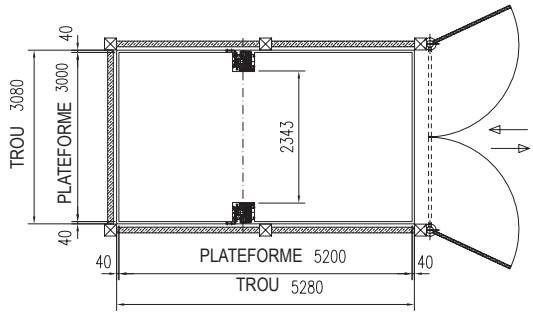

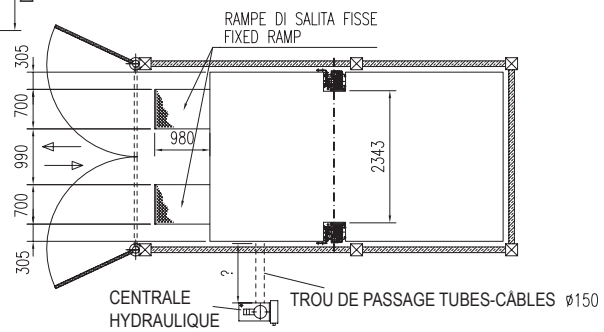

MOVE 30N

MOVE 30N 2 ARRÊTS BUTÉES À L'ENVERS

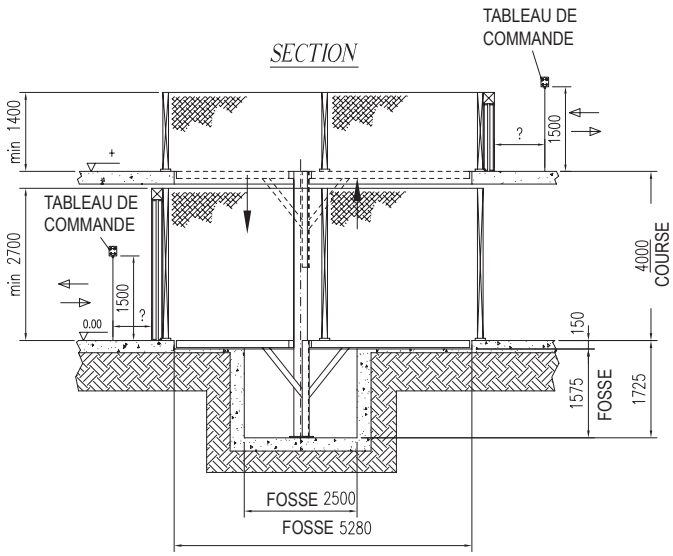

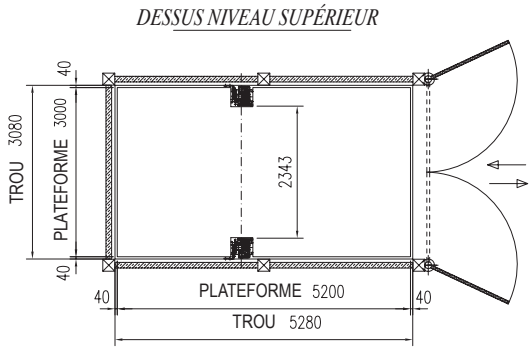

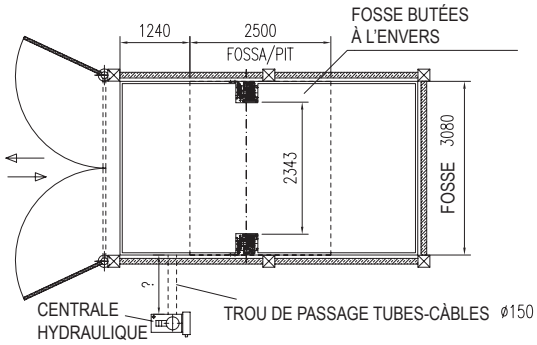

POSITION À DÉFINIR :
- CENTRALE HYDRAULIQUE
- TABLEAUX DE COMMANDE

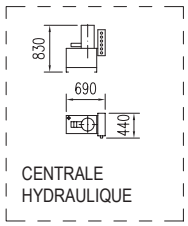

MOVE 30N 3 ARRÊTS POSÉ AU SOL

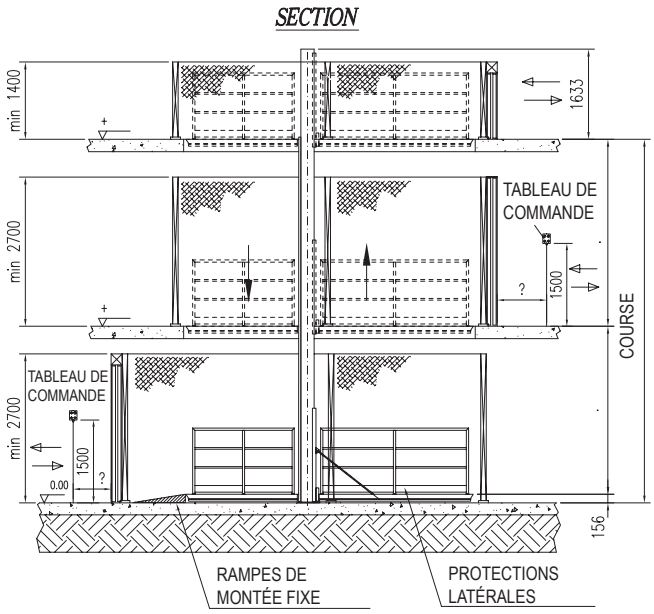

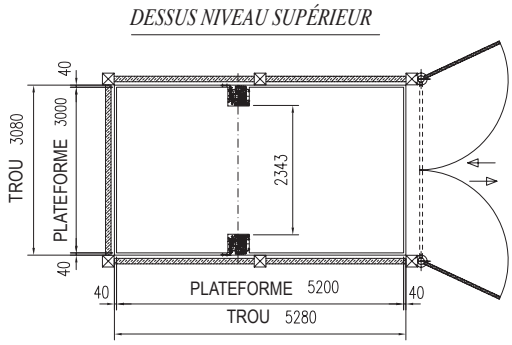

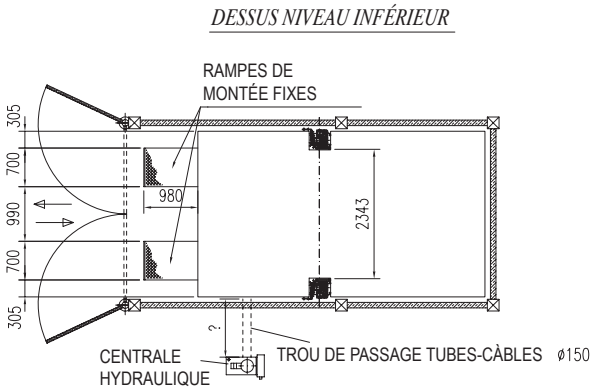

POSITION À DÉFINIR :
- CENTRALE HYDRAULIQUE
- TABLEAUX DE COMMANDE

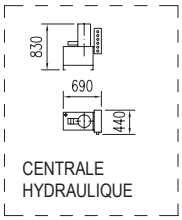

MOVE 30N 3 ARRÊTS ANCRAGES FRONTAUX

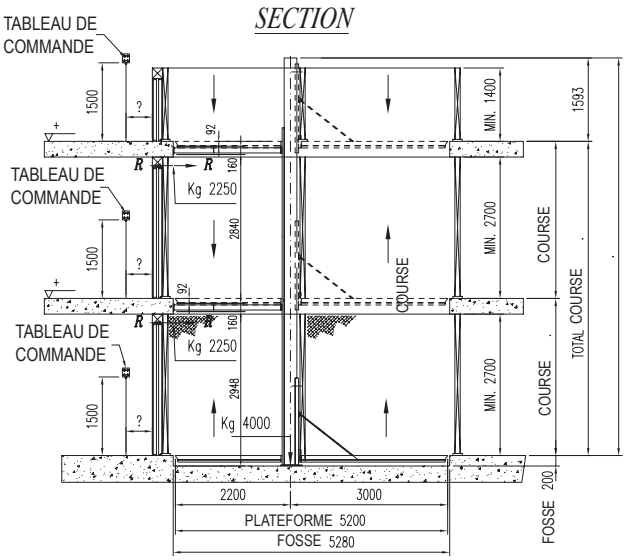

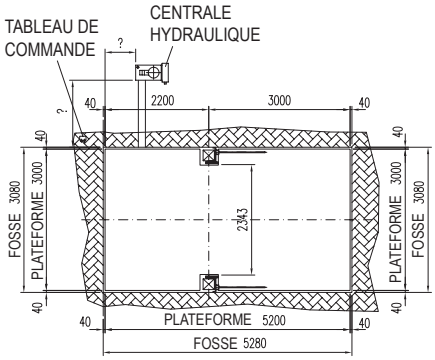

DESSUS NIVEAUX

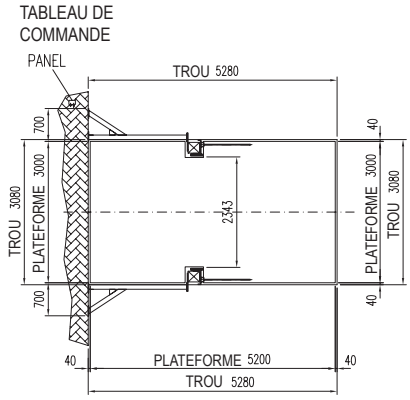

DESSUS NIVEAU INFÉRIEUR
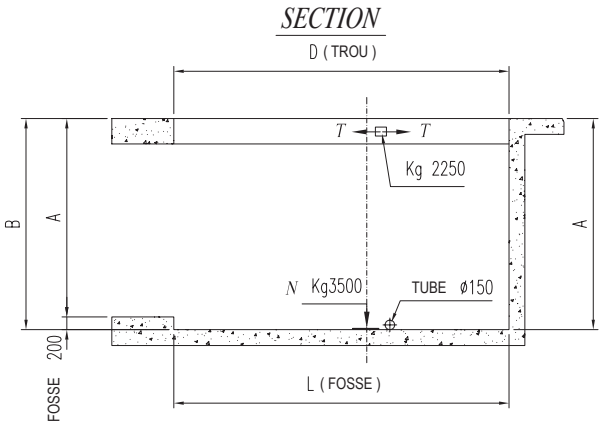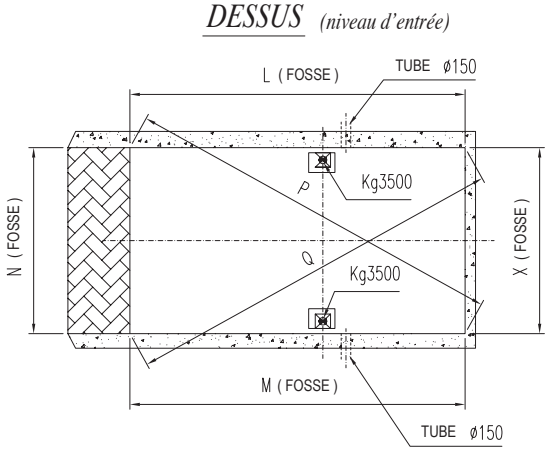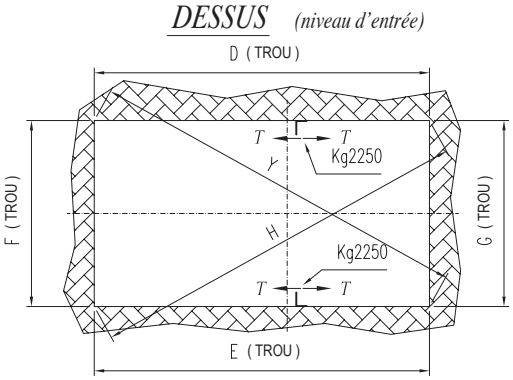
FOSSE MOVE 30N