Chevalet digital double face 43"



Nouvelles fonctions, nouvelles caractéristiques

Écran double face adapté à une utilisation professionnelle

Écran double face haute définition et lumineux, idéal pour les espaces ouverts, tels que les centres commerciaux et les places publiques, offrant une visibilité optimale sous différents angles.

Le caisson de basses ultra-puissant répond aux exigences sonores des espaces ouverts.

Batterie longue durée

Autonomie ultra-longue

700 NITS haute luminosité

Entièrement protégé

Nouvelles fonctions

Son stéréo intégré

Connecteurs dissimulés

Contrôle via application mobile

Plug & Play

Contact philbox 06 11 73 53 01

Chevalet d'affichage double face 43"



Apparence élégante

Revêtement thermolaqué pour extérieur, fabrication de précision, cadre en alliage d'aluminium ultrarésistant, aux lignes épurées, et boîtier métallique haute résistance pour une protection optimale.

Luminosité maximale de 700nits

En extérieur, avec une luminosité de 700 nits, l'affichage est plus net et les couleurs sont magnifiques.





Indicateur de niveau de batterie

L'indicateur de puissance bien conçu affiche avec précision le niveau de batterie restant, pour un confort d'utilisation optimal.

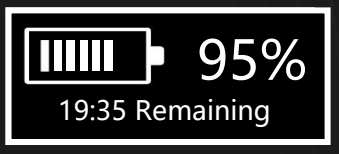



Écran double face, idéal pour de nombreux contextes professionnels

Écran double face haute définition et lumineux, parfait pour les espaces ouverts tels que les centres commerciaux et les places publiques, offrant une visibilité optimale sous différents angles. Son caisson de basses ultra-puissant répond aux exigences sonores des espaces ouverts.







Socle

La base intègre 4 ports USB, un compartiment à batterie amovible, une interface de charge, un indicateur de batterie, un interrupteur, roulettes, etc.

Contact philbox 06 11 73 53 01

Chevalet d'affichage double face 43"

Méthodes de contrôle à écrans multiples

La nouvelle conception prend en charge les applications mobiles, les clés USB, Ethernet et le contrôle via le cloud Internet, vous permettant de gérer le contenu vidéo en un seul clic.

APP **USB** **Ethernet** **Contrôle Cloud**



Haut-parleurs stéréo intégrés

Les haut-parleurs, de conception nouvelle, sont orientés vers l'arrière et intégrés, ce qui améliore considérablement la qualité sonore. Cette solution est non seulement esthétique, mais aussi étanche.





Contact philbox 06 11 73 53 01

Paramètres de l'appareil

Item	Sub Item	43” TFT-LCD
Écran	**Écran d'affichage**	DV430FHB-ROO
	Résolution	1920x1080 (FHD)
	Taille de l'écran (mm)	940,896mm x529,254mm
	Aspect Ratio	9:16
	Luminosité (cd/m²)	2000
	Couleurs	16.7M
	Angle de vision	178°
	Ratio contraste	4000:1
	Touch	Optional
Carte mère	CPU	RK3566, Quad-core, up to 1.8GHz
	GPU	Mali-G52 GPU support OpenGL ES 1.1/2.0/3.2、OpenCL 2.0 & Vulkan 1.1
	RAM	2 Go de mémoire standard, 4 Go en option
	Stockage interne	eMMC standard 16 Go, 32/64 Go en option Extension par carte TF (compatible SSD)
	Protocol internet	Compatible avec l'Ethernet rapide RJ45 (100 Mbit/s) ; Compatible avec le Wi-Fi 2,4 GHz (5 GHz en option) ; Compatible avec les normes Wi-Fi 802.11b/g/n ; Compatible avec le Bluetooth 4.2
	Système	Android 11
	Audio	MP3,WMA,WAV, APE, FLAC, AAC, OGG,M4A,3GPP etc.
	Vidéo	Support H.265，H.264，VP8, MAV , WMV , AVS , H.263 , MPEG4 ect. format vidéo
	Image	Support JPG、BMP、PNG ect. format
Unité d'affichage	Teinte extérieure	Noir; Blanc
	Dimensions (H x L x P mm)	1248*583.8*550mm
	Dimensions de colisage (H x L x P mm)	1368*704*650mm
	Poids Net (Kg)	70KG
	Poids Brut(Kg)	75KG
Environment	Température de fonctionnement	-20 °C to 70 °C
	Température de stockage	-30 °C to 80 °C
	Humidité de fonctionnement	10% to 98%
	Stockage en milieu humide	5% to 98%
Accessoires	Contenu du colisage	Télécommande, Manuel utilisateur, chargeur 5A
Garantie & Support	Période de garantie	1 an
	Période de garantie	1 an
	Support technique	10 ans

Chevalet d'affichage double face 43"

Taille de l'appareil

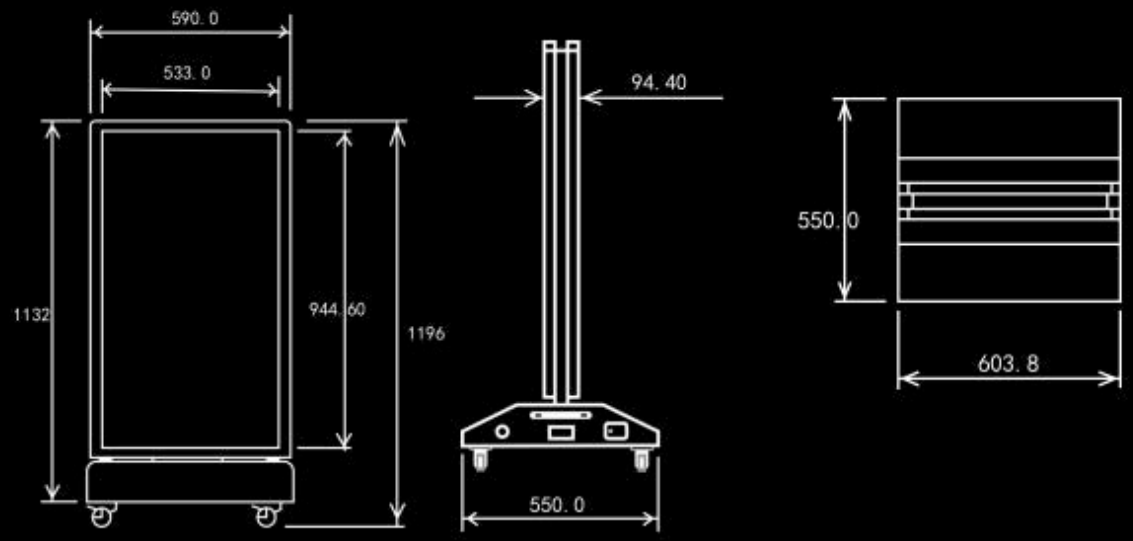

Taille de l'emballage

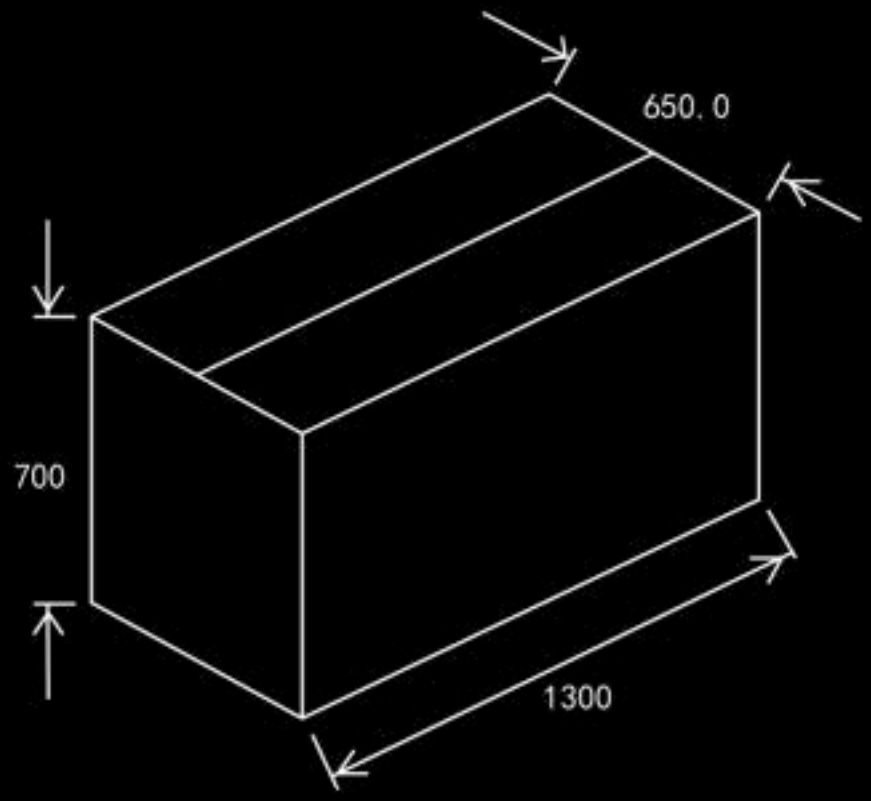

Contact philbox 06 11 73 53 01