CAPTEUR CABLÉ

TYPE K11

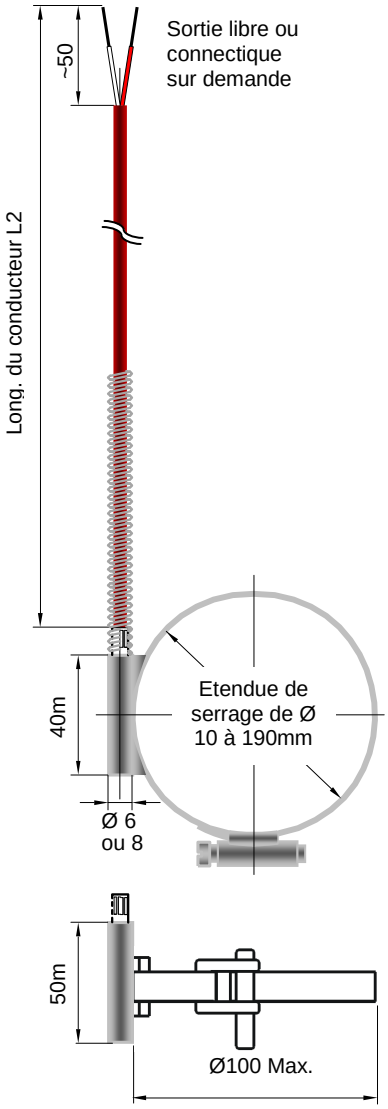

Thermomètre à résistance avec collier de serrage
1 x Pt100 cl. A ou B suivant EN 60751
2 x Pt100 cl. A ou B suivant En 60751

Nombre de conducteurs
2, 3 ou 4 conducteurs (en 4 conducteurs avec 1 seule Pt100)

Exécution thermocouple (avec 1 ou 2 thermocouples)

L (Fe-CuNi)	DIN 43710
J (Fe-CuNi)	EN 60584
K (NiCr-Ni)	EN 60584

Autre sur demande

Matière du tube de protection
Laiton
Sur demande

Longueur du conducteur L
Sur demande

Etendue de serrage
Sur demande (le serrage s'effectue sur env. 20 mm)

Nature du conducteur
Sur demande

Autres spécifications sur demande

Identification

Type K11 - ☐ - ☐ - ☐ - ☐ / ☐ - ☐ - ☐

Elément de mesure 1xPt100, 1xJ, 1xK ou autre sur demande
Etendue de serrage de 10 à 190 en mm
Matière du tube de protection
Longueur du câble L en mm
Classe de précision : A, B, 1 ou 2
Nombre de conducteurs : 2, 3 ou 4
Nature du câble*

*TP : Teflon blindé (200℃) – TSL : Teflon/Silico ne (200℃) – TPSL : Teflon/Tresse Cu/Silicone (20 0℃)
TT :Teflon/Teflon (260℃) – GLP : fibre de verre blindé (500℃)

GUILCOR S.A.R.L. - 25 rue de la Halte - F 50530 Dragey
http://www.guilcor.fr - Téléphone : +33 (0)2 33 61 16 70 - Télécopie : +33 (0)2 33 51 88 21 - E-mail : info@guilcor.fr