Système de mesure à câble C120

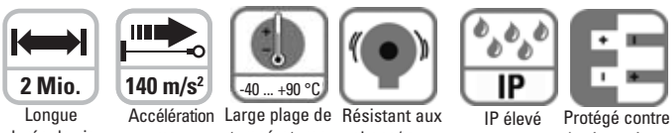

Longue durée de vie | Accélération max. | Large plage de températures | Résistant aux chocs/ aux vibrations | IP élevé | Protégé contre les inversions de la polarité

Robuste

- **Insensible aux intempéries**
  Boîtier en aluminium anodisé titane
- **Câble extrêmement résistant**
  Câble en acier inoxydable
- **Sortie de câble sans usure**
  Guidage céramique poli au diamant
- **Utilisation possible dans une large plage de températures sans surcoût**
  max. -40 ... +90 °C

Dynamique

- **Vitesse de déplacement élevée**
- **Forte accélération**
  Rappel dynamique par ressort à force constante, grande durée de vie, environ 2 millions de cycles complets

Polyvalent

- **Peut utiliser différents capteurs/codeurs**
  – Absolus
  – Bus de terrain
  – Incrémentaux
  – Analogiques
- **Montage rapide**
  Fixation à l'aide de 2 vis
- **Nombreuses possibilités de raccordement**
  Câble, connecteur radial, axial
- **Linearité jusqu'à 0,05 %**

Caractéristiques mécaniques (mécanisme de mesure à câble):

Plage de mesure:	**6000 mm**
Force de traction Fmin:	5,4 N
Fmax:	7,8 N
Vitesse max:	10 m/s
Accélération max:	140 m/s²
Linéarité:	sortie analogique: 0,1 % (de la plage de mesure)
	avec codeur: 0,05 % (de la plage de mesure)
Poids:	env. 1600 g (en fonction du capteur/codeur raccordé)
Matières:	boîtier: aluminium anodisé titane
	câble: acier inoxydable ø 0,5 mm
Indice de protection (capteur):	IP65 (pour le codeur IP67 sur demande)
Durée de vie	> 2 millions de cycles complets

Principe de fonctionnement:

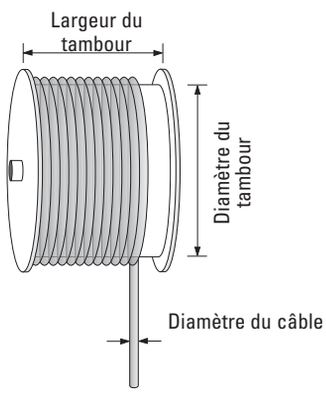

Structure:
Le cœur d'un système de mesure à câble est constitué par un tambour monté sur roulements sur la périphérie duquel est enroulé un câble. L'enroulement est réalisé au moyen d'un rappel par ressort.

Nota
Le dépassement de la longueur maximale admissible par le système de mesure à câble endommagera le câble et le mécanisme.

Système de mesure à câble C120

Caractéristiques électriques (sortie digitale):

Vous trouverez les caractéristiques électriques du système de mesure à câble à sortie digitale dans les fiches techniques des codeurs.

Caractéristiques électriques (sortie analogique):

Sortie analogique:	**0 ... 10 V**	**4 ... 20 mA**	**Potentiomètre**
Sortie:	0 ... 10 V avec isolation galvanique, 4 fils	4 ... 20 mA 2 fils	1 kohm
Tension d'alimentation:	12 ... 30 V DC	12 ... 30 V DC	max. 30 V DC
Courant de curseur recommandé:	–	–	< 1 µA
Consommation max:	22,5 mA (sans charge)	50 mA	–
Protégé contre les inversions de la polarité:	oui	oui	–
Température de fonctionnement:	-20 ... +60 °C	-20 ... +60 °C	-20 ... +85 °C
Schémas:	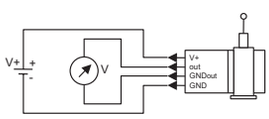	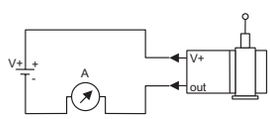	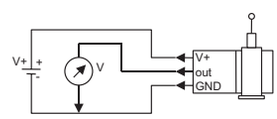
Conforme aux normes CE selon:	EN 61000-6-1, EN 61000-6-4, EN 61000-6-3		
Conforme à RoHS selon la directive CE 2002/95/CE			

Raccordement (sortie analogique):

Broche	Couleur du câble	0 ... 10 V	4 ... 20 mA	1 kohm
1	brun	V+	V+	V+
2	blanc	Signal	n. c.	Curseur
3	bleu	GND	Signal	GND
4	noir	GND Sig.	n. c.	n. c.

Affectation des broches (sortie analogique):

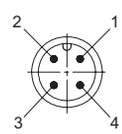

Dimensions:

Système de mesure à câble avec codeur

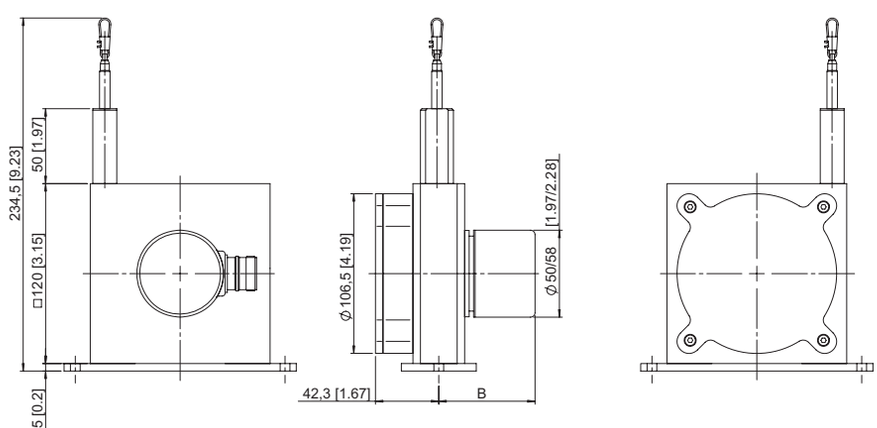

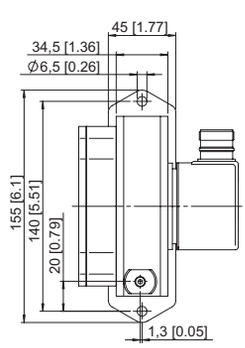

La cote **B** dépend du codeur utilisé	
Codeur	B
Sendix incrémental (5000) D8.4B1.XXXX.**00**XX.XXXX	54,25
Sendix absolu (5863) D8.4B1.XXXX.**63**XX.XXXX	66,75
Sendix absolu (5868) D8.4B1.XXXX.**68**XX.XXX	93,25

Système de mesure à câble C120

Réf. de commande avec codeur: D8.4C1.XXXX.XXXX.XXXX

Mécanisme de mesure à câble

Plage de mesure*
0600 = 6000 mm
*autres plages de mesure sur demande

Résolution/Protocole/Options
suivant le codeur utilisé

Raccordement:*
suivant le codeur utilisé

Etage de sortie:*
suivant le codeur utilisé

Codeur monté*
00 = Sendix incrémental 5000
63 = Sendix absolu 5863
68 = Sendix absolu 5868

*Vous trouverrez nos préconisations pour les codeurs ci-dessous

Résolutions standard des systèmes à câble avec codeur **incrémental** Sendix 5000, périphérie du tambour 317,68 mm		
Impulsions/tour	500	2000
Impulsions/mm	1,6	6,3
Résolution [mm]	~0,63	~0,16

Résolutions standard des systèmes à câble avec codeur **absolu** Sendix 5863 ou 5868, périphérie du tambour 317,68 mm		
Codeur absolu	5863	5868
Impulsions/tour	2048/ 11 bits	4096, programmable via le bus/ 12 bits
Impulsions/mm	6,4	12,9
Résolution [mm]	~0,16	~0,08

Appareil standard préconisé
avec codeur **incrémental**
Sendix 5000:

D8.4C1.XXXX.0053.2000

L'appareil standard est livré entièrement monté. Codeur monté: Sendix incrémental 5000, connecteur 8 broches M12 radial, push-pull avec signaux complémentés, tension d'alimentation 10 ... 30 V DC (8.5000.8353.2000)

Appareil standard préconisé
avec codeur **absolu**
Sendix 5863 ou 5868:

D8.4C1.XXXX.6324.G123

Codeur Sendix absolu 58**63** avec **interface SSI** (code Gray), 2048 imp./tour, touche Set, 10 ... 30 V DC, connecteur 12 broches M23 radial (8.5863.1224.G123)

D8.4C1.XXXX.6822.2113

Codeur Sendix absolu 58**68** avec **interface CANopen**, 4096 imp./tour, programmable via le bus, touche Set, 10 ... 30 V DC, connecteur M12 (8.5868.1222.2113)

D8.4C1.XXXX.6832.3113

Codeur Sendix absolu 58**68** avec **connexion Profibus**, 4096 imp./tour, programmable via le bus, touche Set, 10 ... 30 V DC, connecteur M12 (8.5868.1232.3113)

Plage de mesure
0600 = 6000 mm
*autres plages de mesure sur demande

Système de mesure à câble C120

Dimensions:
Système de mesure à câble avec capteur analogique

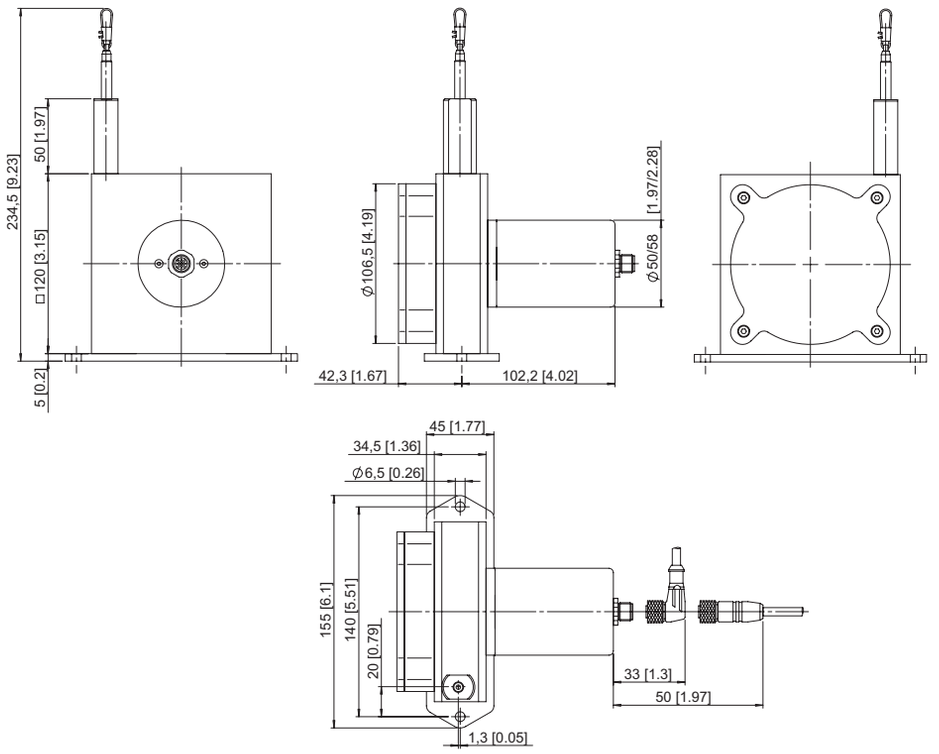

Réf. de commande avec capteur analogique:

D8.3C1.XXXX.XXXX.0000

Mécanisme de mesure à câble

Plage de mesure*
0600 = 6000 mm
*autres plages de mesure sur demande

Raccordement:
1 = câble axial, lg. 2 m
3 = connecteur 4 broches M12

Sortie capteur analogique
A11 = 4 ... 20 mA
Tension d'alimentation 12 ... 30 V DC
A22 = 0 ... 10 V
Tension d'alimentation 12 ... 30 V DC
A33 = Potentiomètre 1 kohm
Tension d'alimentation max. 30 V DC

Accessoires:

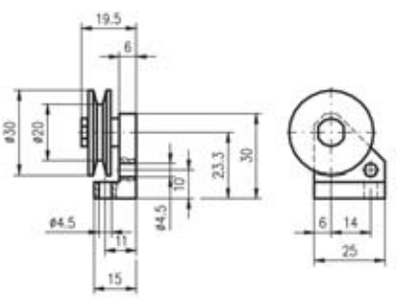

- Galet de renvoi pour système de mesure à câble
  Réf. de cde: 8.0000.7000.0031