Fiche Technique

3941

FILTRE A TAMIS A BRIDES

Description

Filtre à tamis.
Corps en inox 316.
Chapeau en inox 316.
Bouchon de purge.
Tamis démontable en inox 316.
Joint de chapeau en PTFE.

Ecartement suivant la norme DIN 3202, NF 29354.
Raccordement sur brides PN16.
Montage horizontal ou vertical avec fluide descendant (respecter le sens de passage indiqué sur le corps par une flèche).

Points forts

- Conforme à la DESP.

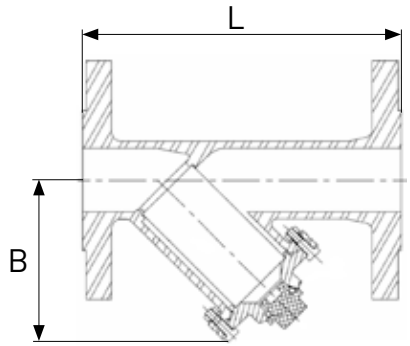

DN15 - 50

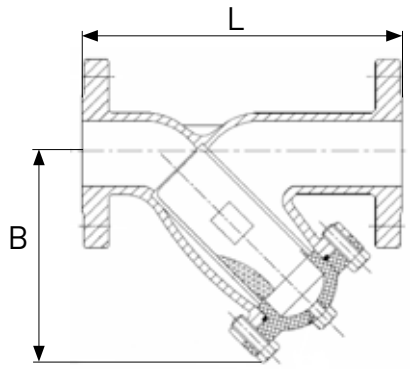

DN65-200

Caractéristiques

DESP

DN	P. maxi	T°	Fluides	Maille	L	B	Poids
20	16 b.	-20°C à +200°C	Fluides agressifs	0,8 mm	150	68	2.6
25					160	80	3,44
32					180	92	4,93
40					200	102	6,26
50					230	118	8,15
65				1 mm	290	180	14,1
80					310	200	18,3
100				3 mm	350	240	26,9
125					400	300	47
150					480	330	58,4

Concept et réalisation : C.G.R. Documentation - Document non contractuel.

Fiche Technique

3941

FILTRE A TAMIS A BRIDES

Courbes de pertes de charge

DN 15 à 40

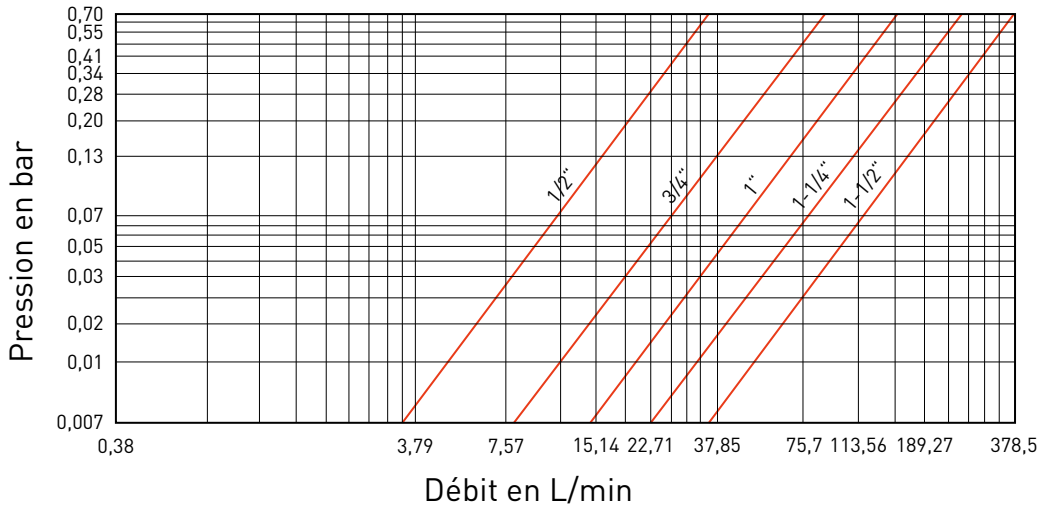

DN 50 à 200

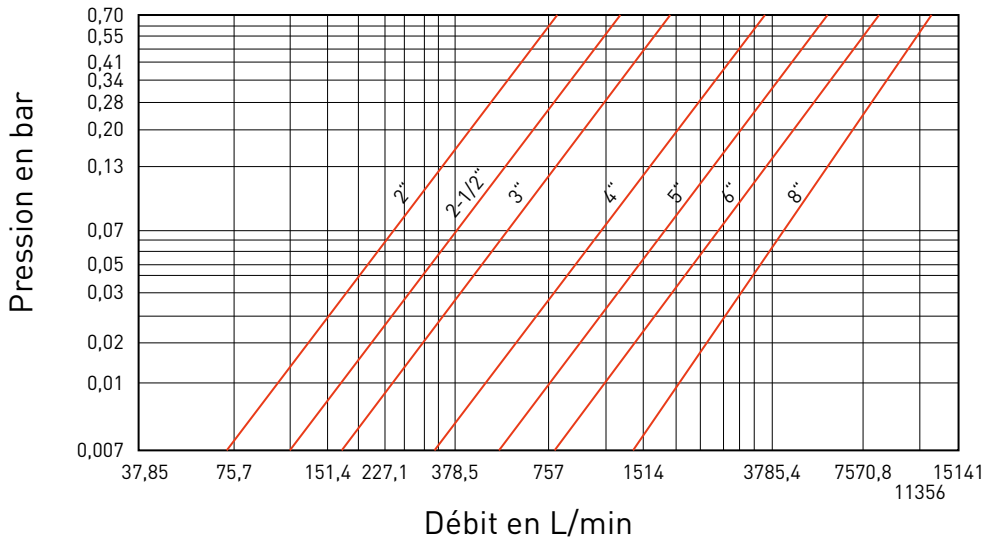

Courbe de pression/température

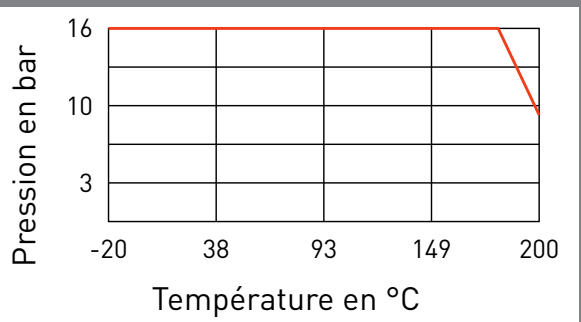

Coefficient de débit Kvs (m^3/h)

DN	15	20	25	32	40	50
Kvs (m^3/h)	2,59	6,05	12,1	17,3	27,7	56,2
DN	65	80	100	125	150	200
Kvs (m^3/h)	85,5	138,4	259,5	415,1	605,4	882,3

Concept et réalisation : C.G.R. Documentation - Document non contractuel.