DEPOUSSIEREUR A VOIE SECHE

Dépoussiérage par voie sèche

Dépoussiéreur utilisé pour l'aspiration et filtration de toutes les poussières fines et non fibreuses dans les industries.
Construction acier peint ou acier inoxydable.

Principe de fonctionnement

Le dépoussiéreur à cartouche se présente sous la forme d'un caisson chaudronné et en partie basse d'une trémie en acier laqué peint avec 1 bidon de 50 litres en acier inoxydable renforcé.
L'entrée de l'air poussiéreux se fait latéralement dans une chambre de détente.
Après cette première filtration les particules les plus lourdes tombent dans la ou les trémies et sont stockées dans les bidons, les plus fines sont filtrées par les cartouches placées en partie haute.
L'air propre est (lui) évacué du filtre après avoir traversé le plénum de décolmatage au travers d'une ouverture située sur le dessus de l'appareil.
Ce dépoussiéreur est muni sur une de ses faces d'une porte d'accès montée sur charnières pour permettre l'accès aux cartouches.
Le dépoussiéreur est aussi doté en partie haute à l'intérieur du plénum, d'un réservoir d'air comprimé sur lequel sont montées les électrovannes servant au décolmatage.

NOTA : Photo non contractuelle

Domaine d'activité

Ce type de dépoussiéreur est utilisé dans tous les secteurs d'activités industriels (Agroalimentaire, chimie, cosmétique, pharmaceutique, cimenterie, platerie, verrerie…).générant des poussières sèches.

Air DT Systèmes
404, bd Antonin Lassalle
69652 Villefranche sur Saône Cedex
Tel : : 04.74.07.19.19 Fax : 04.74.65.28.74
Site internet : **www.airdt.com**

DEPOUSSIEREUR A VOIE SECHE

Avec ventilateur sur dépoussiéreur sous caisson insonorisant

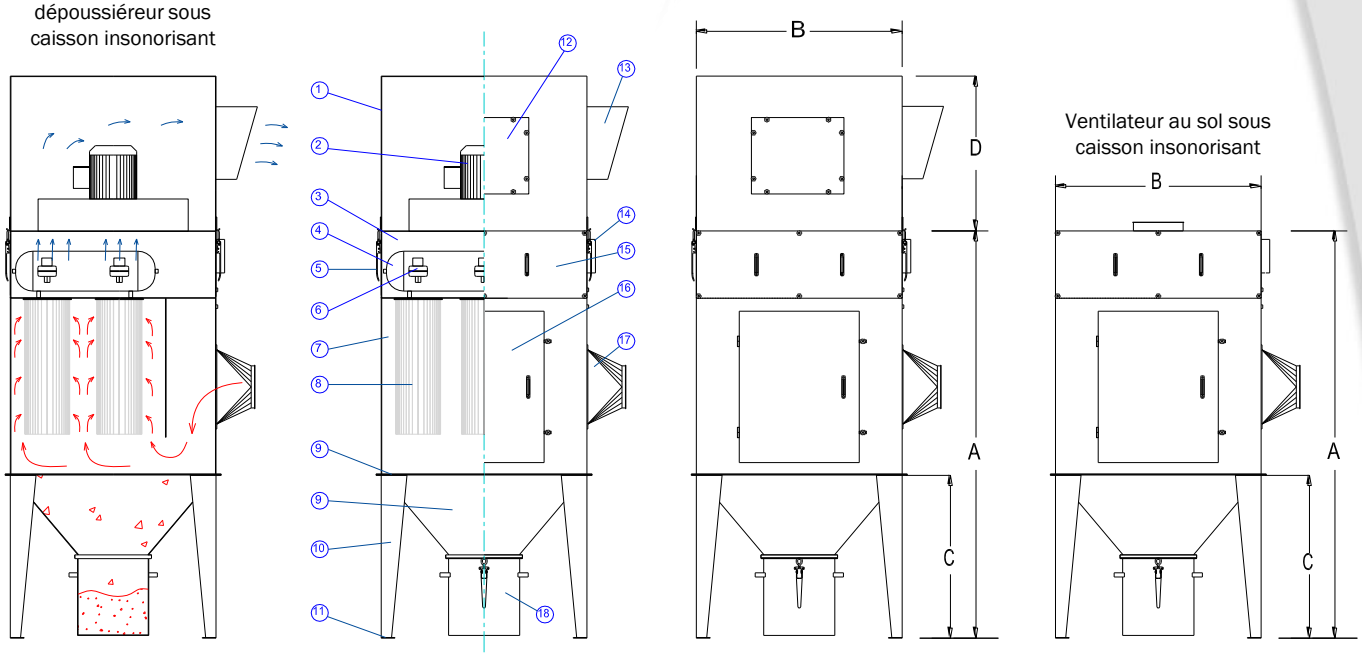

1 - Caisson insonorisant
2 - Ventilateur
3 - Caisson air propre
4 - Bonbonne d'air comprimé
5 - Grenouillères fixation caisson
6 - Electrovanne de décolmatage
7 - Caisson air sale
8 - Cartouches filtrantes
9 - Trémie
10 - Pieds support dépoussiéreur
11 - Platine pied
12 - Trappe de visite
13 - Rejet grillagé
14 - Platine séquenceur
15 - Trappe de visite
16 - Porte accès maintenance cartouches
17 - Plénum d'entrée air poussiéreux
18 - Fût 50 litres

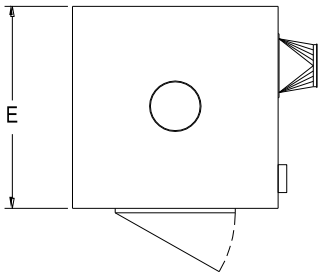

✓**Options**
- Rehausse pour Ecluse
- Event d'explosion
- ATEX zone 22

Autres dimensions disponible sur demande

TYPE	Débit m3/h	A mm	B mm	C mm	D mm	E mm
DVS1	0 à 1500	2200	850	770	700	850
DVS2	1500 à 2500	2200	850	770	800	850
DVS3	2500 à 3000	2300	1000	870	850	1100
DVS4	3000 à 4500	2300	1000	870	850	1100
DVS5	4500 à 6500	2400	1200	970	900	1400
DVS6	6500 à 8000	2600	1200	970	900	1400
DVS7	8000 à 10000	2800	1800	1400	1200	1800
DVS8	10000 à 13000	2900	2000	1500	1200	1800
DVS9	13000 à 15500	3100	2000	1500	1200	1800
DVS10	15500 à 20000	2900	3200	1400	……	1900
DVS11	20000 à 24000	3100	3200	1400	……	1900
DVS12	24000 à 28000	2900	5400	1400	……	1900

CARTOUCHES				
Nbre	Hauteur mm	Diamètre mm	Surface Unitaire m2	Surface Totale m2
2	660	327	11,00	22,00
2	1000	327	16.80	33.60
4	660	327	11,00	44,00
4	1000	327	16.80	67.20
6	1000	327	16.80	100.80
6	1200	327	20,00	120,00
9	1000	327	16.80	151.20
12	1000	327	16.80	201.60
12	1200	327	20,00	240,00
18	1000	327	16.80	302.40
18	1200	327	20,00	360,00
27	1000	327	16.80	454,00

Air DT Systèmes
404, bd Antonin Lassalle
69652 Villefranche sur Saône Cedex
Tel : : 04.74.07.19.19 Fax : 04.74.65.28.74
Site internet : **www.airdt.com**