Échangeur thermiques air/eau 3 400 / 2 150 W

PWD 5402
PWD 5302

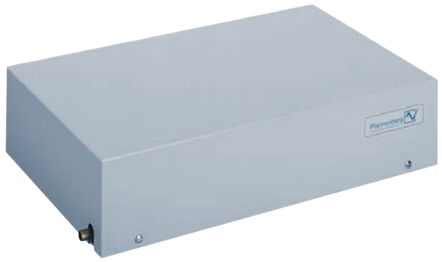

- circulation de l'eau ayant subi un essai de pression à 30 bars
- joint d'étanchéité de surface pour éviter la pénétration d'eau par la surface du toit de l'armoire électrique
- régulation de température simple avec un thermostat intégré et électrovanne
- pression de service maximum de 10 bars
- tuyauterie et échangeur thermique en option disponible dans V4A (1.4571)

Données		PWD 5402	PWD 5302	Unité
Numéro d'article		12065410055	12065310055	
Tension nominale ± 10%		AC 50 Hz / 60 Hz		
		230		V
Puissance frigorifique à 400 l/h	W10/L35	3400	2150	W
Puissance absorbée	W10/L35	115 / 165	85 / 100	
Consommation de courant	W10/L35	0,84	0,4	A
Courant de démarrage	W10/L35	4	3	
Débit d'air sans entraves (passage libre)	interne	720	500	m³/h
Protection par fusibles T		6		A
Type de raccordement	électro	3,5 mètres de câble 3 x 0,75 mm²		
	fluide	embout à olive de13 mm; autres raccords sur demande		
Niveau de bruit selon EN ISO 3741		64	54	dB (A)
Poids (sans emballage)		30	21	kg
Domaine de températures ambiantes		+ 1 … + 70 / + 34 … + 158		°C / °F
Plage de réglage (réglable)		+ 8 … + 50 / + 47 … + 122; réglage usine + 35 / + 95		
Température de sortie de l'eau		+ 1 … + 35 / + 34 … + 95		
Pression de service autorisée		max. 10		bar
Facteur de marche		100%		
Gestion de condensat		évacuation du condensat		
Indice de protection selon EN 60529	IP 55	envers l'armoire électrique, si utilisation conforme aux prescriptions fournies par le fabricant		
	IP 65	sur demande		
Design	bâti	tôle en acier galvanisée / revêtement par poudre électrostatique (200 °C); acier inoxydable sur demande		
	échangeur thermique	tuyau en cuivre avec ailettes en aluminium; tuyauterie en acier inoxydable sur demande		
Couleur (capot)		RAL 7035, différentes couleurs disponibles sur demande		

Accessoires	Pièce	Numéro d'article	Informations à la page
Système d'évaporation du condensat externe	1	18314000001	90
Bouteille de récupération de condensat	1	18314000100	90

Homologations voir page 75

Caractéristiques de puissance frigorifique

PWD 5402

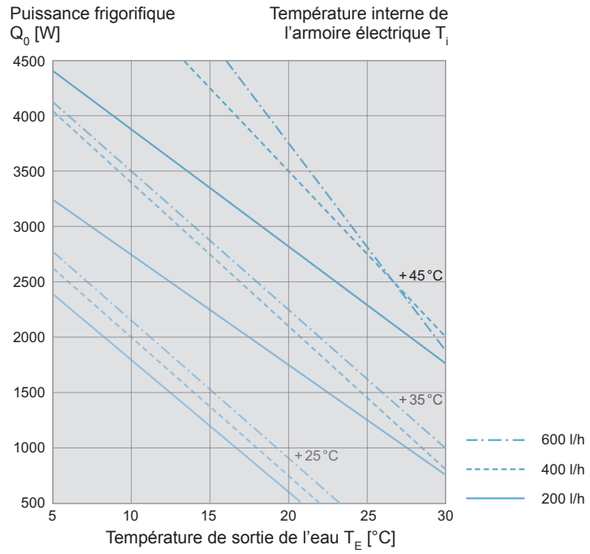

PWD 5302

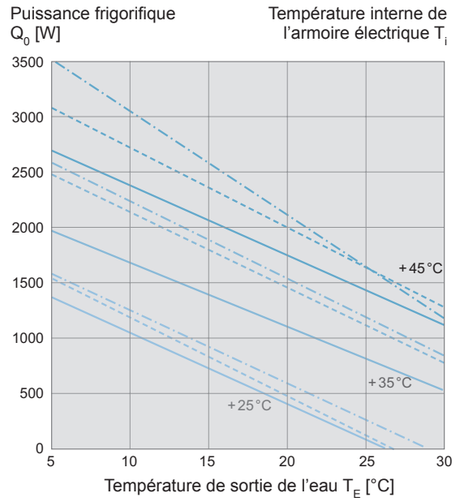

Caractéristique de perte de pression

PWD 5402

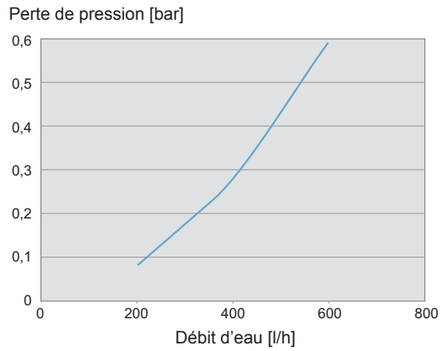

PWD 5302

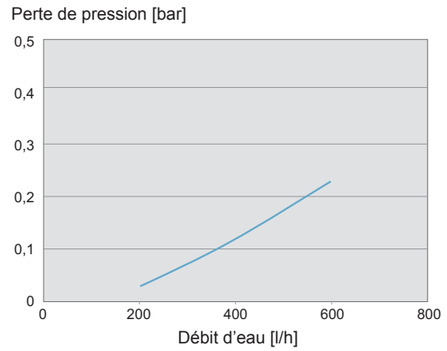

Dimensions
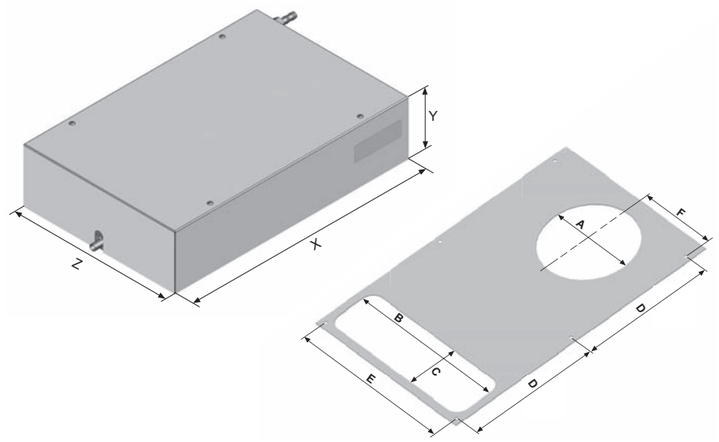
mm	PWD 5402	PWD 5302
X	720	600
Y	190	140
Z	465	390
A	230	230
B	425	360
C	128	105
D	330	270
E	434	358
F	191	143
Rayons de la découpe R30