BORNES DE DISTRIBUTION D'ENERGIE DESTINEES AUX ESPACES PUBLICS

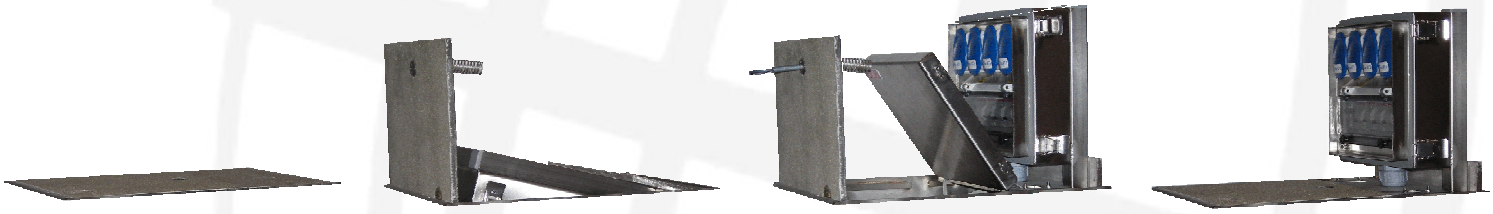

BORNE ESCAMOTABLE TYPE "VDP"

- ✓ ***La plus petite borne du marché : environ 20 cm de profondeur pour le modèle VDP standard.***
- ✓ ***Existe en 2 versions : le modèle VDP standard et le modèle VDP+ (25cm de profondeur).***
- ✓ ***Borne 100% Inox – Coffret étanche IP68 résistant à l'immersion.***
- ✓ ***Existe aussi en version équipée de robinets pour la distribution d'eau.***

DETAILS TECHNIQUES	*VDP Standard*	*VDP+*
Encombrement	458x328x210mm	600x412x250mm
Poids	30kg	50kg
Matériau	Inox	Inox
Degré d'étanchéité	IP68	IP68
Puissance totale maxi	63A mono	63A tri
Protections différentielles 30mA	Oui	Oui
Mixité eau / électricité	Non (version eau possible)	Non (version eau possible)
Option monétique	Oui (déportée)	Oui (déportée)
Fonctionnement ouverte / fermée	Ouverte	Ouverte
Modèle de serrure	Clé double barre	Clé double barre
Mouvement assisté	Non	Non
Résistance à la charge	Faible (trottoirs)	Faible (trottoirs)
Option tampon de remplissage	Non	Non

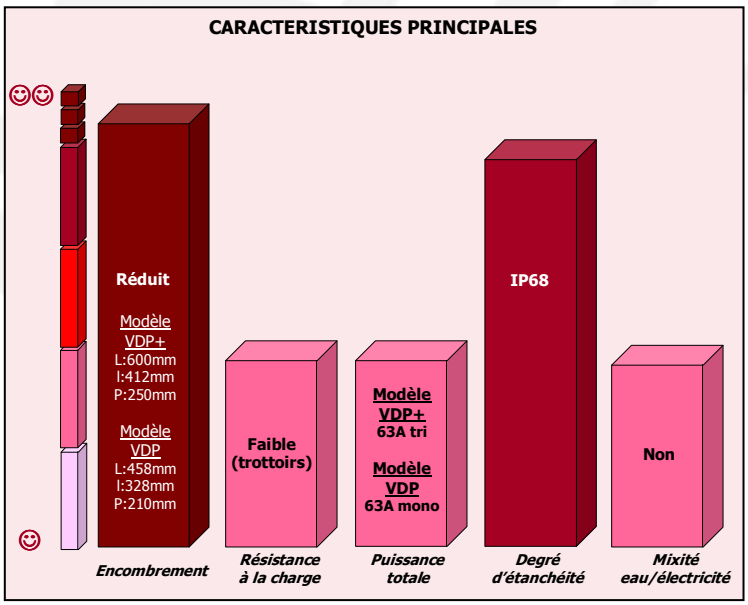

Ville de PARIS – Borne VDP Standard 4 prises

Ville de BLOIS - Borne VDP + 5 prises

Douaisienne de Basse Tension - Parc Horizon 2000 – 62117 – Brebières
☎ : (33) 03 21 50 92 92 – 🖷 : (33) 03 21 50 92 90 - Web : www.dbt.fr - E-mail : info@dbt.fr

BORNE ESCAMOTABLE TYPE "VDP"

Version 4 prises 16A mono

Version 4 robinets 15/21

Version 6 prises 16A mono

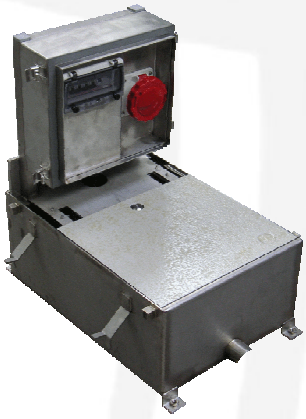

Version 1 prise 63A tri

DIMENSIONS

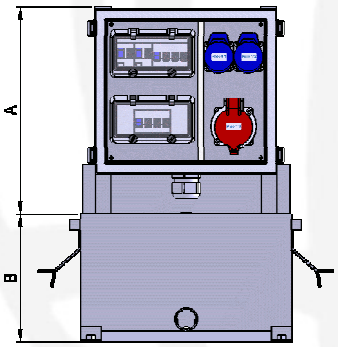

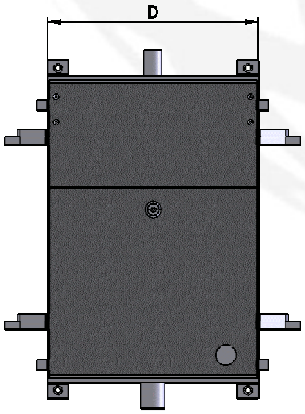

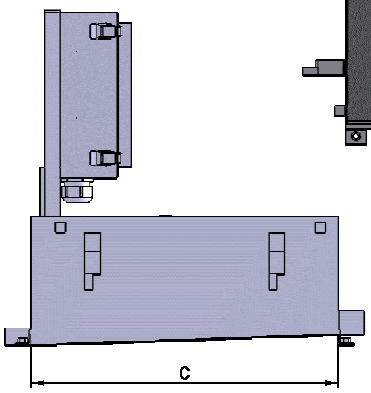

Modèle	A (mm)	B	C	D
VDP	274	210	458	328
VDP+	405	250	600	412

FONCTIONNALITES

- D'un encombrement très réduit, la borne est équipée d'un coffret électrique étanche (IP68) contenant jusqu'à 6 prises P17 16A à brochage CEI ainsi que les protections électriques (16A-30mA) appropriées.
- Hors des périodes de marché, le coffret est escamoté dans le sol et la borne est verrouillée par une clé.
- En période de marché, le coffret est sorti au dessus du niveau du sol et laisse libre accès aux prises et aux protections.

DESCRIPTIF GENERAL

- L'ensemble des parties mécaniques et visserie est en Inox.
- Le fût comporte une arrivée pour l'alimentation électrique et une sortie pour l'évacuation des eaux de pluie.
- Quatre vis permettent de réaliser les réglages altimétriques de la borne lors de la pose.
- Un système de ressorts permet une préhension facile de la trappe lors de son ouverture.
- Le coffret électrique est étanche et résistant à l'immersion (IP68). Lors de l'utlisation, le couvercle imperdable se loge dans le fût.
- Les trappes supérieures sont recouvertes d'une peinture antiderapante.

DESCRIPTIF ELECTRIQUE

- Caractéristiques électriques des prises : 230V – 50Hz, P+N+T brochage CEI.
- De nombreuses configurations sont possibles avec différents types de prises (16A mono, 16A tri, 32A tri et 63A tri).
- Elle peut également être équipée de robinets pour la distribution d'eau.
- Chaque prise est protégée individuellement par un disjoncteur (magnétothermique et différentiel 30mA).

OPTIONS ET VARIANTES

- La borne existe en 2 versions :
  - ***Modèle VDP standard*** : elle peut être équipée de 4 prises 16A ou de 4 robinets. Dimensions : 458x328x210mm.
  - ***Modèle VDP+*** : elle peut être équipée de 6 prises 16A mono ou de prises 32A et 63A. Dimensions : 600x412x250mm.
- Cette borne peut également être pilotée par un système monétique.

NORMES

- NFC 15-100

DBT

Douaisienne de Basse Tension - Parc Horizon 2000 – 62117 – Brebières
☎ : (33) 03 21 50 92 92 – 🗎 : (33) 03 21 50 92 90 - Web : www.dbt.fr - E-mail : info@dbt.fr

Le présent document est la propriété de DBT qui se réserve le droit de le modifier à tout moment sans préavis – IPNS
Plans et modèles déposés – Reproduction interdite

AFAQ ISO 9001 VERSION 2000

TEQCO100.E
Novembre 2007