1000 ml

LCP T 1000

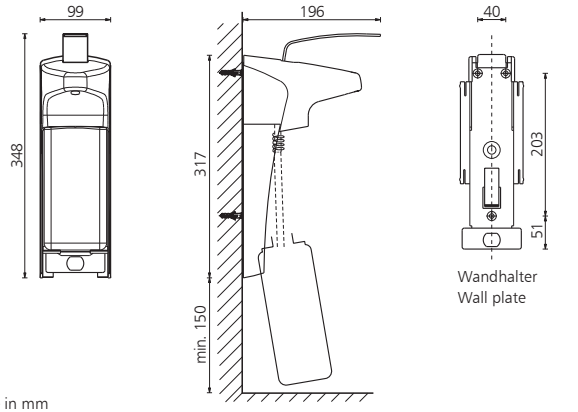

Maße in mm
Dimensions in mm

500 ml

LCP E 500

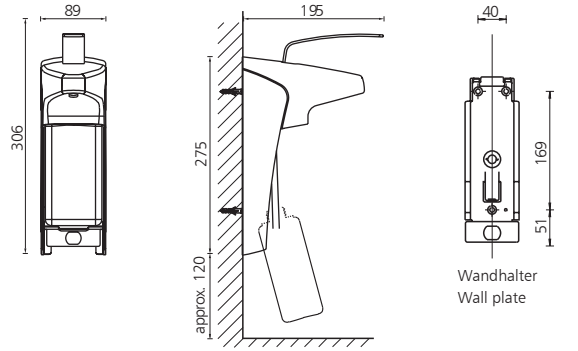

Maße in mm
Dimensions in mm

Technische Änderung vorbehalten.
Technical modifications reserved.

Vor Spendermontage beachten

1. Spender über dem Waschtisch oder in unmittelbarer Nähe anbringen, damit nasse Hände abtropfen können.
2. Benötigter Platz oberhalb des Spenders: 40 mm. Benötigter Platz unterhalb des Spenders bitte der Maßskizze entnehmen.
3. Günstige Montagehöhe: 130–135 cm, gemessen vom Fußboden bis Oberkante des Spenders.

Check before installation

1. The dispenser should be fitted above a sink so that wet hands can drip.
2. Required space above the dispenser is 40 mm; for below refer to dimensions overleaf.
3. Required height: 130–135 cm, from floor to top of dispenser.

Pflege

Für die Reinigung empfehlen wir ausschließlich warmes Seifenwasser. Ungeeignet sind ätzende, scheuernde oder chlorhaltige Reiniger. Die Dosierung von salz- oder chlorhaltigen Medien kann bei Edelstahlpumpen zu Korrosionserscheinungen führen. Auch der Einsatz des Spenders in Räumen mit salz- oder chlorhaltiger Luft (Schwimmbad, Sauna etc.) kann trotz Einsatz von hochwertigem Edelstahl zu Korrosionserscheinungen am Bedienbügel führen. Um eine einwandfreie Funktion zu gewährleisten, ist eine regelmäßige Reinigung in der Spülmaschine oder von Hand erforderlich. Hierzu gründlich die Pumpe mit warmem Wasser durchpumpen.

Spender und Kunststoffpumpe sind nicht autoklavierbar. Keinesfalls das Gehäuse zerlegen! Bitte nur Originalersatzteile des Herstellers verwenden. Den Spender nur für die Dosierung geeigneter Medien wie Seife, Lotionen oder Desinfektionsmittel einsetzen.

Vorsicht! Bei Verwendung nicht geeigneter Medien kann Produkt in die Augen spritzen!

Maintenance

For cleaning we recommend warm water and soap. Abrasive or chlorine-containing cleaners are unsuitable. The dosage of fluids containing salt or chlorine can lead to corrosion at stainless steel pumps. Also, the installation of the dispenser in areas with chlorine content in the air (close to swimming pools, saunas etc..) can cause corrosion of the stainless steel lever though it is made of high-quality stainless steel. In order to ensure perfect continued functionality of the pump, a regular cleaning is necessary in the dishwasheror by hand.

Dispenser and plastic pump are not autoclavable. Do not dismantle the unit. Please only use original equipment manufacturer spare part. Only use the dispenser for the dosage of suitable liquids such as soap, lotions or disinfectants.

Caution! Using inappropriate liquids can cause the dispenser to misfunction and splash liquid into your eyes.

OPHARDT hygiene

Ophardt Hygiene-Technik GmbH + Co. KG • Lindenau 27 • 47661 Issum • Germany
Phone +49 28 35 18-0 • Fax +49 28 35 18-77

Email info@ophardt.com • **www.ophardt.com**

1415035
260707

Bedienungsanleitung • Instruction manual

LCP T 1000 (1000 ml)
LCP E 500 (500 ml)

Spender für Flüssigseifen und alkoholische Händedesinfektionsmittel mit langem Bedienungshebel

Dispenser for liquid soap and alcoholic hand disinfectants with long lever

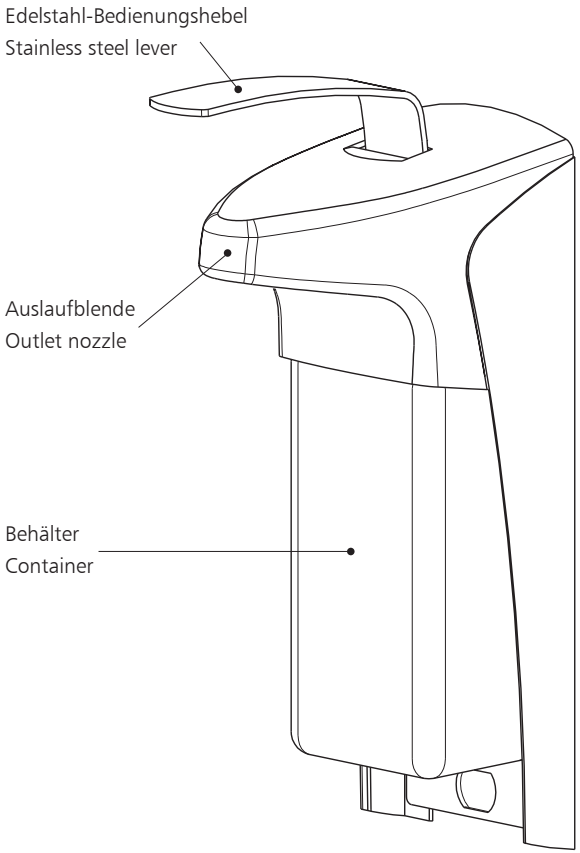

OPHARDT hygiene

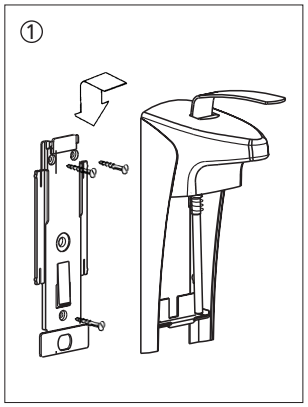

Spendermontage

Behälter aus dem Spender nehmen. Verriegelungszunge andrücken und Wandhalter nach unten vom Gehäuse abziehen.

Mit beiliegenden Dübeln und Schrauben kann der Wandhalter an der Wand befestigt werden. Bitte die Wand vorher auf Eignung prüfen. Spender aufschieben, bis Verriegelungszunge einrastet.

Mounting

Remove the container. Slightly press the fixing catch and pull down the wall plate.

The wall plate can be fixed with enclosed plugs and screws. Please check suitability of the wall before. Mount the dispenser onto the wall plate by firmly pressing until it clicks into place.

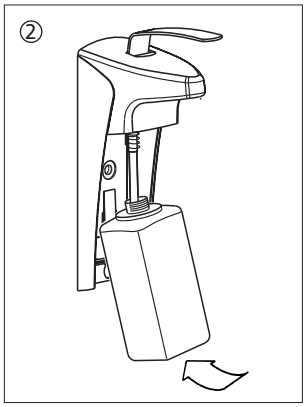

Behältertausch

Gefüllten Behälter von unten in den Spender einsetzen.

Container exchange

Insert the refilled container from below.

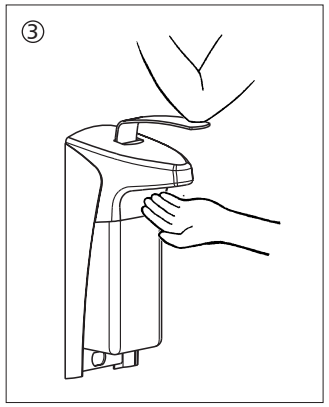

Inbetriebnahme

Bei der ersten Inbetriebnahme muß der Hebel einige Male bis zum Anschlag niedergedrückt werden, bis der Spender dosiert. Dabei die Hand unter den Auslauf halten.

Operation

For initial working, the unit must be operated several times until it delivers fully. Hold the open hand under the outlet nozzle.

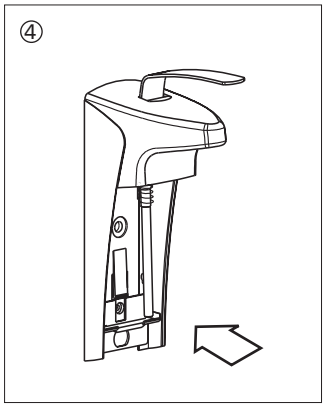

Reinigung

Verriegelungszunge drücken und Spender nach oben herausschieben. Reinigung nur mit warmem Seifenwasser und **keine ätzenden (chlorhaltigen) Reiniger oder Scheuermittel verwenden!**

Cleaning

Press locking device and push dispenser upwards. Routine cleaning with warm water and soap, **do not use any abrasive cleansers or such containing chlorine.**

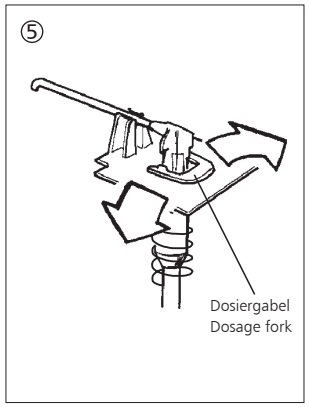

Dosierung

Die Dosierung des Spenders lässt sich durch Drehen der Dosiergabel nach links und rechts von 0,8 ml bis max. 1,5 ml einstellen.

Dosage

The dispenser is adjusted to the maximum amount of approx. 1.8 ml/stroke. If required, the dosage can be reduced to a minimum of approx. 0.8 ml/stroke by gradually turning the dosage fork head.

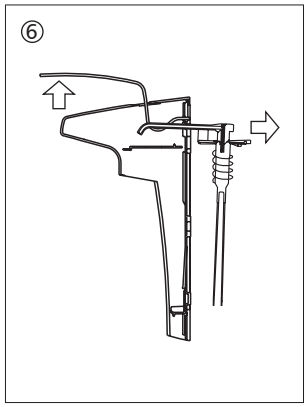

Austausch der Pumpe

Bedienungshebel in oberer Position festhalten und Pumpe waagerecht nach hinten herausziehen. Zum Einsetzen der Pumpe den Bedienungshebel in oberer Position festhalten und Pumpe in den Spender schieben.

Exchange of the pump

Hold operating lever up and pull the pump out. For inserting the pump hold operating lever up and place pump into position.