Téléphone
Telefax

HWJ 202 20 L 1~

Réseau: Pompe en acier inox

wilo

Client		Projet	
N° Client		N° de projet	
Interlocuteur		N° d'ordre	
Exécutant	M. Matthieu LEBRUN	Lieu d'installation	
		Date	18.05.2015

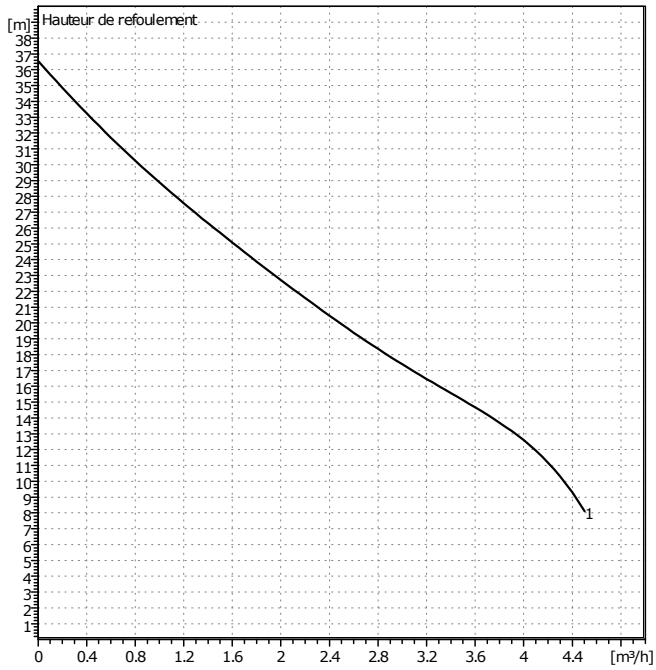

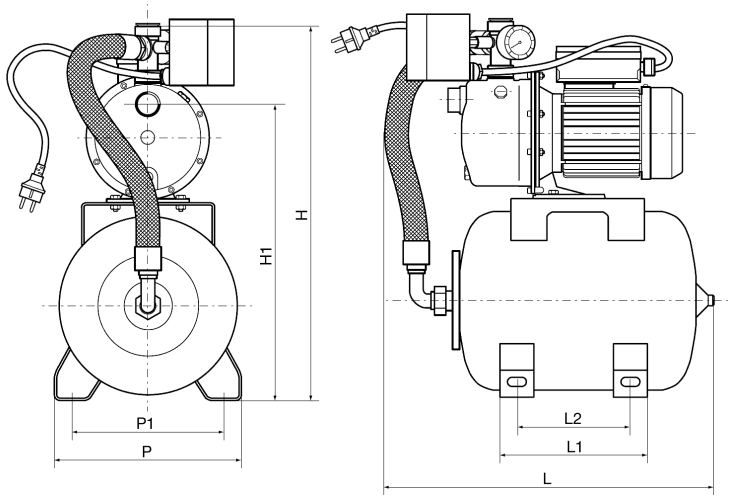

Caractéristiques de fonctionnement requises

Débit	0	m³/h
Hauteur de refoulement	0	m
Fluide	Eau, pure	
Température du fluide	20	°C
Densité	0.9983	kg/dm³
Viscosité cinématique	1.005	mm²/s
Tension de vapeur	0.02337	bar

Caractéristiques pompe

Fabricant	WILO	
Type	HWJ 202 20 L 1~	
Type d'installation	Pompe seule	
Pression nominale	PN 6	
Température mini fluide	5	°C
Température maxi fluide	35	°C

Caractéristiques hydrauliques (point de fonctionne

Débit		m³/h
Hauteur de refoulement		m
Vitesse	2850	1/min

Matériaux / garniture

Carter de pompe	1.4301
Roue	1.4301
Arbre du moteur/de la pompe	1.4305
Garnit.méc.d'étanchéité	Céramique/carbone
Réservoir à vessie sous pression	Acier laqué
vessie	NBR

Dimensions

mm

H	570	P1	230				
H1	450						
L	500						
L1	220						
L2	170						
P	280						

Côté aspiration	G 1	/ PN 6
Côté refoulement	1"	/ PN 6
Poids	26.9	kg

Caractéristiques moteur

Puissance nominale P2	0.65	kW
Vitesse nominale	2850	1/min
Tension nominale	1~230 V, 50 Hz	
Intenisté absorbée maxi	4.1	A
Degré de protection	IP 44	

Tolérance de tension admissible 50Hz: +/- 10% , 60Hz: +/- 6

Numéro d'article du modèle standard 4081527