Module de comptage LCD 8 digites Type 180

Vos avantages

- Taille réduite
- Soudables directement sur circuit imprimé
- Consommation très faible, adaptés à une alimentation par batterie
- Avec remise à zéro manuelle et/ou manuelle et électrique
- Une sauvegarde des données de 10 ans est obtenue avec une alimentation par pile au lithium de 1000 mAh
- Compatibles CMOS et TTL

Données techniques:

Tension d´alimentation:	3 V (+0,2, -0,6 V) DC
Affichage:	LCD, 8 décades, Chiffres hauteur 8 mm
Modèle de comptage:	additionnant ou soustrayant
Entrées:	
Entrée de comptage rapide:	Fréq. de comptage max., 10 kHz, durée d'impulsion minimale 50 µs
Résistance d'entrée	1 MΩ
Seuils de commutation:	Bas : <0,7 VDC Haut : <2,5V-UB (sans R*) Voir schéma de raccordement
Entrée de comptage lente :	fréquence de comptage max. 40 Hz durée d'impulsion minimale 13ms impédance d'entrée 1MW Seuils de commutation : Bas : <0,7 VDC Haut : <2,5V-UB, comptage au front descendant du signal
Entrée sens de comptage :	Entrée statique, c'est-à-dire comptage soustrayant tant que cette entrée est mise au 0V.
Remise à zéro :	Entrée statique c'est-à-dire aucun comptage aussi longtemps que l'entrée est activée (0V.)
Durée minimale d'impulsion :	12ms
Impédance d'entrée:	1MΩ
Seuil de commutation:	1,4 V Comptage au front ascendant du signal
Immunité au bruit:	N 50081-1 ou bien EN61000-6-3
Emission de parasites :	EN 55022 Classe B
Teinte du boîtier:	Noir
Raccordement:	1 Entrée de comptage rapide 2 Entrée de comptage lente D Sens de comptage R Remise à zéro +,- Tension d'alimentation
Modèles:	180.2 : Module avec remise à zéro électrique 180.3 : Module avec remise à zéro manuelle et électrique

Dimensions:

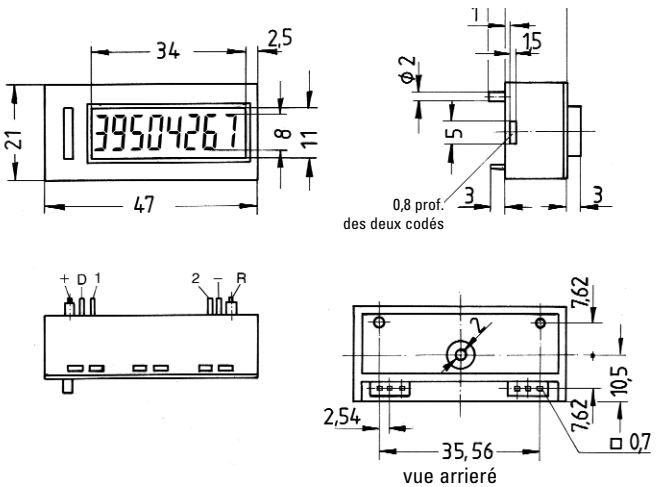

Raccordement:

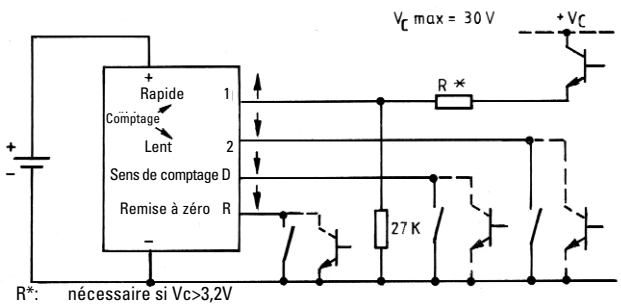

R*: nécessaire si Vc>3,2V
calcul de la valeur : R* = 9 x (Vc-3) kW
exemple : Vc = 24 V®R* = 189 kW