HYDROTEC

Bouche à clé ronde

Organisme certificateur
Third Party Certification

Assurance qualité
Quality Assurence
ISO 9001-2008

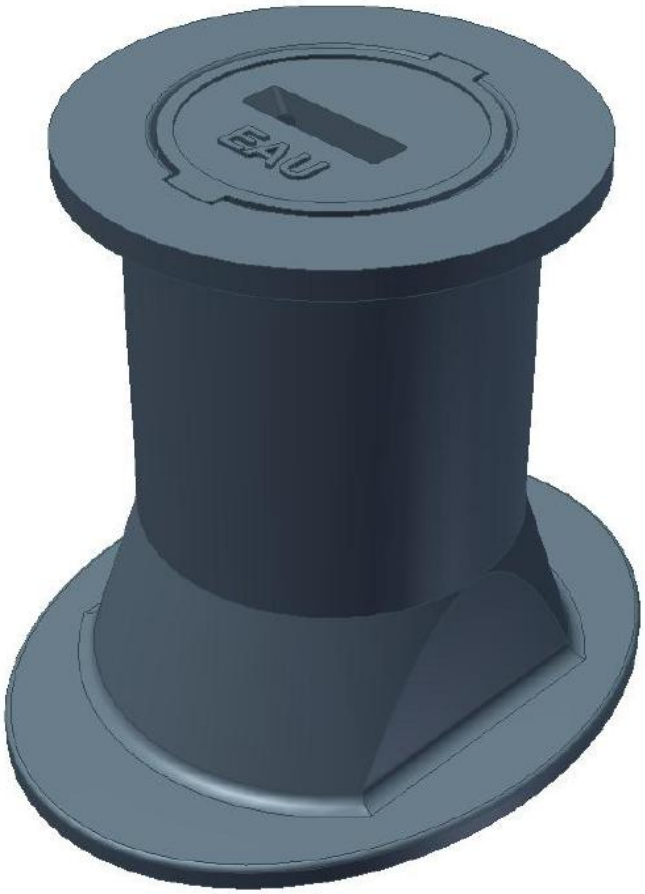

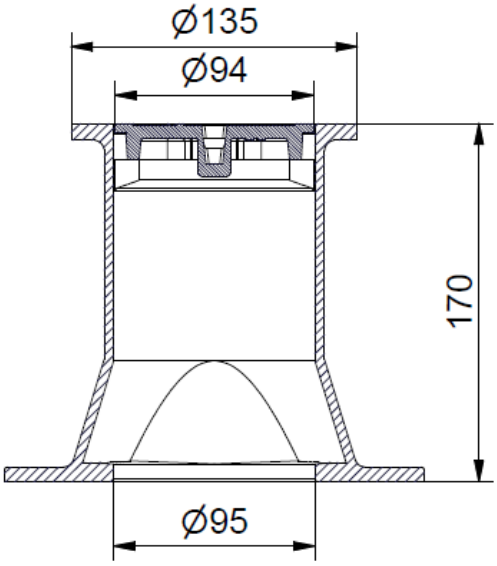

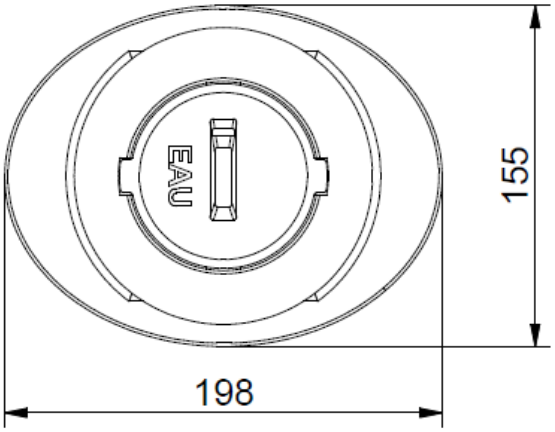

Bouche à clé avec tête ronde

- Inscription "EAU"
- Tampon securisé par verrouillage avec baïonnette

Option:
- Avec tête carrée

Subject to alterations in measurement and design!

Référence Reference	Classe Class	Materiau Material	Poids Weight
101007129		EN-GJL	env. 3,5 kg

HYDROTEC TP FRANCE · Zone des mûriers – Rue de la plaine - 71160 DIGOIN - France
Tél.: (+33) 3.85.24.17.13· Fax: (+33) 3.85.24.61.08
info@hydrotec-france.fr
www.hydrotec.com

Protégé selon ISO 16016