TABLES CENTRALES TS15N SUR PIEDS
Plan de travail à coins soudés

La marque NF Hygiène Alimentaire, délivrée par AFNOR Certification, certifie la conformité au référentiel NF031, accessible sur www.marque-nf.com, pour l'aptitude au nettoyage.

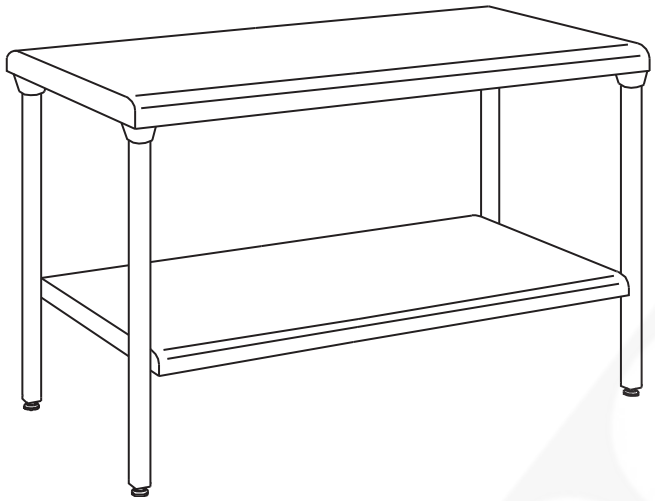

Dimensions Hors Tout		centrales		centrales avec étagère	
largeur (mm)	Longueur (mm)	référence	Poids (kg)	référence	Poids (kg)
600	600	404 920	17	424 920	22
600	1000	404 921	23,2	424 921	30,9
600	1200	404 922	26,3	424 922	35,3
600	1400	404 923	29,4	424 923	39,8
600	1500	404 924	31	424 924	42,1
600	1600	404 925	32,5	424 925	44,3
600	1800	404 926	35,6	424 926	48,7
600	2000	404 927	38,5	424 927	53
700	700	404 970	20,3	424 970	26,7
700	1000	404 971	25,6	424 971	34,3
700	1200	404 972	29,1	424 972	39,4
700	1400	404 973	32,6	424 973	44,4
700	1500	404 974	34,4	424 974	47
700	1600	404 975	36,1	424 975	49,5
700	1800	404 976	39,6	424 976	54,5
700	2000	404 977	43,1	424 977	59,6
700	2200	404 978	46,6	424 978	64,6
700	2400	404 979	50,1	424 979	69,7
800	1000	404 811	28	424 811	37,8
800	1200	404 812	31,9	424 812	43,5
800	1400	404 813	35,8	424 813	49,1
800	1600	404 815	39,7	424 815	54,7
800	1800	404 816	43,6	424 816	60,4
800	2000	404 817	47,5	424 817	66

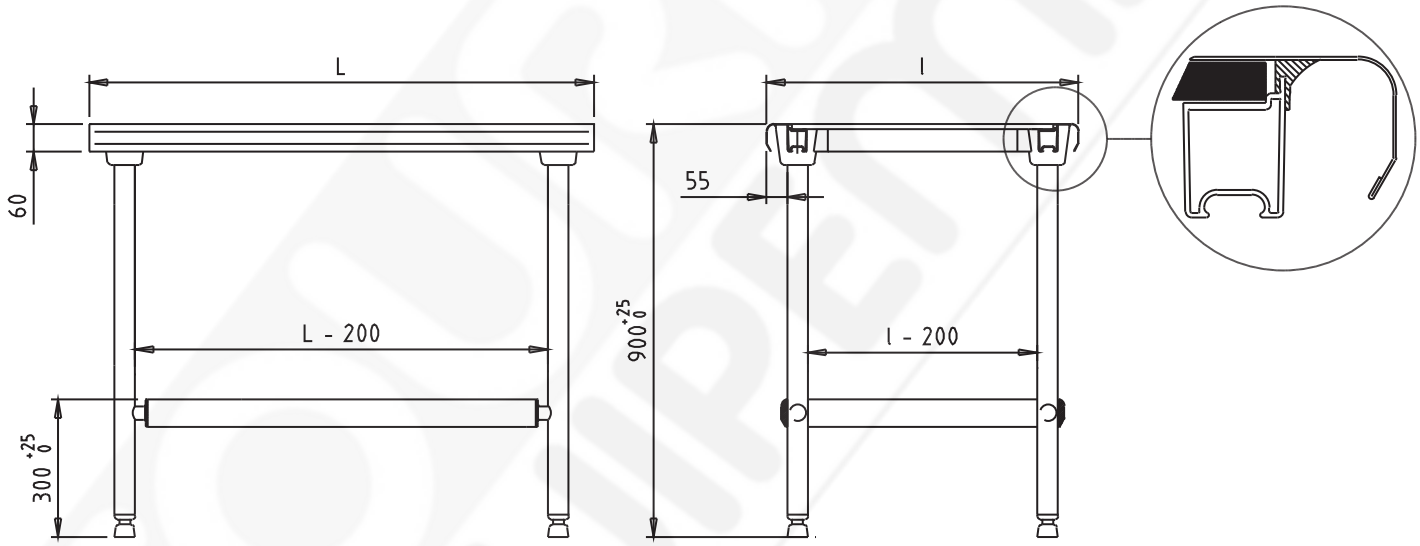

- Plan de travail en acier inoxydable de qualité alimentaire épaisseur 15/10ème mm.
- Dessus doublé par panneau stratifié avec joint d'étanchéité pour la tranche. Bords écrasés sur les 4 côtés.
- Bandeau avant et arrière rayonné.
- Angles soudés.
- Encadrement en profilés d'aluminium reliés aux 4 pieds à l'aide de pièces moulées en polyamide.
- Piétement en tubes acier inoxydable alimentaire Ø 45 mm avec vérins polyamides anti-glissement sans filetage apparent.
- Livraison à plat sous carton.
- Montage très rapide par emboîtement autobloquant.
- Marque NF Hygiène alimentaire.
- Charge maximale admise:
  - 200 kg sur le dessus
  - 150 kg sur l'étagère

Accessoires adaptables :
- Etagère en acier inoxydable alimentaire.
- Tiroir à façade en acier inoxydable alimentaire.
- Entretoises sur pieds latéraux.
- Barre longitudinale.
- Cadre à glissières.
- Bloc 3 tiroirs.

Suppléments nécessitant une fabrication spéciale lancée à la commande :
- Toutes dimensions sur mesure.
- Trou vide déchets avec bord tombés diamètre 150 mm.
- Trou vide déchets et collerette caoutchouc diamètre 190 / 280 mm.
- Extrémité biaise, encoche pour pilier.
- Bords anti-ruissellement, avec ou sans pointe diamant + évacuation.
- Dosseret latéral rapporté ou plié.
- Vérins inox.

Document non contractuel. Les caractéristiques indiquées peuvent être modifiées en vues d'améliorations.

TOURNUS EQUIPEMENT - 25 avenue Jean Moulin - CS 20005
F-71 700 TOURNUS -Tél. +33 (0)3 85 27 42 56 - Fax +33 (0)3 85 27 42 50