VARI PRESSOSTAT

La compagnie Suisse Trafag AG est un fabricant international spécialisé dans l'étude et la fabrication des dispositifs avec capteurs pour la mesure et la surveillance de la pression et de la température.

Applications

- Construction navale
- Construction de moteurs
- Véhicules ferroviaires
- Machines-outils
- Hydraulique

Avantages

- Boîtier robuste en aluminium
- Protection IP65
- Montage toutes positions

Fiche technique H72257t 12/2023

Données techniques			
Principe de mesure	Soufflet	Reproductibilité	± 1.0 % E.M. typ.
Plage de mesure	-0.9 ... 1.5 à 4 ... 40 bar	Température de médias	-40°C ... +150°C
Signal de sortie	1 Inverseur libre de potential (SPDT)	Température ambiante	-25°C ... +70°C
Différentiel de l'interrup-teur	Ajustable	Certificat / conformité	ABS, BV, DNV-GL, KRS, LRS, RINA EN60730-1/ EN60730-2-6: Type 2.B.H
Point de commutation	Calibration en baisse		

Sous réserve de modifications

Trafag sensors & controls
Switzerland

Industriestrasse 11
8608 Bubikon

+41 44 922 32 32
www.trafag.com

trafag sensors controls

Information pour la commande/code de type

		XXX	XX	XX	XXX	XX	XX
Codification des variantes	Grand différentiel de l'interrupteur ajustable, avec affichage et vis de réglage interne	**903**					
	Grand différentiel de l'interrupteur ajustable, sans affichage, avec vis de réglage interne	**907**					
	Petit différentiel de l'interrupteur ajustable, avec affichage et vis de réglage interne	**940**					
	Petit différentiel de l'interrupteur ajustable, sans affichage, avec vis de réglage interne	**941**					
Microrupteur	Résistance aux vibrations standard [1) 3)]		**11**				
	Haute résistance aux vibrations [3)]		**12**				
	Résistance aux vibrations augmentée [3)]		**23**				

Plage

Plage [bar]	Surpression [bar]	Pression d'éclatement [bar]	Plage [psi]	Surpression [psi]	Pression d'éclatement [psi]	
-0.9 ... 1.5	10	13	-13.1 ... 21.8	145	188	**72**
0.2 ... 1.6	10	13	2.9 ... 23.2	145	188	**73**
0.2 ... 2.5	10	13	2.9 ... 36.3	145	188	**75**
0 ... 4	12	26	0 ... 58	174	377	**76**
0 ... 6	12	26	0 ... 87	174	377	**77**
1 ... 10	24	36	14.5 ... 145	348	522	**78**
1 ... 16	24	36	14.5 ... 232	348	522	**79**
2 ... 25	40	75	29 ... 362	580	1087	**80**
4 ... 40	40	75	58 ... 580	580	1087	**81**

Sonde

Matériel du capteur	Matériel du boîtier du capteur	Filet	Plage	
Soufflet de bronze (CuSn6)	Laiton (CuZn39Pb3)	G1/4" femelle	72	**900**
Soufflet de bronze (CuSn6)	Laiton (CuZn39Pb3)	G1/4" femelle	73, 75	**901**
Soufflet de bronze (CuSn6)	Laiton(CuZn39Pb3)	G1/4" femelle	76 ,77	**903**
Soufflet de bronze (CuSn6)	Laiton (CuZn39Pb3)	G1/4" femelle	78, 79	**905**
Soufflet de bronze (CuSn6)	Laiton (CuZn39Pb3)	G1/4" femelle	80, 81	**907**
Soufflet acier inox 1.4435	Laiton (CuZn39Pb3)	G1/4" femelle	82, 83	**940**
Soufflet de bronze (CuSn6)	Laiton (CuZn39Pb3)	G1/2" mâle	72	**909**
Soufflet de bronze (CuSn6)	Laiton (CuZn39Pb3)	G1/2" mâle	73, 75	**902**
Soufflet de bronze (CuSn6)	Laiton (CuZn39Pb3)	G1/2" mâle	76, 77	**904**
Soufflet de bronze (CuSn6)	Laiton (CuZn39Pb3)	G1/2" mâle	78, 79	**906**
Soufflet de bronze (CuSn6)	Laiton (CuZn39Pb3)	G1/2" mâle	80, 81	**908**
Soufflet acier inox 1.4435	Laiton (CuZn39Pb3)	G1/2" mâle	82, 83	**941**
Soufflet de bronze (CuSn6)	Laiton nickelé chimiquement	G1/4" femelle	72	**950**
Soufflet de bronze (CuSn6)	Laiton nickelé chimiquement	G1/4" femelle	73, 75	**951**
Soufflet de bronze (CuSn6)	Laiton nickelé chimiquement	G1/4" femelle	76 ,77	**953**
Soufflet de bronze (CuSn6)	Laiton nickelé chimiquement	G1/4" femelle	78, 79	**955**
Soufflet de bronze (CuSn6)	Laiton nickelé chimiquement	G1/4" femelle	80, 81	**957**

Matériel du capteur	Matériel du boîtier du capteur	Filet	Plage	
Soufflet de bronze (CuSn6)	Laiton nickelé chimiquement	G1/2" mâle	72	**959**
Soufflet de bronze (CuSn6)	Laiton nickelé chimiquement	G1/2" mâle	73, 75	**952**
Soufflet de bronze (CuSn6)	Laiton nickelé chimiquement	G1/2" mâle	76, 77	**954**
Soufflet de bronze (CuSn6)	Laiton nickelé chimiquement	G1/2" mâle	78, 79	**956**
Soufflet de bronze (CuSn6)	Laiton nickelé chimiquement	G1/2" mâle	80, 81	**958**
Soufflet acier inox 1.4435 [2)]	Laiton nickelé	G1/4" femelle	72	**800**
Soufflet acier inox 1.4435 [2)]	Laiton nickelé	G1/4" femelle	73, 75	**801**
Soufflet acier inox 1.4435 [2)]	Laiton nickelé	G1/4" femelle	76 ,77	**803**
Soufflet acier inox 1.4435 [2)]	Laiton nickelé	G1/4" femelle	78, 79	**805**
Soufflet acier inox 1.4435 [2)]	Laiton nickelé	G1/4" femelle	80, 81	**807**
Soufflet acier inox 1.4435 [2)]	Laiton nickelé	G1/4" femelle	82, 83	**840**
Soufflet acier inox 1.4435 [2)]	Laiton nickelé	G1/2" mâle	72	**809**
Soufflet acier inox 1.4435 [2)]	Laiton nickelé	G1/2" mâle	73, 75	**802**
Soufflet acier inox 1.4435 [2)]	Laiton nickelé	G1/2" mâle	76 ,77	**804**
Soufflet acier inox 1.4435 [2)]	Laiton nickelé	G1/2" mâle	78, 79	**806**
Soufflet acier inox 1.4435 [2)]	Laiton nickelé	G1/2" mâle	80, 81	**808**
Soufflet acier inox 1.4435 [2)]	Laiton nickelé	G1/2" mâle	82, 83	**841**

		XXX	XX	XX	XXX	XX	XX
Fixation	Directement au capteur ou boîtier					00	
	Avec platine murale					31	
Accessoires	Plombage (protection contre manipulation)						16
	Passe-câble à vis M20x1.5 (EN 50262)						07
	Passe-câble à vis M24x1.5 (DIN89280)						27
	Passe-câble à vis M18x1.5 (DIN89280)						40
	Eléments d'amortissement et snubber voir fiche technique H72258						

[1] Interrupteur 11 seulement avec type No. 940, 941
[2] Matériel avec contact de médias: 1.4435
[3] Différentiel de l'interrupteur ajustable

Produits standard (délai de livraison extra court)

Produit No.	Codification	Plage de pression [bar]	Surpression max. [bar]	Différentiel de l'interrupteur [bar]	Diamètre Y [mm]	Longueur X [mm]
PV6	903 2377 903	0 ... 6	12	0.4 ... 3.2 (ajustable)	33	47
PV16	903 2379 905	1 ... 16	24	1 ... 7.5 (ajustable)	27	42.5
PV40	903 2381 907	4 ... 40	40	3 ... 18 (ajustable)	27	42.5
PVF1.5	940 2372 900	-0.9 ... 1.5	10	0.06 ... 0.2 (ajustable)	45	56.5
PVF2.5	940 2375 901	0.2 ... 2.5	10	0.06 ... 0.2 (ajustable)	45	56.5
PVF6	940 2377 903	0 ... 6	12	0.2 ... 0.6 (ajustable)	33	47
PVF16	940 2379 905	1 ... 16	24	0.5 ... 1.6 (ajustable)	27	42.5

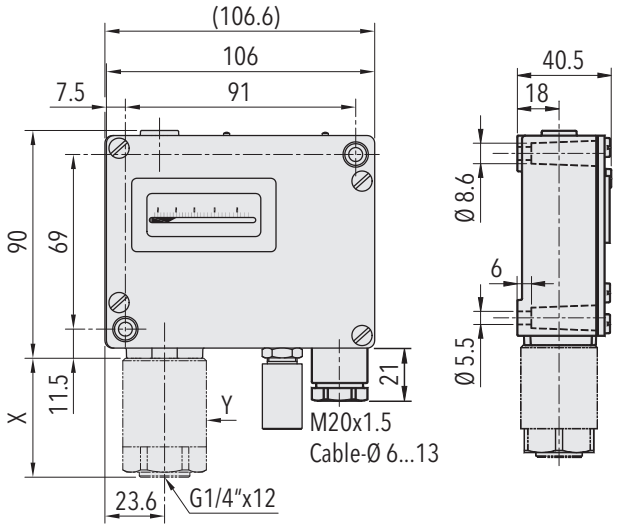

Spécifications		
Précision	Reproductibilité	± 1.0 % E.M. typ.
	Précision d'échelle typ.	± 2.0 % E.M. typ.
	Différentiel de l'interrupteur	Voir tableau
	Plage de réglage du point de commutation [1)]	10% ... 90% E.M.
Conditions d'environnement	Température ambiante	-25°C ... +70°C
	Température de médias	-40°C ... +150°C
	Température de stockage	-25°C ... +85°C
	Protection	IP65
	Humidité	Max. 95 % relative
	Vibration	5...25 Hz: ±1.6 mm 25...100 Hz: 4g Plages 72, 73, 75 5...50 Hz: 20 mm/sec.
	Choc	50g/ 11ms
Spécifications mécaniques	Sonde	Voir information pour la commande
	Boîtier	AlSi10Mg/ Vernis avec époxy
	Joint	NBR
	Passe-câble à vis	Laiton nickelé
	Couple de serrage	Max. 25 Nm
	Montage	toute position
	Poids	~ 710 g
Microrupteur	Pouvoir de coupure	Voir tableau
	Résistance d'isolation	500 VDC/100 MΩ
	Rigidité diélectrique	2 kV contre la masse
	Durée de vie (mécanique)	Microrupteur 11: 20 Mio. cycles Microrupteur 12/23: 0.3 Mio. cycles
Connexion électrique	Connexions électriques	Borne à vis
	Presse-étoupe	M20x1.5 Câble-Ø 6...13 mm
	Borne à vis	3 x 1.5...4 mm²

[1)] Autres plages de réglage sur demande

Informations additionelles		
Documents	Fiche technique	www.trafag.com/H72257
	Mode d'emploi	www.trafag.com/H71261
	Flyer	www.trafag.com/H70910

Dimensions

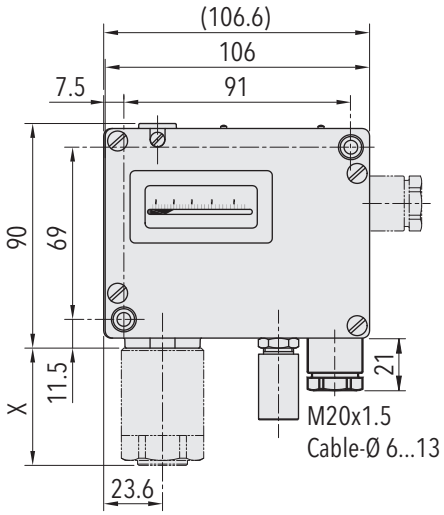

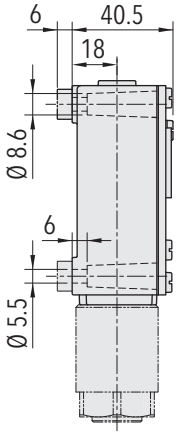

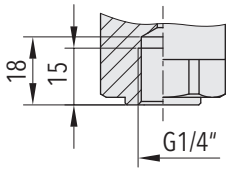

G1/4" femelle

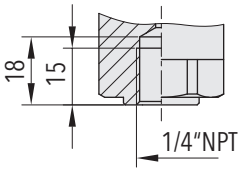

1/4"NPT femelle

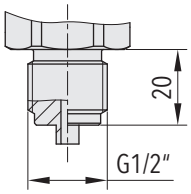

Dimension X et Y voir fiche technique H72271

G1/2" mâle

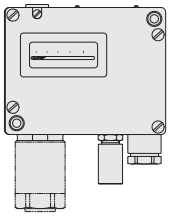

903

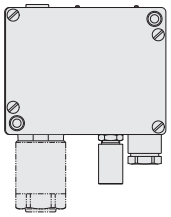

907

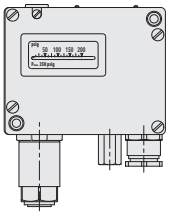

940

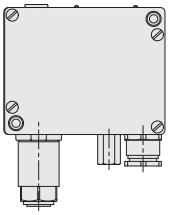

941

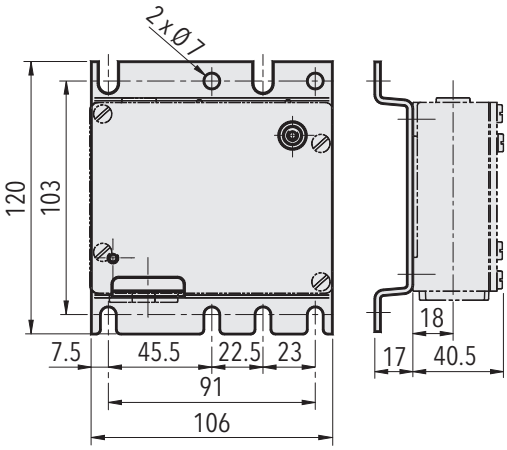

9XX.XX.XX.XXX.**31**.XX

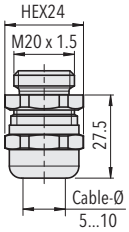

9XX.XX.XX.XXX.XX.**07**

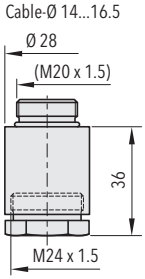

9XX.XX.XX.XXX.XX.**27**

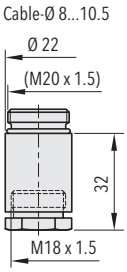

9XX.XX.XX.XXX.XX.**40**

Différentiel de l'interrupteur typ. @ 25°C					
Plage de mesure capteur soufflet	**[bar]**	**-0.9 ... 1.5** **0.2 ... 1.6** **0.2 ... 2.5**	**0 ... 4** **0 ... 6**	**1 ... 10** **1 ... 16**	**2 ... 25** **4 ... 40**
Plage ajustable du différentiel de l'interrupteur **Microrupteur 12/23** (Type 903/907)	**[bar]**	0.1 ... 1.3	0.4 ... 3.2	1 ... 7.5	3 ... 18
Plage ajustable du différentiel de l'interrupteur **Microrupteur 11/12/23** (Type 940/941)	**[bar]**	0.06 ... 0.2	0.2 ... 0.6	0.5 ... 1.6	1 ... 4

Spécifications électriques de l'interrupteur			
		Pouvoir de coupure Charge ohmique (Charge inductive)	
Type	**Caractéristiques**	**AC**	**DC**
11*)	Interrupteur à moyen différentiel	125 V, 15 (1.5) A 250 V, 15 (1.25) A 500 V, 10 (0.75) A	250 V, 0.25 (0.03) A 125 V, 0.5 (0.05) A 30 V, 6 (1.5) A 14 V, 15 (1.5) A
12	Haute résistance aux vibrations; interrupteur à moyen différentiel	125 V, 15 (1.5) A 250 V, 15 (1.25) A 500 V, 10 (0.75) A	250 V, 0.3 (0.2) A 125 V, 0.75 (0.4) A 30 V, 15 (1.5) A 14 V, 15 (1.5) A
23	Résistance aux vibrations augmentée; interrupteur à moyen différentiel	125 V, 15 (1.5) A 250 V, 15 (1.25) A 500 V, 10 (0.75) A	250 V, 0.3 (0.2) A 125 V, 0.6 (0.4) A 30 V, 15 (1.5) A 14 V, 15 (1.5) A

*) Interrupteur 11 seulement avec type No. 940, 941

Connexion électrique

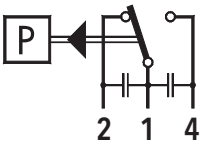

Interrupteur 11/12/23