Pistolet pour cire chaude

N° de commande
2520-090-2740

Pistolet pour cire chaude

Pour mettre en œuvre des produits chauds, le pistolet de pulvérisation performant HS 25 a été équipé d'un godet et d'un chapeau d'air pouvant être chauffés.

Le réglage progressif de la température est possible jusqu'à 80°C. Un dispositif automatique spécial évite la surchauffe du produit. La bonne conductibilité thermique de la partie supérieure du pistolet garantit un réchauffement uniforme de l'air de pulvérisation.

Le pistolet offre la même fonctionnalité que le pistolet de pulvérisation haut de gamme HS 25.

Le pistolet pour cire chaude ne se prête pas à la mise en œuvre de produits á base de solvants.

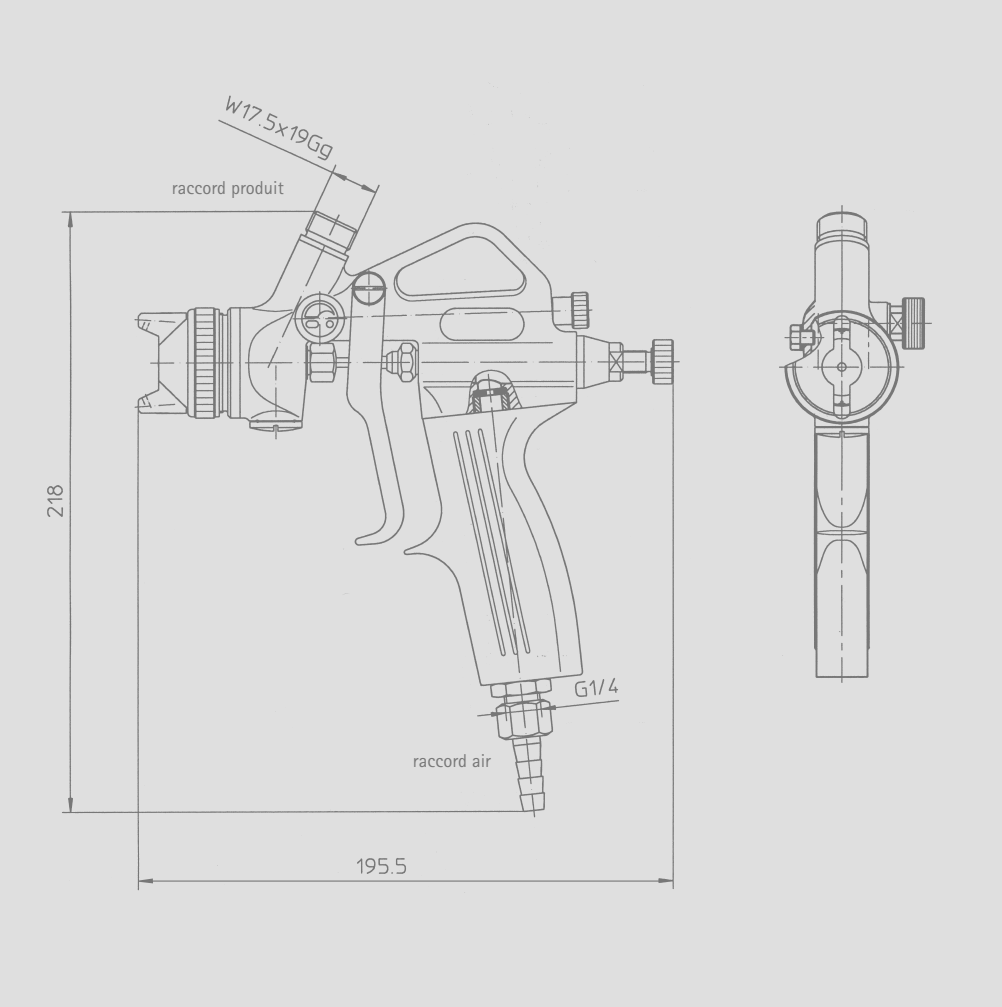

L'installation de pulvérisation pour cire chaude se compose d'un pistolet de pulvérisation manuel HS 25 version conventionnelle ou HVLP, d'un thermostat, d'une tête de buse et d'un godet chauffants ainsi que d'un jeu de tuyaux flexibles.

Données techniques

Tension: ..... 230V AC 50/60 Hz
Chauffage: ..... 40 V DC
Poids: ..... env. 350 g
Diamètre de buse: ..... 0,2 - 2,5 mm
Sur demande, dimensions spéciales disponibles

Sons réserve de modifications