CODIX 532 pour thermocouples J, K et N

Caractéristiques
- Affichage de la température en °C ou °F
- Enregistrement MIN/MAX et mémorisation des paramètres en cas de coupure de courant
- Isolation galvanique avec protection contre les inversions de polarité
- Raccordement par bornes à visser au pas de 5 mm
- Entrée pour la fonction Hold

Entrées
Thermocouples J, K, N
Avec compensation externe ou interne de la soudure froide

Autres avantages
- Programmation et utilisation simples
- Design industriel actuel
- 5 mesures/seconde, non modifiable

Données techniques

Tension d'alimentation :	10 ... 30 V CC, isolation galvanique avec protection intégrée contre les inversions de polarité
Consommation :	Max. 40 mA
Affichage :	5 décades, LED rouges à 7 segments ; hauteur 8 mm
Vitesse de mesure :	5 mesures/seconde, non modifiable
rafraîchissement de l'affichage :	1 ... 2 fois par seconde
Mém. des paramètres :	EEPROM
Boîtier :	A encastrer dans panneau, 48 x 24 mm selon DIN 43 700; RAL 7021, gris foncé
Température ambiante :	–20 ... +65 °C
CEM :	Conforme à la directive CE 89/336/CEE sur la CEM
Emissions parasites :	EN 50081-2/EN 55011 Classe B
Résistance aux parasites :	EN 6100-6-2
Indice de protection :	IP65 (face avant)
Poids :	Env. 50 g
Entrées de commande :	Haut : 4 ... 30 V CC Bas : 0 ... 2 V CC

Entrée :	Sonde à thermocouple J (Fe-CuNi) K (Ni-CrNi) N (NiCrSi-NiSi) Avec surveillance de rupture de la sonde	
Plages de température :	Selon DIN IEC 584	
	J (Fe-CuNi)	–210,0 °C ... +1200,0 °C
		–346,0 °F ... +2192,0 °F
	K (Ni-CrNi)	–200,0 °C ... +1372,0 °C
		–328,0 °F ... +2501,6 °F
	N (NiCrSi-NiSi)	–200,0 °C ... +1300,0 °C
		–328,0 °F ... +2370,0 °F
Résolution :	0,1 °C (0,1 °F) ou 1 °C (1°F)	
Défaut de linéarité :	< 0,4 % sur toute la plage de mesure pour une température ambiante de 20 °C	
Erreur de soudure froide :	±1,0 °C typ. ±3,0 °C	
Dérive due à la temp.:	0,1 $K/K_{Ambiante}$	
Technique de raccordement :	Bornes à visser au pas de 5,08 mm, 7 bornes	

Raccordement électrique

Raccordement tension d´alimentation et entrée Latch

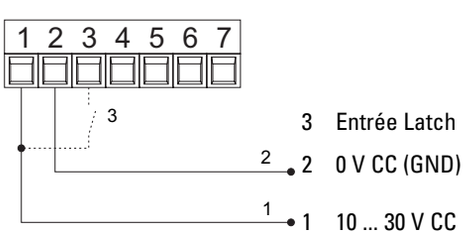

Sonde à thermocouple

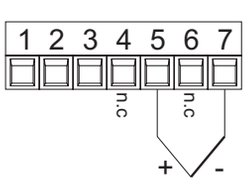

CODIX 532 pour thermocouples J, K et N

Dimensions :

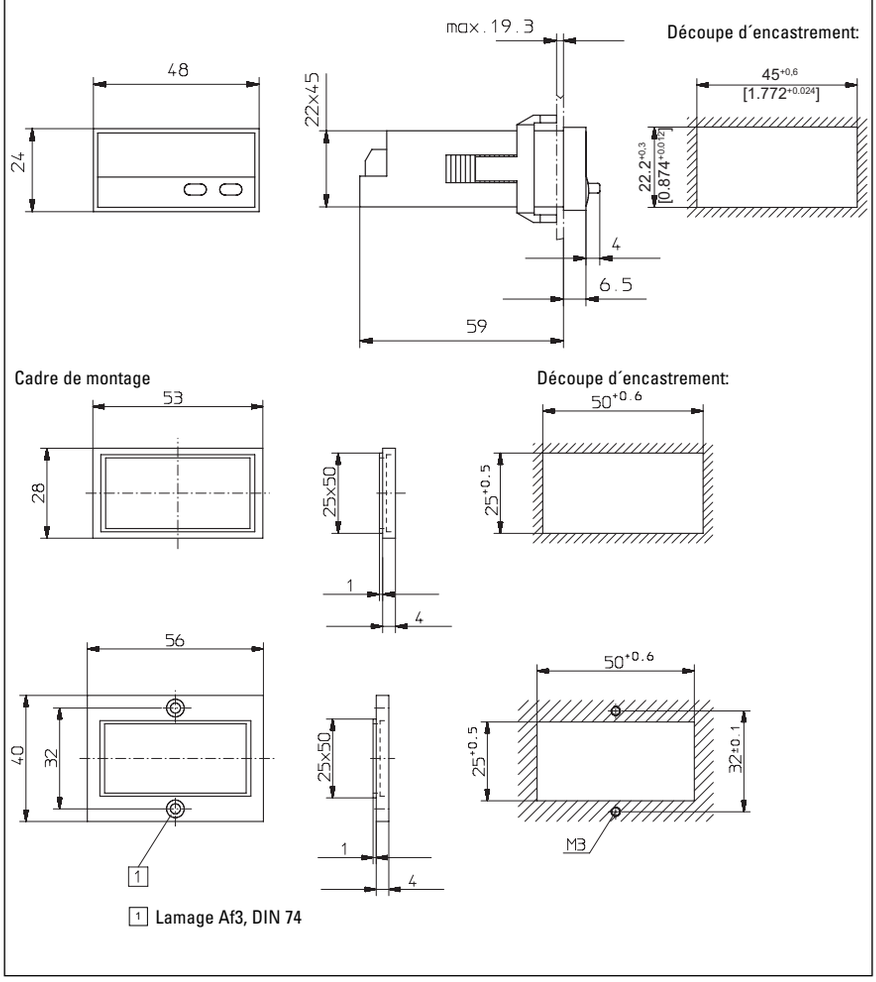

Raccordement:

1 Tension d´alimentation 10 ... 30 V CC
2 0 V CC GND
3 Entrée Latch
4 n.c.
5 "+" du thermocouple
6 n.c.
7 "–" du thermocouple

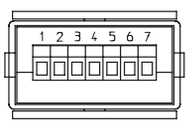

Domaines d'utilisation

- Refroidissement d'armoires
- Installations de boulangerie
- Installations de séchage/Fours
- Machines d'emballage
- Machines-outils et machines de transformation de matières plastiques
- Installations chimiques et pharmaceutiques
- Machines pour l'industrie agro-alimentaire et les boissons
- Industrie des semi-conducteurs
- Alimentation en énergie et climatisation
- Machines à papier
- Machines pour la production de verre

La livraison comprend:

Afficheur digital
Etrier de montage
Cadre pour montage par vis, découpe d´encastrement 50 x 25 mm
Cadre pour montage par étrier, découpe d´encastrement 50 x 25 mm
Joint
1 jeu de symboles autocollants
Instructions d`utilisation multilingues

Références de commande *CODIX* 532:

Réf. de cde : 6.532.012.300

Accessoires voir Page 37