ERR 20/1

Description rapide

Ventilateur centrifuge pour gaine ronde, DN 200, courant alternatif

Exemples d'utilisation

Aspiration mécanique, Aspiration au poste de travail, Site de fabrication, Local de stockage, Laboratoire

Référence	0080.0275

Caractéristiques techniques

Débit d'air	840 m³/h
Vitesse de rotation	2.611 1/min
Type de turbine	centrifuge
Vitesse variable	✓
Classe de rendement énergétique	F
Type de tension	Courant alternatif
Tension de service	230 / 220 V
Fréquence secteur	50 Hz / 60 Hz
Puissance nominale	116 W
I_{Max}	0,5 A
Type de protection	IP X4
Classe de température	F
Position d'installation	vertical / horizontal
Boîtier matériau	Tôle d'acier, poudrée
Poids	4,4 kg
Largeur nominale	200 mm
Largeur	370 mm
Hauteur	407 mm
Profondeur	230 mm
Température du fluide au courant nominal	-20 °C jusqu'au 60 °C
Température des fluides à I_{max}	-20 °C jusqu'au 60 °C
Unité de conditionnement	1 pièce
Gamme	C
GTIN (EAN)	4012799802754

ERR 20/1

Niveau sonore dans le spectre des octaves

	63 Hz	125 Hz	250 Hz	500 Hz	1 kHz	2 kHz	4 kHz	8 kHz	Total
L_{WA2}, S1 (dB(A))	15	29	27	31	28	19	9	–	35
L_{WA2}, S2 (dB(A))	20	38	35	41	39	36	27	13	45
L_{WA2}, S3 (dB(A))	27	40	42	50	49	46	43	29	54
L_{WA2}, S4 (dB(A))	28	42	45	53	53	50	48	35	58
L_{WA2}, S5 (dB(A))	34	43	47	55	56	53	51	38	60
L_{WA5}, S1 (dB(A))	18	34	52	48	45	41	29	16	55
L_{WA5}, S2 (dB(A))	26	38	69	60	57	56	47	37	70
L_{WA5}, S3 (dB(A))	34	42	59	69	67	65	62	50	73
L_{WA5}, S4 (dB(A))	36	45	65	68	71	68	66	55	75
L_{WA5}, S5 (dB(A))	38	47	67	69	73	70	69	58	77
L_{WA6}, S1 (dB(A))	27	34	58	44	43	41	27	14	59
L_{WA6}, S2 (dB(A))	28	38	66	60	56	57	47	35	68
L_{WA6}, S3 (dB(A))	34	42	63	62	65	65	61	48	71
L_{WA6}, S4 (dB(A))	36	45	66	64	68	68	64	53	74
L_{WA6}, S5 (dB(A))	37	47	66	66	70	70	66	56	75

L_{WA2}= niveau sonore du boîtier en dB.
L_{WA5}= niveau sonore de l'aspiration libre en dB.
L_{WA6}= niveau sonore du soufflage libre en dB.

ERR 20/1

Courbe caractéristique

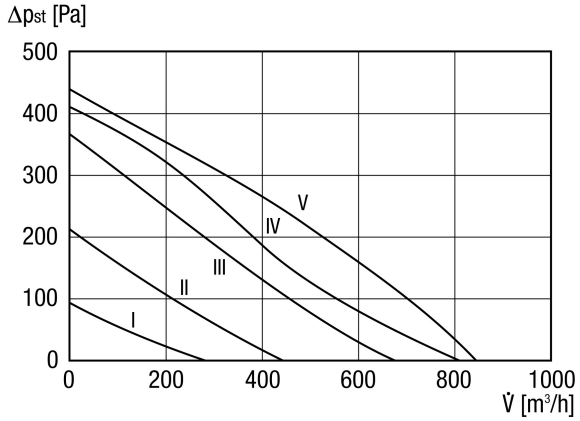
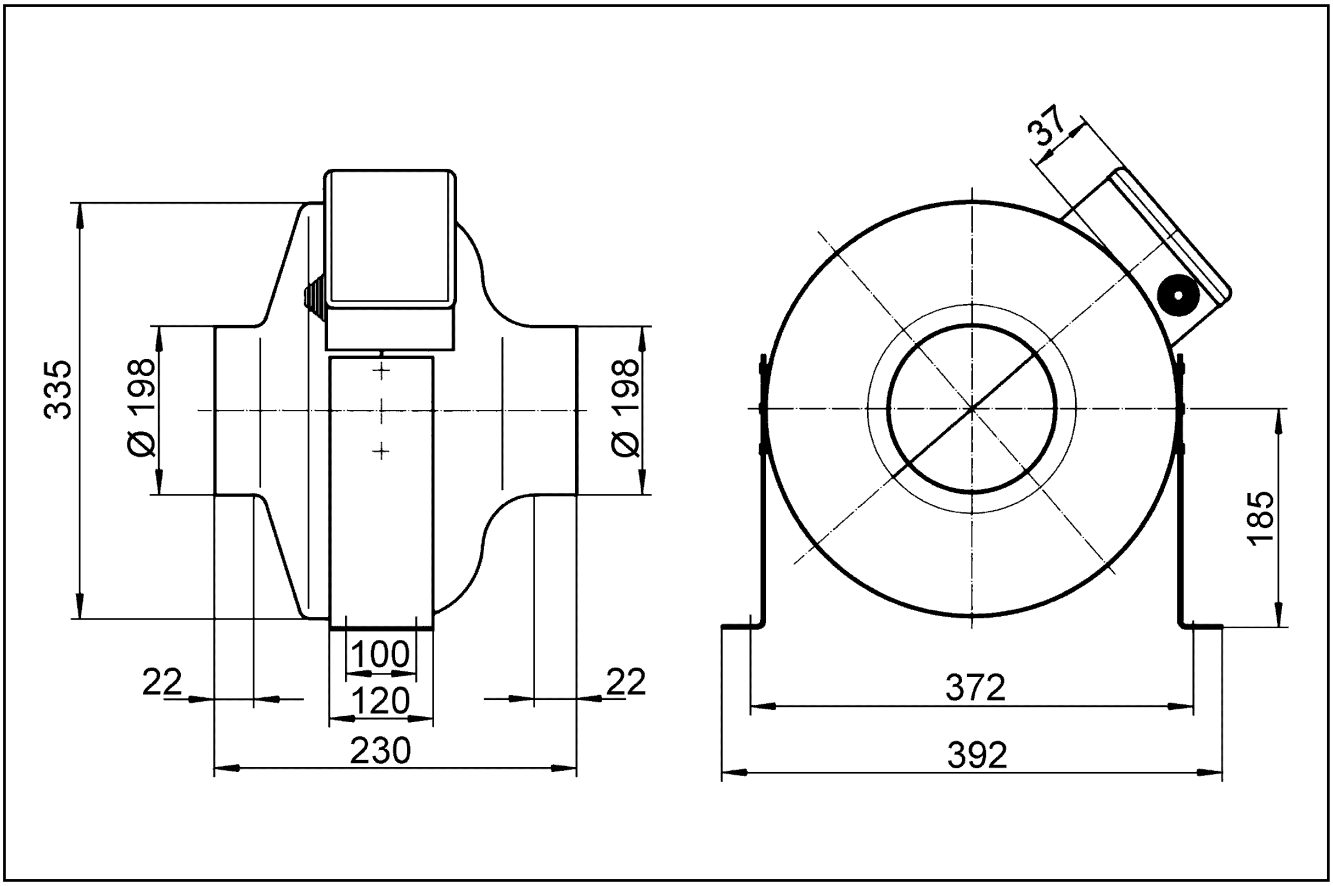
Dessin coté [mm]