Robot SCARA TMB100

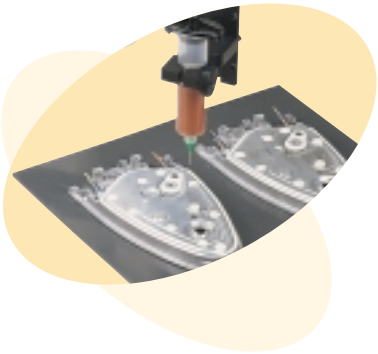

Robot TMB100

De type SCARA ce robot est composé d'un bras articulé monté sur un axe vertical. Cette combinaison permet de couvrir une très large surface de travail et de réaliser des déplacements rapides et précis.
Il est très polyvalent et compact, facile à programmer par apprentissage direct et à s'intégrer en ligne.

Opération

Interpolations automatiques linéaires et circulaires dans tous les axes. Le modèle TMB100-4 comprend un axe de rotation de 360°. Adapté aux travail en poste et sur ligne pour les opérations très variées comme le dosage, manipulation de pièces et soudage.
La fonction palettisation en 3D est intégrée.

Caractéristiques

Longueur de bras (J1+J2) 440 mm

Points, lignes, arcs, et cercles

Cordons, remplissage, vernissage, manipulations, soudage

Efficace et productif, l'électronique est entièrement intégrée

Répétabilité < 0.02 mm

Mémoire jusqu'à 100 programmes, 6 000 points

Rapide, précis et fonctionne 24 h/24

Programmation

Boîtier de programmation par apprentissage.
Choix de fonction sur grand écran.
Interpolations linéaires et circulaires automatiques en trois dimensions et 4 pour la version R.
Logiciel sous Windows® et connexion CAD en option.

Intégration
Le système inclus 25 entrées et 24 sorties pour la connexion des outils. En option PCB pour augmenter la capacité entrées/sorties jusqu'à 57/56 signaux interface.
Automate indépendant intégré.
Voir la section dosage pour le modèle de doseur.

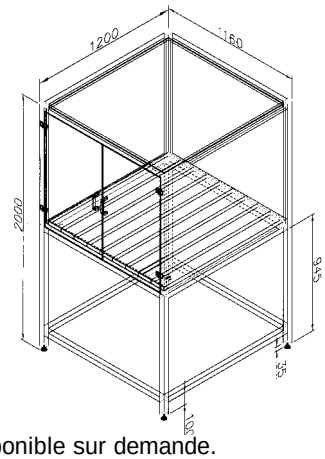

Capotage disponible sur demande.

Références

TMB100-220	robot 3-axes 220V
TMB100-CE-220	robot 3-axes 220V CE
TMB100-4-220	robot 4-axes 220V
TMB100-4-CE-220	robot 4-axes 220V CE

Accessoires

TMB100-M-GNL	Carte mémoire générale
TMB100-M	Carte mémoire de dosage
TMB100-T	Boîtier de programmation
TMB100-OB	Boîtier opérations
I&J2200-WIN	Windows® software

© I&J Fisnar France 2006

Tél : 01 30 30 30 90 Fax : 01 30 30 97 64
ijfisnar@wanadoo.fr