Cellule Multifaisceaux

POLYCAPTIL

Centrale de surveillance destinée à assurer le service d'hygiène des urinoirs à rinçage à eau.

- Surveillance simultanée de 3 urinoirs
- Economie d'eau grâce au traitement personnalisé de chaque voie
- Absence de risques de vandalisme grâce à un boîtier dans le plafond
- Sûreté de fonctionnement par son principe de triangulation

Adresse : **Polycaptil, 7 Chemin de Palente, 25000 BESANCON,** **Site : www.polycaptil.fr**
Contact : **03 81 47 72 44** ou **contact@polycaptil.fr**

Cellule Multifaisceaux

POLYCAPTIL

POLYCAPTIL a développé un concept de centrale de surveillance destinée à assurer le service d'hygiène des urinoirs à rinçage à eau. Ce produit surveille simultanément 3 urinoirs et en assure le nettoyage poste à poste, à chaque passage d'usager.
Son principe de détection à **suppression de fond et insensibilité aux couleurs** permet de l'installer au plafond sans risque de détection parasite et avec une grande sécurité de portée.

Par les **avantages** de ce dispositif :

- Une absence de risques de vandalisme par l'implantation du boîtier dans le plafond
- Une sûreté de fonctionnement par son principe de triangulation grâce à un fonctionnement stable exempt de réflexions parasites, dans tous les environnements (Céramiques brillantes, sols humides)
- Une économie d'eau de rinçage, grâce au traitement personnalisé de chaque voie.

Fiche technique :

Encombrement du boîtier :
H x L x P : 143 x 122 x 55 mm

Angles de visée :
27° entre faisceaux

Caractéristiques Générales

Source de lumière : diode Infra Rouge pulsée 680 nm
Angle d'ouverture du faisceau : 5°
Récepteur : Type PSD
Indicateur de détection par voyant rouge
Portée de 50 cm à 150cm réglable

Caractéristiques Electriques :

Alimentation : 12 VAC, 48 VA
Sorties : 3 sorties indépendantes pour commande des électrovannes en 12 VAC, 1 A
Test de commande des électrovannes

Fonctionnement de chaque zone :

Gestion des fonctions par microprocesseur.
Voyant de fonction : diode rouge sur chaque zone.
Ouvertures d'eau réglables par potentiomètres, à action commune sur les 3 voies :
Fonctions indépendantes sur chaque voie :
- **Prise en compte utilisateur 3s fixe**
- **Pré rinçage de 0 à 7 s après prise en compte de l'utilisateur**
- **Rinçage de 3 à 20 s à la sortie**

Vérification de durées par déclenchement manuel des électrovannes par action sur bouton de test.

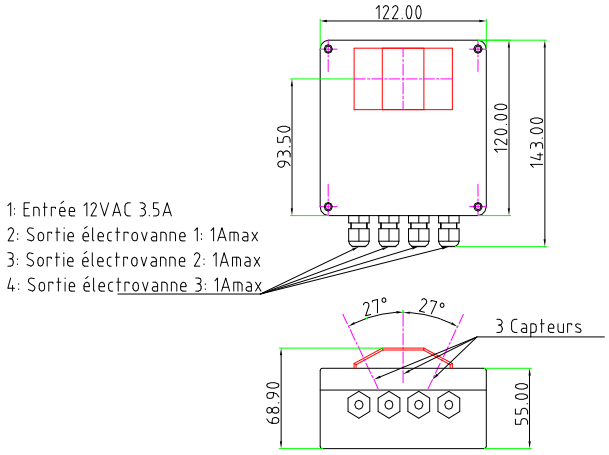

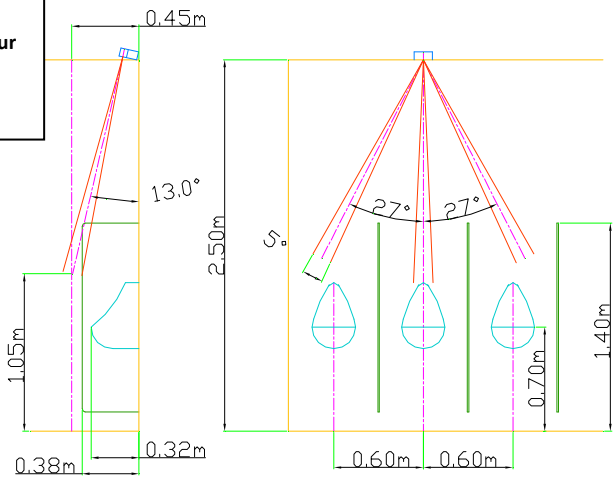

Option de fourniture :
Le système de surveillance peut être fourni avec les éléments formant un kit d'équipement complet :

- Un transformateur 220 VAC /12 VAC, 48 VA, traité pour installation en milieu sanitaire.
- Les électrovannes de commande 12 VAC, 1A
- Câbles électrovannes.
- Equerre de fixation et visserie

Installation cellule inclinée de 13°

Le détecteur s'installe au plafond ou au mur en respectant les dispositions ci-dessus

Adresse : **Polycaptil, 7 Chemin de Palente, 25000 BESANCON,** **Site : www.polycaptil.fr**
Contact : **03 81 47 72 44** ou **contact@polycaptil.fr**