ABRI VÔUTE 2.5m

S3O

8529040

Structure : poteaux réglables en acier galvanisé 80x80, avec pieds réglables de 0 à 200 mm en hauteur montés sur platines

Toiture : cadre composé de 2 traverses et 2 gouttières en alu, fixées dans les supports en U des poteaux. Voûte en polycarbonate alvéolaire translucide de 6 mm traitée anti-UV. Arceaux en profilé aluminium cintré

Option : **bardages latéraux, bardages de fond**. cadre réalisé en profilé alu, vitrage en polycarbonate alvéolaire translucide de 10mm.

Support cycles : en **option 6 places avec pommeaux au choix.**

Finition : peint sur galva .

Extension : possible par multiples de 2.5M (soit 6 places.)

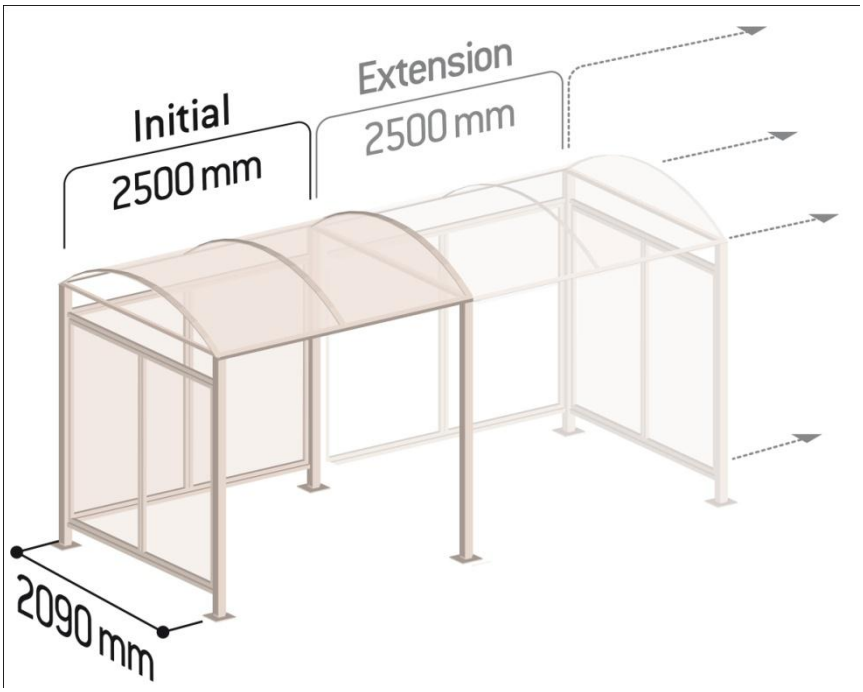

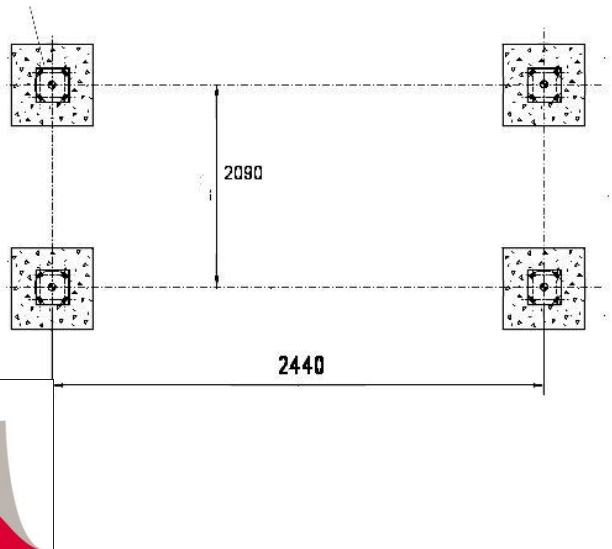

Autres coloris disponible s sur demande

FABRICATION FRANÇAISE