Laminoir mécanique STS 615

Laminoir mécanique sur socle.
Pour laminer tous les types de pâtes.
Pour hôtels, restaurants, grandes cuisines et petites boulangeries-pâtisseries.

Modèle STS 615

Argumentaire technique

- Largeur des tapis
- Socle peint, mobile et avec arrêt
- Tables relevables en acier inoxydable
- Tapis d'entrée et de sortie entraînés
- Graduation facilement lisible, verrouillage épaisseur finale
- Les racleurs sont démontables sans outils
- Éléments séparés pour le démarrage et l'arrêt
- Grilles de protection
- Dispositif de protection pour les doigts
- Nettoyage facile des tapis avec un torchon mouillé
- Bac à farine

Options

- Tapis transporteurs en matière synthétique
- Contrôle par pédale
- Farineur automatique
- Table avec longueur 3320 mm
- Levier pour le va et vient
- Plaque réceptrice pour farine

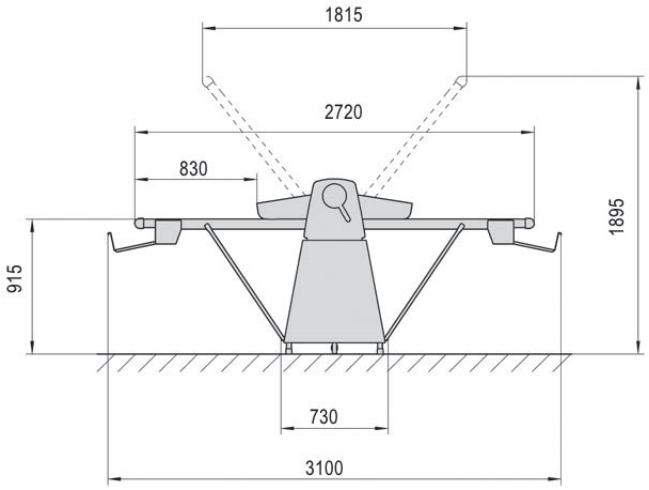

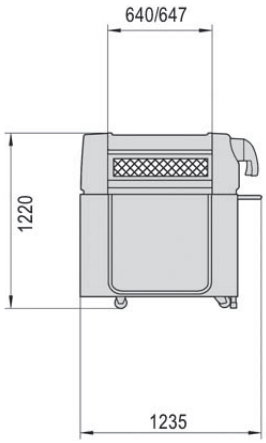

Données techniques

- Ouverture des cylindres : 0.2 – 45 mm
- Diamètre des cylindres : 84 mm
- Longueur des cylindres : 660 mm
- Vitesse du tapis de décharge : 50 m / min
- Dimensions (position de travail) : 3100 x 1235 x 1200 mm
- Dimensions (position de repos) : 1815 x 1235 x 1895 mm
- Puissance du moteur : 1.0 kVA
- Tension d'alimentation : 3 x 200 – 460 V, 50/60 Hz
- Poids net : 225 kg