www.exa-france.com	www.grupoepelsa.com	FICHE TECHNIQUE Bascule Industrielle	MODELES PPDXN

Ensemble PPVS + DXN-60

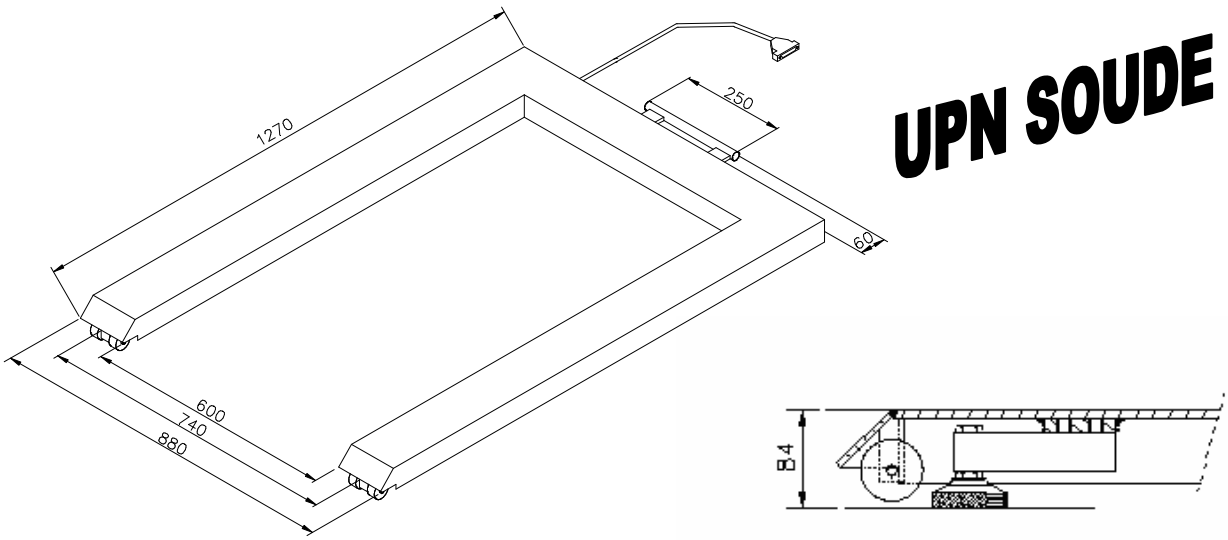

MODELE	CAPACITE / ECHELON	CAPTEURS	REFERENCE
PPDXN= PPVS+ DXN-60	150kg/50g	LC2-100	0069232000DXN
	300kg/100g	LC2-150	0069233000DXN
	600kg/200g	LC2-300	0069234000DXN
	1500kg/500g	LC - 750	0069235000DXN
	2000kg/1000g	LC - 750	0069230100DXN
	3000kg/1000g	LC-1500	0069230200DXN

UTILISATION

Structure forme U, destinée particulièrement au pesage de palettes.
Fonctionnelle et peu encombrante, on peut la déplacer facilement grâce à une poignée à l'arrière et quatre roulettes à l'avant.
Cette bascule repose sur quatre pieds réglables en inox, vissées sur des capteurs qui travaillent en cisaillement.
Indicateur facile à manipuler ergonomique, compact et déplaçable. Variété de prestation : Poids tare, contrôle +/-, compte pièce. Indicateur livré avec son support mural. Peut être connecté à une imprimante, un ordinateur et une batterie externe. Jusqu'à 31 bascules en réseaux. Il dispose d'un afficheur en LED rouge, 6 digits de 14 mm, et 3 LED's pour indication de zéro, tare et poids net.

CARACTERISTIQUES

Construction:
En acier galvanisé à chaud pour le récepteur de charge
En Inox pour l'indicateur
Indicateur :
Inox IP65, RS232, tare semi automatique.
4 capteurs:
Modèles LC2/LC selon les portées (IP-67).
Longueur du câble de connexion : 5 mètres.
4 pieds réglables avec amortisseurs.

HOMOLOGATION

DXN-60: TC 5188
PPVS+DXN-60: T 5413

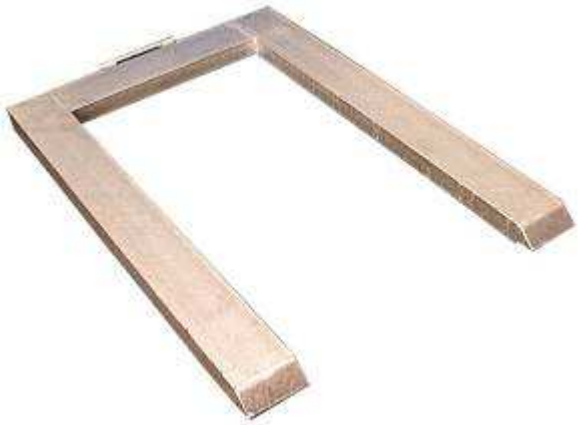

Poids brut:
58 kg pour PPVS+DXN-60