2 l'Eau Protection

Lutte contre les inondations et rétention de pollutions

Protection anti-inondation sur mesure

Barrières étanches

Système de poutre à encastrer
Une structure aluminium et acier galvanisé alliant pérennité et sécurité

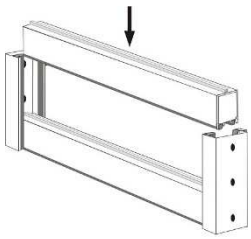

La structure

- Fabrication des rails en acier trempé galvanisé à chaud.
- Poutres encastrables en aluminium extrudé équipées de crochets en « S » pour une insertion facile et rapide.
- Vis sans fin insérée dans le rail pour compresser les poutres et les maintenir au sol. Assure l'étanchéité dès le premier millimètre d'eau.

L'étanchéité

- Etanchéité par joint en EPDM conçu pour notre produit. Ce caoutchouc éthylène propylène, résistant aux UV et intempéries, absorbe les impacts et se reforme après une utilisation prolongée.
- La conception du joint breveté protège de l'obstruction par les boues et limons.
- Joints jumeaux pour les conditions extrêmes d'impacts ou de crues violentes.
- Les joints sont fixés dans des rainures préformées et sont facilement remplaçables.

Conçues pour durer

- Usinage de qualité haut de gamme des composants en acier et aluminium.
- Appropriées pour une utilisation constante et quotidienne.
- Durée de vie du système : 50 ans.
- Durée de vie des joints : 25 ans.

La sécurité répond aux exigences des normes européennes en vigueur

- Manufacturé et testé DIN19569-4.
- Sections en acier manufacturées aux normes EN10027.
- Fabrications en galvanisé trempé ISO 1461 :1999.
- Extrusions en aluminium BS1474.
- Sections en acier inoxydable aux normes EN10088.

Caractéristiques techniques

Dimensions

- Sur mesure.
- Hauteur du système jusqu'à 2400 mm par poutres de 300 mm.
- Poutre en aluminium de 57 mm de large.
- Largeur des poutres jusqu'à 6500 mm en une travée (en une portée).
- Largeur des rails de 120 mm.

Compositions

- Rail en acier trempé galvanisé à chaud 190 microns.
- Poutres encastrables en aluminium extrudé.
- Visserie certifiée par HILTI™ ou FISHER™.

Modes d'installation possibles

- Système étanche sur 4 côtés.
- Jambe de force pour les hauts systèmes.

Tableau encastré

Tableau en surface

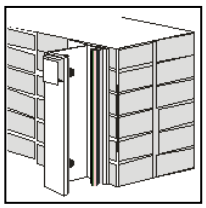

Applique intérieur ou extérieur

Fiche_PRO_BE

2 l'Eau Protection
Kéronvel —Trégondern
29250 ST POL DE LEON

Tél Standard : (+33) 04 67 55 84 00
Tél Bureau : (+33) 02 98 19 43 86

www.2leau-protection.com
information@2leau-protection.com

Détails

- **Joints en EPDM :**

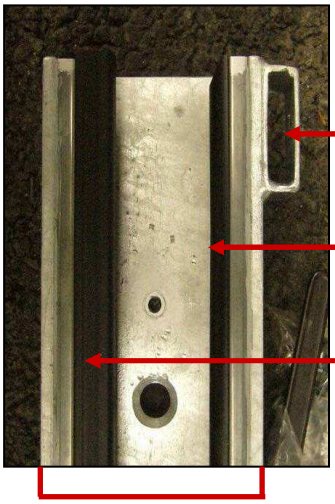

- **Poutre en aluminium extrudé :**

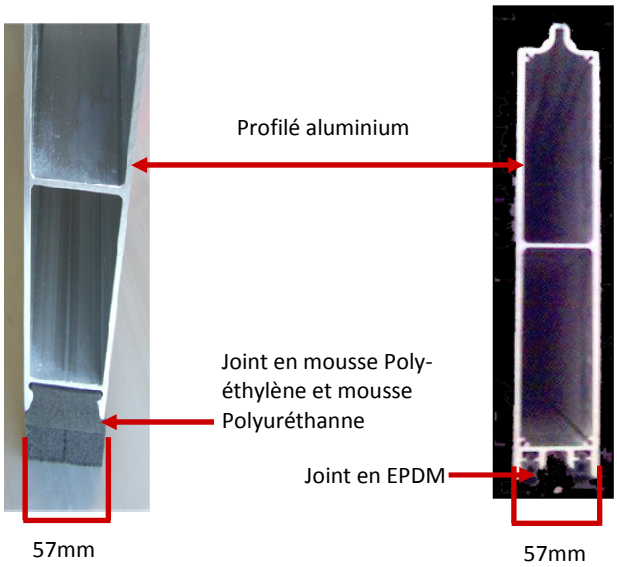

La pression exercée par l'eau dans les poutres en aluminium permet d'écraser le joint mou et de créer l'étanchéité.

La poutre en aluminium extrudé est légère (8kg au mètre linéaire), résistante, pérenne et fiable.

Etanchéité entre support et rails verticaux:

Les rails verticaux sont fixés en permanence sur le bâti. L'étanchéité entre le bâti et les rails est assurée par un joint de mastic étanche.

Etriers de compression

Une fois que les profilés horizontaux sont insérés dans les rails, les étriers de compression sont insérés dans leur logement. La barrière devient étanche lorsque les vis sans fin des étriers sont vissées et maintenues par un contre écrou.

Outils nécessaires pour rendre étanche la barrière:

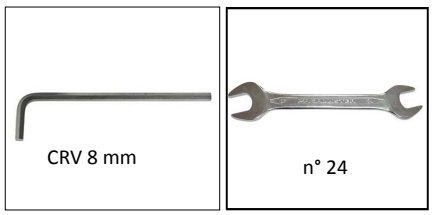

2 l'Eau Protection
Kéronvel—Trégondern
29250 ST POL DE LEON

Tél Standard : (+33) 04 67 55 84 00
Tél Bureau : (+33) 02 98 19 43 86

www.2leau-protection.com
information@2leau-protection.com

Nomenclature des éléments

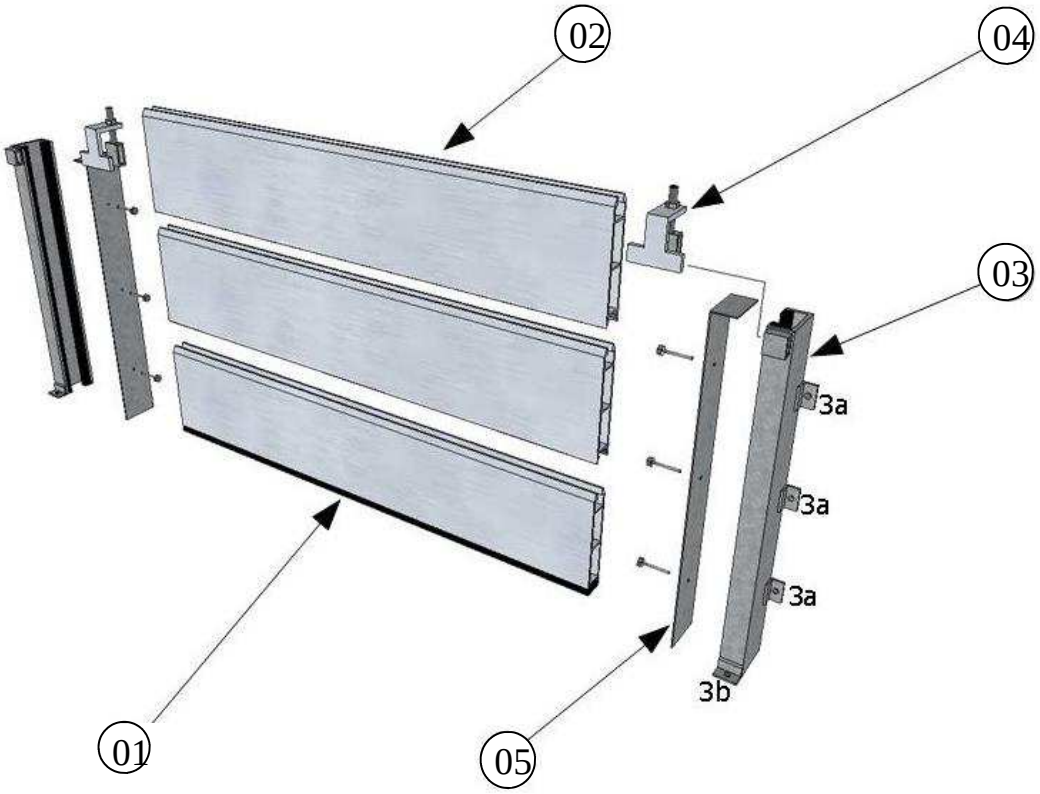

Nomenclature				
Repère	**Description**	**Matière**	**Dimensions**	**Poids**
01	Profilé horizontal de sol	Aluminium Al Mg Si 0.5 F25 (6063)	Hauteur : 300 mm Épaisseur : 57 mm	8 kg / ml
	Joint d'étanchéité au sol 01J	Mousse PE/PU (polyéthylène/polyuréthane)	Section : 58 X 28 mm	-
02	Profilé horizontal	Aluminium Al Mg Si 0.5 F25 (6063)	Hauteur : 300 mm Épaisseur : 57 mm	8 kg / ml
	Joint d'étanchéité entre profilés horizontaux 02J	EPDM	diamètre : 5.5 mm	-
03	Rail vertical avec pattes soudées 03a et 03b pour fixation sur les murs et au sol	Acier trempé galvanisé à chaud – épaisseur de galvanisation : 190 microns	UPE Section : 120 x 60 mm	12.1 kg / ml
	Joint d'étanchéité 03J	EPDM	Section : 24 X 23.2 mm	-
04	Étrier de compression	Acier trempé galvanisé à chaud – épaisseur de galvanisation : 190 microns	Épaisseur : 12 mm	1.4 kg
05	Cache de propreté (option)	Aluminium Al Mg Si 0.5 F25 (6063)	Épaisseur : 1.5 mm	0.9 kg / ml

2 l'Eau Protection
Kéronvel—Trégondern
29250 ST POL DE LEON

Tél Standard : (+33) 04 67 55 84 00
Tél Bureau : (+33) 02 98 19 43 86

www.2leau-protection.com
information@2leau-protection.com

Tous les éléments en acier des barrières sont galvanisés selon la norme **DIN EN ISO 1461**