DOMUS

WINNING THE FUTURE THROUGH INNOVATION

REPASSEUSES MURALES
PM-1018 / PM-1218

PROGRAMMATEUR ELECTRONIQUE
Simple et convivial : bouton marche/arrêt, sélection de 4 températures
Vitesses de repassage pré-déterminées, non réglables

EFFICIENCE
Confort acoustique : <50 dB
Encombrement minimum : gain de place, adapté aux petits espaces
Idéal pour le traitement de petites quantités de linge plat pour des structures comme des restaurants, des chambres d'hôtes, des auberges...

ROBUSTESSE
Revêtement Nomex : résistant aux températures élevées
Panneaux en skinplate gris et inox

FONCTIONNALITES
Grande surface de contact du rouleau avec le linge
Commande de descente du rouleau par pédale
Deux modèles disponibles :
Standard : rouleau avec revêtement polyester coton
Nomex : rouleau avec revêtement Nomex

MAINTENANCE
Installation facile : ne requiert qu'une connexion électrique
Accès facile sur les côtés pour l'entretien

AUTRES
Repasse le linge plat contenant une humidité relative conseillée entre 5 et 10 % à la sortie d'un séchoir
Murale : engagement et sortie du linge à l'avant
Rouleau ø 180 mm
Longueurs utiles : 1.000 et 1.200 mm
Chauffage électrique
Certifications CE

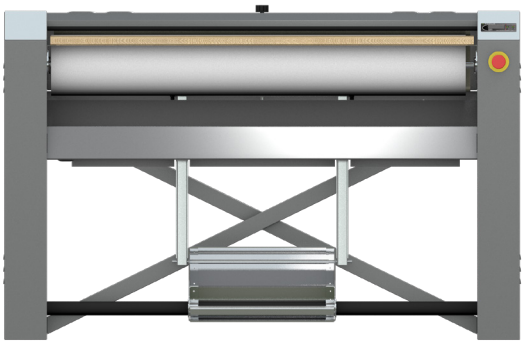

DONNEES TECHNIQUES	UNIT.	PM-1018	PM-1218
DONNES GENERALES			
Production théorique*	Kg/h	15	20
Ø Rouleau	mm	180	180
Largeur utile	mm	1.000	1.200
Vitesse de travail	mt/min	2,02	2,02
Programmateur électronique	-	Oui	Oui
Mouvement cuvette	-	manuel par pédale	manuel par pédale
PUISSANCES			
Puissance des résistances	Kw	3,3	4
Puissance moteur rouleau	Kw	0,03	0,03
Puissance électrique totale	Kw	3,33	4,03
CONNEXIONS		ELECTRIQUE	ELECTRIQUE
Tension 230V - I + N + T	N° x mm²/A	3 x 2,5 / 16A	3 x 4 / 20A
Tension 400V - III + N + T	N° x mm²/A	-	-
DIMENSIONS / DIMENSIONS D'EMBALLAGE			
Largeur nette / Largeur brute	mm	1.286 / 1.490	1.486 / 1.690
Profondeur nette / Profondeur brute	mm	400 / 540	400 / 540
Hauteur nette / Hauteur brute	mm	970 / 1.170	970 / 1.170
Poids net / poids brut	Kg	88 / 104	90 / 108
Volume	m3	0,94	1,06
AUTRES			
Niveau sonore	dB	45	45

*20 %-25 % d'humidité

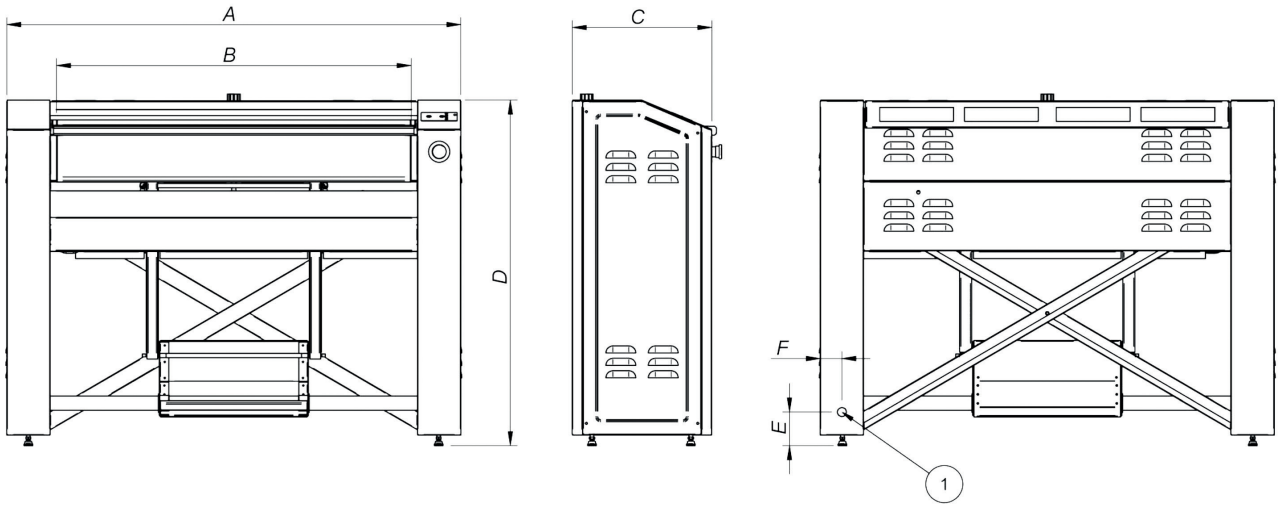

01. Connexion électrique

	A	B	C	D	E	F
PM-1018	1.286	1.000	400	970	95	61
PM-1218	1.486	1.200	400	970	95	61