POSTE DE TRAVAIL VENTILE

TABLE ASPIRANTE

POUSSIÈRES TRAITÉES

- plastique
- aluminium
- carbone
- composite
- verre
- etc.

EXEMPLES D'APPLICATIONS

+ Opérations de rectification et d'ajustage de pièces
+ Opérations de nettoyage de petites pièces
+ Opérations de ponçage manuel
+ Dépoussiérage postes de finition
+ Dépoussiérage postes de petites pesées
+ Dépoussiérage préparation mélange
+ Retouche peinture
+ Extraction de polluants (vernis)
+ etc.

Pour :

+ **Un environnement de travail propre et protégé**
+ **La protection de vos opérateurs**
+ **Le respect des règlementations en vigueur**

TROIS NIVEAUX DE FILTRATION PERMETTANT D'ATTEINDRE UNE FILTRATION OPTIMALE

AVANTAGES :
Permet le recyclage de l'air dans l'espace de travail dans le cas de poussières non CMR
Economies d'énergie

NORME NF EN 779					
Arrestance moyenne de la poussière synthétique			Efficacité moyenne avec Les particules de 0,4 µm		
G1 < 65 %	Grosses particules	FILTRE TRICOT MÉTALLIQUE	M5 < 60 %	Particules moyennes	FILTRE MÉDIA PLISSÉ
G2 < 80 %			M 6 < 80 %		
G3 < 90 %			F7 < 90 %	Particules fines	
G4 ∟ 90 %			F8 < 95 %		
			F9 ∟ 95 %		

NORME NF EN 1822			
Efficacité d'épuration	FILTRE MINI PLISÉE	Efficacité d'épuration	FILTRE MINI PLISÉE
E10 > 85 %		H14 > 99,995 %	
E11 > 95 %		U15 > 99,9995 %	
E12 >99,5 %		U16 > 99,99995 %	
H13 > 99,95 %		U17 > 99,999995 %	

SÉCURITÉ

- Conformité des vitesses d'aspiration mises en œuvre avec les préconisations de l'INRS
- Surveillance de l'encrassement des filtres (2 manomètres à aiguilles)
- Maintenance aisée

Le constructeur se réserve formellement le droit d'apporter à ses modèles toutes les modifications qu'il jugera opportunes

1 Ventilateurs
2 Filtres finisseurs E11 (ou charbon actif – option)
3 Socle d'alimentation électrique
4 Bloc éclairage orientable
5 Flancs latéraux articulés
6 Plan de travail anti-rayures
7 Manomètres
8 Coffret électrique
9 Bacs de récupération des particules
10 Pré-filtres G3 + M5

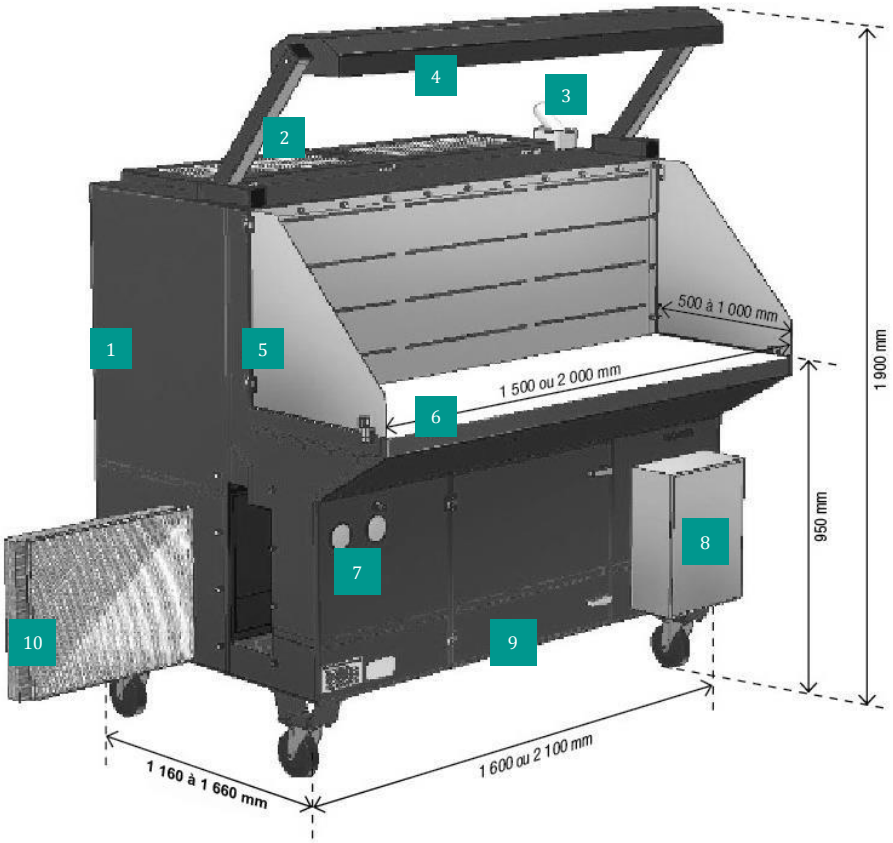

CARACTÉRISTIQUES

+ Débits d'air traités : 2 700 m3/h à 6 300 m3/h
+ 2 ventilateurs de 1,27 kW chacun
+ Mobilité totale (roulettes pivotantes, dont 2 avec freins)
+ 2 manomètres à aiguille
+ Trappes latérales d'accès aux filtres G3 et M5
+ Niveau sonore à 1 m : 68 dB(A) ± 2 dB (suivant NF EN ISO 3746)
+ Plug and Play : nécessite une simple alimentation mono 230V-16A

OPTIONS

+ Support étaux
+ 2 pressostats à contact avec voyants lumineux pour les alertes encrassement filtres
+ Filtres finisseurs à charbon actif
+ Flancs translucides

MODELES DISPONIBLES

Modèle	DIMENSIONS HORS TOUT (mm)			MASSE (kg)
	Longueur	Largeur	Hauteur	
1 500 x 500	1 160	1 600	1 900	340
1 500 x 600	1 260	1 600	1 900	350
1 500 x 700	1 360	1 600	1 900	360
1 500 x 800	1 460	1 600	1 900	370
1 500 x 900	1 560	1 600	1 900	380
1 500 x 1 000	1 660	1 600	1 900	390
2 000 x 500	1 160	2 100	1 900	410
2 000 x 600	1 260	2 100	1 900	420
2 000 x 700	1 360	2 100	1 900	430
2 000 x 800	1 460	2 100	1 900	440
2 000 x 900	1 560	2 100	1 900	450
2 000 x 1 000	1 660	2 100	1 900	460

Le constructeur se réserve formellement le droit d'apporter à ses modèles toutes les modifications qu'il jugera opportunes

DELTA NEU – Parc d'activités de la Houssoye – Rue Ampère – 59930 La Chapelle d'Armentières - France
Tél. +33 (0)3 20 10 50 50 • Fax +33 (0)3 20 35 65 79 • Contact : contact@delta-neu.fr