DOLBY 90

Copieuse électropneumatique avec rotation du profilé en usinage

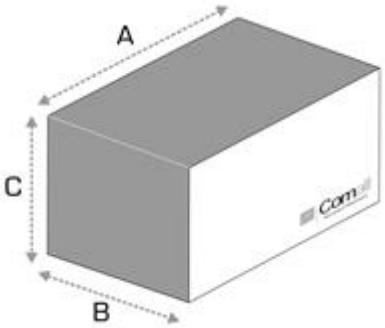

A (mm)	B (mm)	C (mm)	Kg
2875	1710	890	230

Caractéristiques techniques:

- Broche à double vitesse de rotation (6000/11 800 tours/min)
- Étaux verticaux et horizontaux avec double pression d'exercice
- Rotation manuelle et blocage pneumatique de la rotation du profilé en usinage
- Translation axes par leviers indirects
- Lubrification outil nébulisée
- Possibilité d'usinage incliné
- Système de rotation ne provoquant pas la perte des références en usinage et ne nécessitant donc pas le remplacement de la machine
- Double gabarit à copier et double palpeur pneumatique
- Gabarits à copier placés sur le côté supérieur de la machine en position ergonomique et bien visible de l'opérateur
- Possibilité d'usinage avec gabarits à copier ou avec butées mécaniques
- Grande rigidité du bloc de la tête d'usinage grâce aux quatres glissières cémentées et rectifiées avec mouvement sur roulements à billes
- Lubrification nébulisée de l'usinage
- Capacité de serrage queue mèche fraise: de 5 à 10 mm (avec remplacement des pinces)
- Blocage rapide de la broche (facilite le remplacement de l'outil)
- Pression de service: 7 bars
- Moteur standard 230/400 V triphasé 50Hz (voltage spécial triphasé 275/480 V – 60 Hz, voir accessoires sur demande)
- Consommation air par cycle de travail 2,5 Nl
- Bac de collecte des copeaux

Schémas de capacité d'usinage

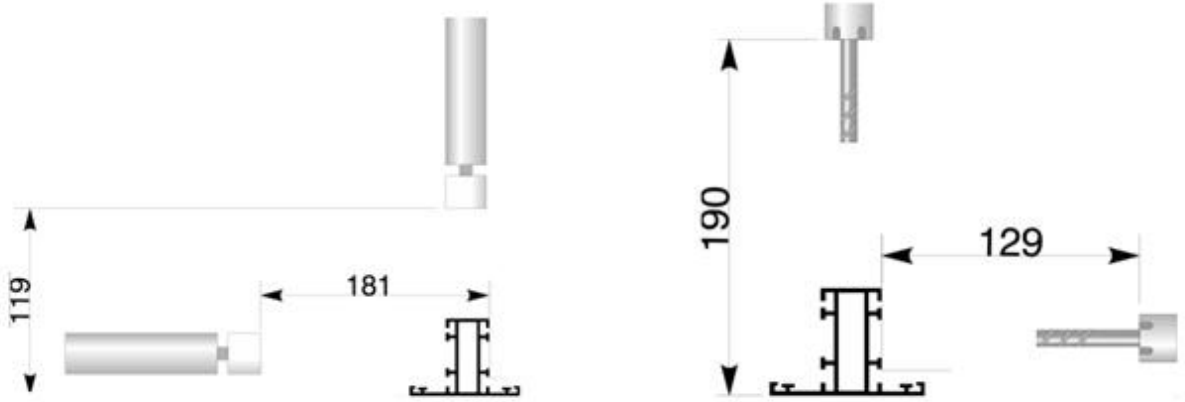

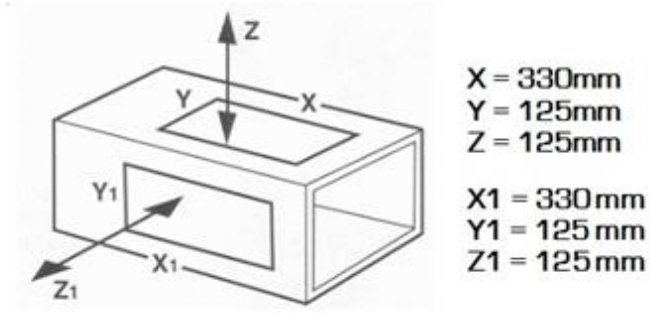

Accessoires fournis:

- Mèche fraise: tranchant Ø 10 mm - queue Ø 10 mm
- Mèche fraise: tranchant Ø 5 mm - queue Ø 8 mm
- Pince pour mèche fraise : queue Ø 10 mm
- Pince pour mèche fraise: queue Ø 8 mm
- Couronne de serrage mèche fraise
- 2 gabarits à copier avec figures standard
- Rallonge mâchoire étau 1200 mm (D et G)
- N° 6 butées escamotables
- Spirale et pistolet à air comprimé (pour nettoyage machine)
- Emballage sac thermorétractable
- 2 palpeurs indépendants pour l'usinage sur les deux faces du profil

Accessoires sur demande:

- kit micro pompe lubrification-réfrigération outil air huile
- Butée escamotable supplémentaire
- Butée escamotable supplémentaire magnétique
- Transformateur externe pour machines avec alimentation non standard
- Plus value en version UL-CSA
- Pinces blocage fraises (voir catalogue pinces)
- Pointes fraise (voir catalogue mèches)

Accessoires sur demande: Emballage

- Emballage en palette + carton avec sac thermorétractable
- Emballage en cage

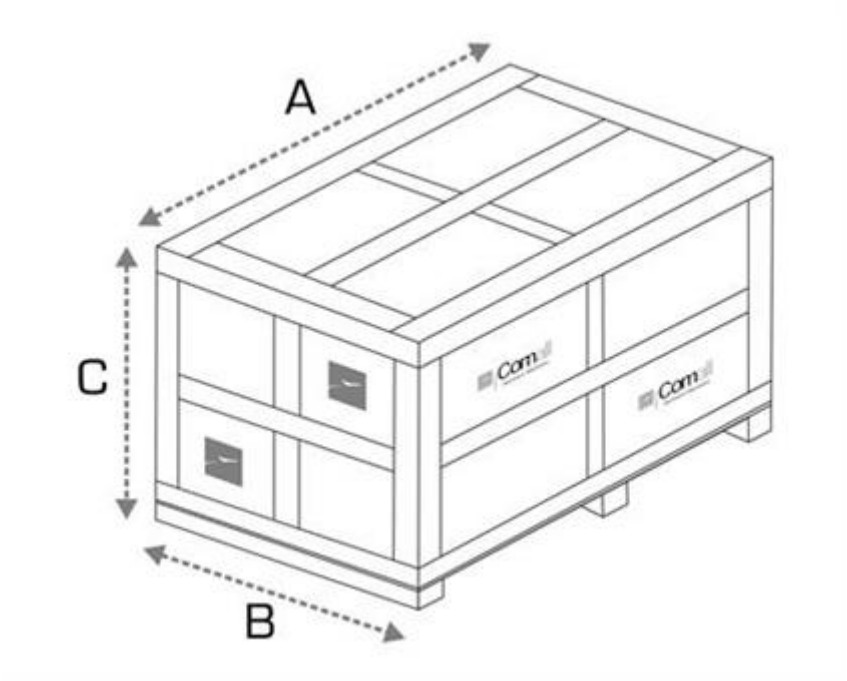

Emballage en carton			
A (mm)	B (mm)	C (mm)	Kg
1070	850	1640	210
Emballage en cage			
1070	850	1700	240