Dynapac SD1800C

Finisseurs urbains

Caractéristiques techniques

Poids

Poids avec la table de base	10,5 t

Dimensions

Largeur de base	1 800 mm
Largeur de travail max. avec extensions mécaniques	4 700 mm
Largeur de travail min. (avec sabot de réduction)	700 mm

Capacité

Capacité théorique	350 m^3/h
Epaisseur de pose max.	200 mm

Trémie

Capacité	10,5 t
Largeur intérieure	3 040 mm

Translation

Vitesse de transfert	1,1 m/s
Vitesse de travail maxi.	1 500 m/s

Conduite

Plate-forme	Toit abri extensible, tableau de bord coulissant et inclinable, siège déportable et pivotant
Système de gestion	Pavemanager 2.0 (PLC)

Moteur

Marque/Modèle	Deutz, 2,9L TD 4 Cylinder
Puissance	54 kW à 2200 tr/mn
Norme d'émissions	Tier 3 /Stage V
Système électrique	24 V
Capacité du réservoir de carburant	73 l

Châssis

Entraînement	Hydrostatique
Largeur	260 mm
Longueur d'appui au sol	2 090 mm

Convoyeurs

Largeur	700 mm
Régulation	Proportionnelle de la vitesse et du sens de rotation de chaque demi-vis indépendamment de l'autre et des convoyeurs
Type	A barrettes

Trouvez votre revendeur local sur notre site www.dynapac.fr

Caractéristiques modifiables sans préavis. Document non contractuel. Les matériels figurant en illustration peuvent comporter des options.
Les informations ci-dessus sont données à titre indicatif et sans garantie d'aucune sorte.

Vis de répartition

Diamètre	320 mm
Réglage de la hauteur des vis	200 mm
Régulation	Proportionnelle de la vitesse et du sens de rotation de chaque demi-vis indépendamment de l'autre et des convoyeurs

Trouvez votre revendeur local sur notre site www.dynapac.fr

Caractéristiques modifiables sans préavis. Document non contractuel. Les matériels figurant en illustration peuvent comporter des options.
Les informations ci-dessus sont données à titre indicatif et sans garantie d'aucune sorte.

Dynapac SD1800C

Finisseurs urbains

Caractéristiques techniques

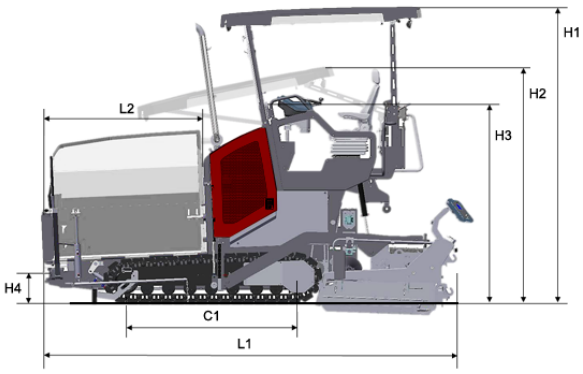

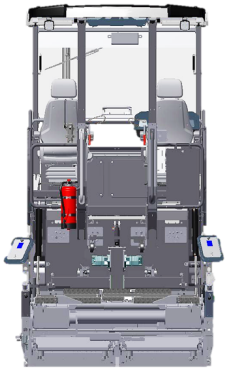

Dimensions	
B1. Largeur maxi (trémie ouverte)	3.15 m
B2. Largeur standard (trémie fermée)	1.80 m
B3. Entraxe des chenilles	1.20 m
C1. Longueur d'appui au sol	2.09 m
C2. Largeur des patins	0.26 m
H1. Hauteur max.	3.60 m
H2. Hauteur de transport	2.92 m
H3. Hauteur de chargement	2.40 m
H4. Hauteur de déchargement	0.50 m
L1. Longueur	5.02 m
L2. Longueur de la trémie	1.99 m

Tables recommandées

Modèle	Largeur de base	Largeur de travail (extension hydraulique)	Largeur de travail max. (avec extensions mécaniques)	Système de compactage	Système de chauffe
Dynapac V3500V	1,75 m	3,50 m	4,70 m	Vibration	Gaz propane
Dynapac V3500VE	1,75 m	3,50 m	4,70 m	Vibration	Électrique
Dynapac V3500TV	1,75 m	3,50 m	4,70 m	Tamper à mouvement vertical et vibration	Gaz propane
Dynapac V3500TVE	1,75 m	3,50 m	4,70 m	Tamper à mouvement vertical et vibration	Électrique

Trouvez votre revendeur local sur notre site www.dynapac.fr

Caractéristiques modifiables sans préavis. Document non contractuel. Les matériels figurant en illustration peuvent comporter des options.
Les informations ci-dessus sont données à titre indicatif et sans garantie d'aucune sorte.