PRO STOP PARK
FICHE TECHNIQUE

Arceau de Parking PRO STOP PARK

L'arceau de parking en acier galvanisé **PRO STOP PARK** est une référence dans le domaine du parking, car reconnu pour sa qualité de fabrication et de finition exceptionnelle. Solide, muni d'un **anneau** d'un diamètre conséquent (50 mm), il est livré avec 3 vis d'encrage en U afin de le sceller au sol (si nécessaire).
Simple à utiliser, le système de verrouillage de ce **bloc parking** s'enclenche automatiquement, lors de la remontée.

PRO STOP PARK est livré avec son kit de fixation (à encrer, pour scellement au sol) et ses 3 clés de verrouillage.

Détails techniques :

- Cylindre européen intégré
- Livré avec 3 clés identiques
- Fixation sur platine par trois pattes
- Kit de fixation inclus
- Diamètre du tube 50 mm

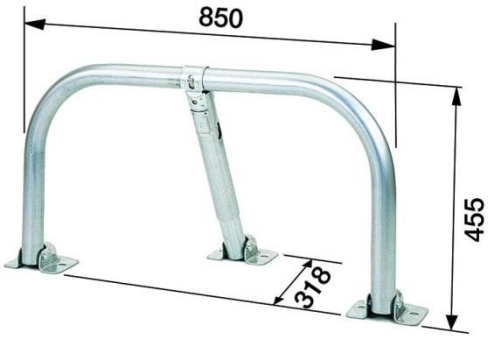

Options possibles :

- cylindre serrure et clé identique (20203)
- serrure pompier (202882)
- fixation par collage, sur platine inox (voir fiche produit associée)

Caractéristiques techniques :

Code produit	*Référence*	*Longueur en mm*	*850*
101212	*PRO-STOP-PARK-CO*	*Profondeur en mm*	*318*
		Hauteur en mm	*455*
		Poids en kg	*8,8*

PROPARKIN, une marque du :

Groupe RMS
ZI La Fougère
F-88150 CHAVELOT
Tél. : +33 (0)3 29 31 34 73
Fax : +33 (0)3 29 34 37 91
E-mail : contact@proparkin.com