scorpion 1812 H

sur Isuzu M21T

FRA

OIL&STEEL
AERIAL PLATFORMS

Abaques de charge

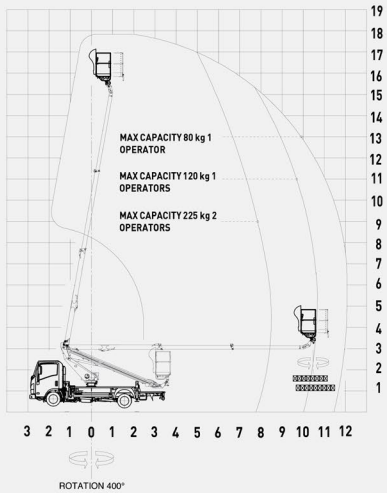

A

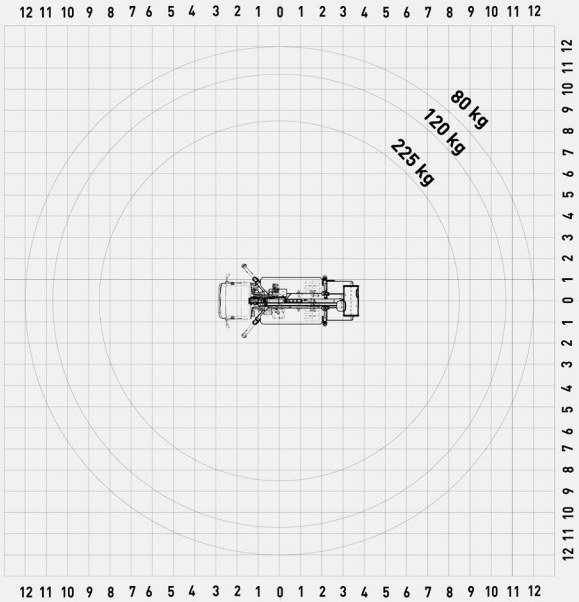

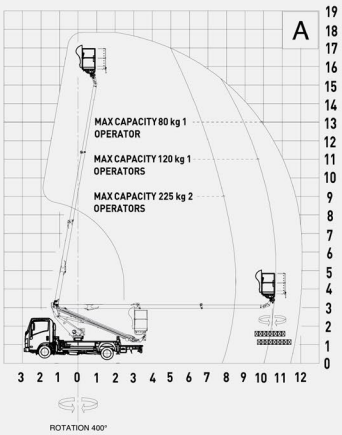

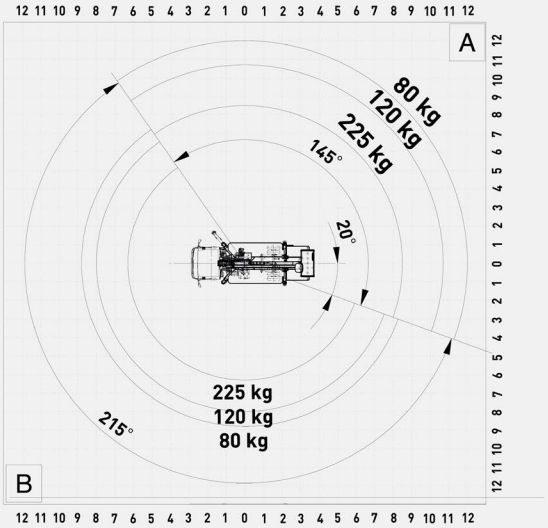

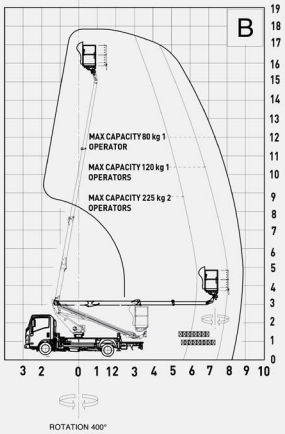

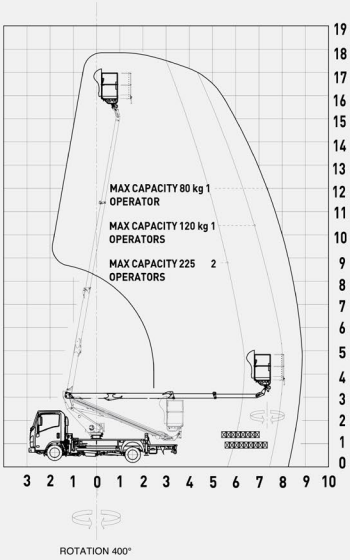

B

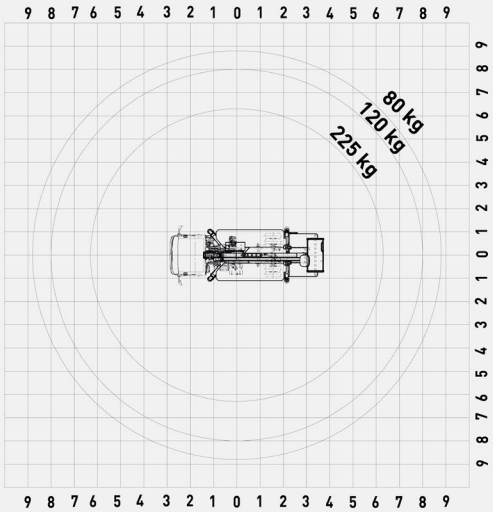

Schémas techniques

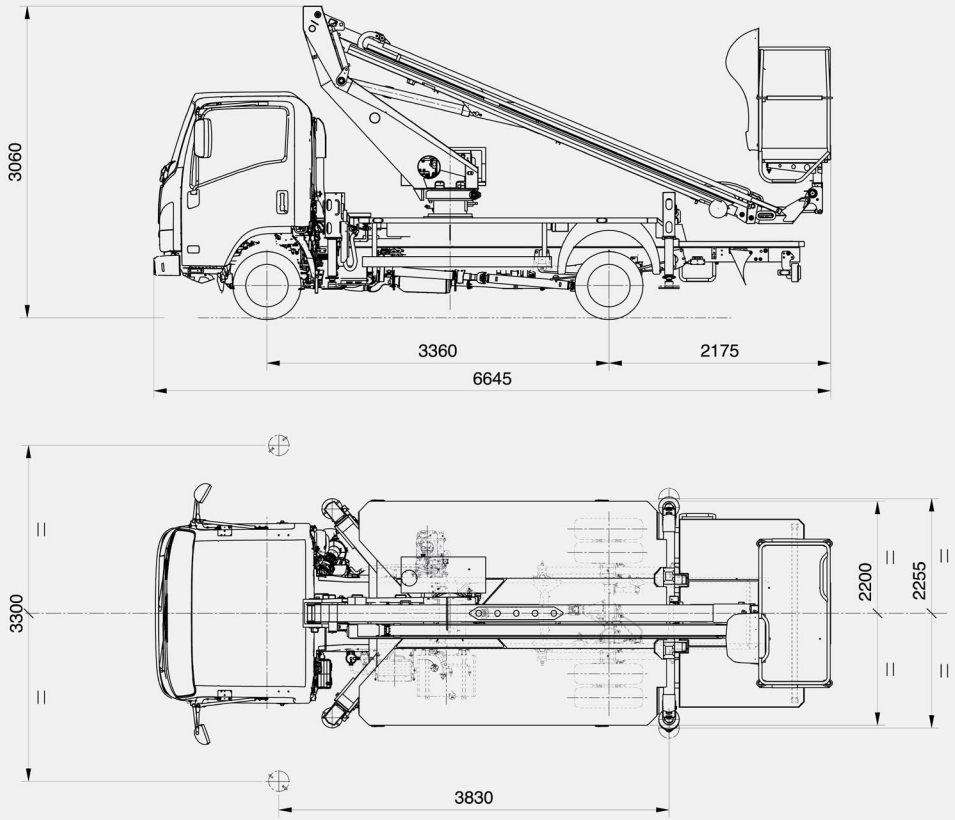

Caractéristiques techniques

Hauteur maximum de travail	**17.8 m**
Déport maximum de travail	**12 m**
Portée maximale	**225 kg**
Panier	**Alu 1.4 x 1.1 x 0.7 m**
Commandes stabilisateurs	**Hydrauliques**
Rotation colonne	**400°**
Rotation panier	**+/- 90°**
Stabilisateurs	**H**
Longueur machine	**6645 mm**
Hauteur machine	**3060 mm**
Largeur machine	**2200 mm**

Les données techniques, descriptions et illustrations sont données seulement à titre indicatif.
PM Oil&Steel se réserve le droit de les modifier sans préavis.

Equipement de série du camion

ISUZU M21T Euro 6d P.3360 mm
Moteur 1900cc - 120 CV
Rabat pare-soleil (conducteur)
Vitres électriques
Avertisseur marche arrière
Fermeture centralisée avec télécommande
Feux anti brouillard avant et arrière
Position du volant réglable (inclinaison et hauteur)
Réglage manuel hauteur des phares

Equipement de série de la partie aérienne

Démarrage et arrêt moteur principal depuis le panier et la colonne
Carter de protection pour les commandes panier et colonne
Panier en aluminium 2 places 1400 x 1100 x 700 mm
Commandes hydrauliques pour la partie aérienne
Commandes hydrauliques pour stabilisateurs
Compteur relié à la prise de force mis sur le tableau de bord du camion
Signal sonore prise de force insérée avec frein à main relâché
Plateau en aluminium antidérapant
Pompe manuelle pour la descente d'urgence
Possibilité de travailler avec traverses avant ouvertes ou fermées
Prise de force à insertion électrique et libération automatique
Prise électrique dans le panier 220 ou 110 V c.a. monophasé avec interrupteur magnétothermique différentiel
Protections thermiques sur le système électrique
Bouton d'arrêt d'urgence avec arrêt moteur dans le panier et sur la colonne
Rotation hydraulique du panier 90° droite – 90° gauche
Système de détection et limitation du moment
Voyants sur le compteur en cabine pour indiquer prise de force insérée et stabilisateurs hors gabarit
Traverses avant à extension manuelle
Soupapes d'arrêt sur tous les vérins
Valves de pression maximum sur le circuit oléodynamique
Peinture Standard blanc - Ral 9016

Options

Anticollision structure extensible – cabine
Climatisation
Barres pare-cycliste
Barres pare-cycliste avec coffre (seulement si coffre commandé avec la nacelle)
Coffre range-outils en plastique dim. 480 x 400 x 400 mm sous plateau
Carter de protection collecteur oléodynamique sur les bras
Panier en VTR 1400 x 700 x 1100 mm (en remplacement du standard)
Panier en VTR 1400 x 700 x 1100 mm + isolation 1 KV (en remplacement du standard)
Electropompe auxiliaire monophasée 110 V ca – 2.2 kW contenant tableau électrique de commandes et chargeur batterie alimentés par un réseau externe
Electropompe auxiliaire monophasée 220 V ca – 2.2kW contenant tableau électrique de commandes et chargeur batterie alimentés par un réseau externe
Extension de garantie 2 ans (+ 1 an par rapport aux conditions de garantie std)
Extension de garantie 3 ans (+ 2 ans par rapport aux conditions de garantie std)
Indicateur électronique angle du châssis
Kit 2 harnais de sécurité
Kit 4 plaques pour stabilisateurs en nylon
Kit de connexion à distance
Travail avec les traverses asymétriques
Ligne multifonctions air – eau dans le panier
Prise électrique 12 V + Phare de travail 60 W dans le panier
Prise électrique 12 V dans le panier
Bandes réfléchissantes blanches et rouges
Gyrophare aimanté bleu 12V pour la cabine du camion
Gyrophare aimanté jaune 12V pour la cabine du camion
Ridelles fixes h 100/150/200 mm
Ridelles rabattables 1 côté h 100/150/200 mm
Ridelles rabattables 2 côtés h 100/150/200 mm
Traitement anticorrosion structure et visserie inox
Traverses avant à extension hydraulique (en remplacement de l'extension manuelle)
2x Gyrophare à lumière jaune 12V pour cabine camion + barre
2x Gyrophare à lumière jaune 12V pour cabine camion + barre + triangle

* En cas de panier VTR, les données et prestations peuvent changer par rapport à celles indiquées sur ce document.

OIL&STEEL
AERIAL PLATFORMS

AGENCY_ASUAR.IT

PM OIL&STEEL SPA
S. Cesario sul Panaro
IT - 41018 - Modena
Via G.Verdi, 22

Tel.: +39 059 936811
Fax: +39 059 936800

info@oilsteel.com
www.oilsteel.com

MANITEX
INTERNATIONAL

Oil&Steel is a brand of Manitex International