SDEEC
FABRICANT FRANÇAIS DE POMPES A CHALEUR

Sanderling

Autre modèle, nous consulter

# RMP 55

## REMPLACE OU RELEVE VOTRE CHAUDIERE SUR EMETTEURS BASSE TEMPERATURE + CHAUFFAGE PISCINE INTEGRE DE SERIE

## *PUISSANCES DE 10 À 21 kW*

| Puissance chaud nominale | Volume Piscine (m3) | |
|---|---|---|
| | Printemps / été * | Toutes saisons ** |
| RMP 10 Kw | 85 | 50 |
| RMP 12 Kw | 120 | 75 |
| RMP 16 Kw | 150 | 100 |
| RMP 21 Kw | 215 | 145 |

* Bassin privé avec couverture isotherme

** Piscine d'intérieur ou sous abri, avec couverture, climat tempéré

**EXCLUSIVITE & INNOVATION**
**EXCLUSIVITY & INNOVATION**
**EXCLUSIVIDAD E INNOVACIÓN**
**SDEEC**

R410A

www.sdeec.fr

# RMP 55

La RMP 55 est une pompe à chaleur spécialement développée par nos ingénieurs pour répondre aux différents besoins de la maison, et notamment pour le chauffage de piscines.

Profitez de la technologie d'une pompe à chaleur destinée au chauffage et au rafraîchissement de votre maison (plancher chauffant ou relève de chaudière) pour chauffer l'eau de votre piscine.

En effet, cette pompe à chaleur possède 2 échangeurs : le premier en inox 316L pour votre maison et le second en titane pour votre piscine.

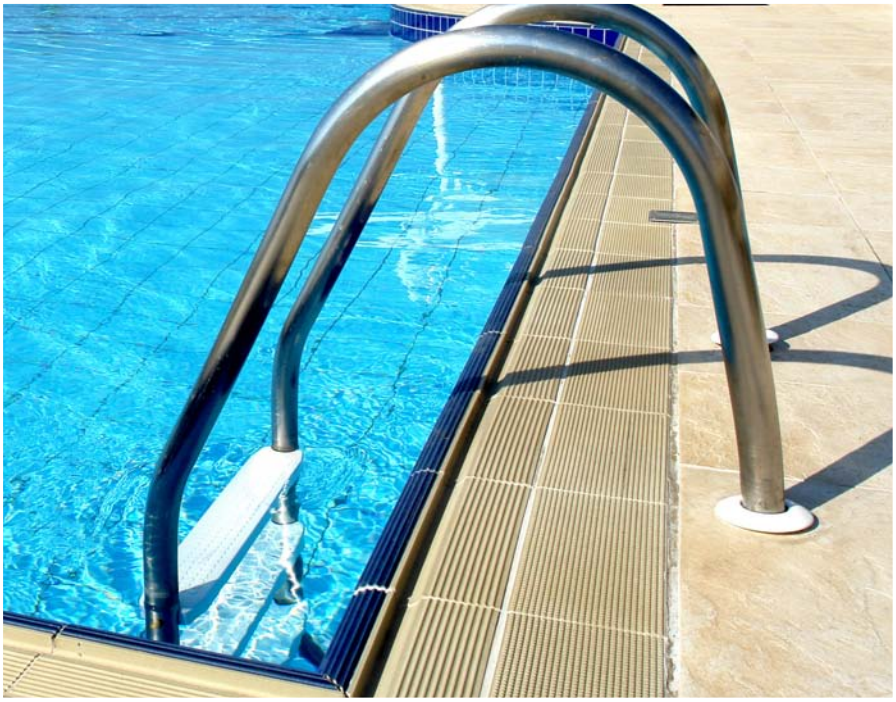

**Rentabilisez votre investissement en améliorant votre confort.**

*Tableau des caractéristiques RMP 55 Version MAISON*

Conditions Nominales Chaud : Température air extérieur +7°C (DB) 6°C (WB) - Entrée d'eau 30°C - Sortie d'eau 35°C
Conditions Nominales Froid : Température air extérieur 35°C - Température sortie d'eau 7°C

| RMP 55 | P.CHAUF. MAISON | P. FROID MAISON | PUISSANCE ABSORBÉE CHAUD | C.O.P CHAUD | TENSION | INTENSITÉ MAX. | FLUIDE | DÉBIT D'EAU | RACCORDS | POIDS | DIMENSIONS H - L - P | Lp à 10 M |
|---|---|---|---|---|---|---|---|---|---|---|---|---|
| RMP 55 - 10M | 9850 | 8100 | 2291 | 4.3 | 230/1/50Hz | 24 | R410a | 1.70 | 1"(26x34) | 100 | 81.5/110/45.5 | 37 |
| RMP 55 - 12M | 12775 | 10700 | 2903 | 4.4 | 230/1/50Hz | 28 | R410a | 2.20 | 1"(26x34) | 103 | 112/110/45.5 | 37 |
| RMP 55 - 16T | 15700 | 13300 | 3651 | 4.3 | 400/3+N/50Hz | 12.2 | R410a | 2.71 | 1"(26x34) | 132 | 112/110/45.5 | 39 |
| RMP 55 - 21T | 19300 | 16400 | 4595 | 4.2 | 400/3+N/50Hz | 15 | R410a | 3.33 | 1"1/2(40X49) | 137 | 122/110/45.5 | 40 |

*Tableau des caractéristiques RMP 55 Version PISCINE*

*HR Extérieur 80% - Température extérieur 15°C - Température entrée d'eau 20°C*

| RMP 55 | P.CHAUF. PISCINE | PUISSANCE ABSORBÉE CHAUD | C.O.P CHAUD | TENSION | INTENSITÉ MAX. | FLUIDE | DÉBIT D'EAU PISCINE | RACCORDS | POIDS | DIMENSIONS H - L - P | Lp à 10 M |
|---|---|---|---|---|---|---|---|---|---|---|---|
| RMP 55 - 10M | 11500 | 2 483 | 4.6 | 230/1/50Hz | 24 | R410a | 4.5 | DN50 | 100 | 81.5/110/45.5 | 37 |
| RMP 55 - 12M | 14900 | 3 180 | 4.7 | 230/1/50Hz | 28 | R410a | 6.0 | DN50 | 103 | 112/110/45.5 | 37 |
| RMP 55 - 16T | 18400 | 3 755 | 4.9 | 400/3+N/50Hz | 12.2 | R410a | 7.0 | DN50 | 132 | 112/110/45.5 | 39 |
| RMP 55 - 21T | 22700 | 4 540 | 5.0 | 400/3+N/50Hz | 15 | R410a | 8.0 | DN50 | 137 | 122/110/45.5 | 40 |
| | Watts | Watts | C.O.P | Volts | A | Fluide | $m^3/h$ | O Piscine | kg | cm | dB(A) |

L'échangeur en titane développé par SDEEC optimise l'échange thermique grâce à un échangeur tubulaire en titane Grad 2.

La solidité et la robustesse du Titane vous permettront d'utiliser n'importe quels traitements piscine Brome, sel, chlore ...

Vous pouvez bénéficier des mêmes avantages fiscaux qu'avec une pompe à chaleur traditionnelle. La RMP est destinée avant tout à vous faire réaliser des économies d'énergies sur le chauffage de votre maison, mais son échangeur en titane vous permet aussi d'améliorer votre confort en allongeant la saison de baignade.

## *Tableaux de puissances RMP 55*

| RMP - 10M | TEMPÉRATURE ENTREE AIR EVAPORATEUR | | | | |
|---|---|---|---|---|---|
| TEMPÉRATURE SORTIE EAU | -15°C | -10°C | -5°C | 0°C | +7°C |
| Puiss. à 35°C (Watts) | 6176 | 6757 | 7338 | 8471 | 9850 |
| Puiss. Absorbée (Watts) | 2626 | 2471 | 2307 | 2291 | 2271 |
| Puiss. à 40°C (Watts) | 6015 | 6581 | 7147 | 8251 | 9594 |
| Puiss. Absorbée (Watts) | 2943 | 2769 | 2586 | 2567 | 2545 |
| Puiss. à 45°C (Watts) | | 6410 | 6962 | 8036 | 9344 |
| Puiss. Absorbée (Watts) | | 3104 | 2899 | 2878 | 2854 |
| Puiss. à 50°C (Watts) | | | 6781 | 7827 | 9102 |
| Puiss. Absorbée (Watts) | | | 3249 | 3225 | 3197 |
| Puiss. à 55°C (Watts) | | | | 7624 | 8865 |
| Puiss. Absorbée (Watts) | | | | 3615 | 3591 |

| RMP 55 - 16T | TEMPÉRATURE ENTREE AIR EVAPORATEUR | | | | |
|---|---|---|---|---|---|
| TEMPÉRATURE SORTIE EAU | -15°C | -10°C | -5°C | 0°C | +7°C |
| Puiss. à 35°C (Watts) | 9844 | 10770 | 11697 | 13502 | 15700 |
| Puiss. Absorbée (Watts) | 4090 | 3848 | 3594 | 3568 | 3540 |
| Puiss. à 40°C (Watts) | 9588 | 10490 | 11392 | 13151 | 15292 |
| Puiss. Absorbée (Watts) | 4584 | 4313 | 4029 | 3999 | 3966 |
| Puiss. à 45°C (Watts) | | 10217 | 11096 | 12809 | 14894 |
| Puiss. Absorbée (Watts) | | 4835 | 4515 | 4483 | 4450 |
| Puiss. à 50°C (Watts) | | | 10808 | 12476 | 14507 |
| Puiss. Absorbée (Watts) | | | 5061 | 5024 | 4986 |
| Puiss. à 55°C (Watts) | | | | 12152 | 14130 |
| Puiss. Absorbée (Watts) | | | | 5631 | 5596 |

| RMP - 12M | TEMPÉRATURE ENTREE AIR EVAPORATEUR | | | | |
|---|---|---|---|---|---|
| TEMPÉRATURE SORTIE EAU | -15°C | -10°C | -5°C | 0°C | +7°C |
| Puiss. à 35°C (Watts) | 8010 | 8764 | 9517 | 10987 | 12775 |
| Puiss. Absorbée (Watts) | 3328 | 3131 | 2925 | 2903 | 2879 |
| Puiss. à 40°C (Watts) | 7802 | 8536 | 9270 | 10701 | 12443 |
| Puiss. Absorbée (Watts) | 3730 | 3510 | 3278 | 3254 | 3228 |
| Puiss. à 45°C (Watts) | | 8314 | 9029 | 10423 | 12119 |
| Puiss. Absorbée (Watts) | | 3934 | 3674 | 3647 | 3617 |
| Puiss. à 50°C (Watts) | | | 8794 | 10152 | 11804 |
| Puiss. Absorbée (Watts) | | | 4118 | 4088 | 4055 |
| Puiss. à 55°C (Watts) | | | | 9888 | 11497 |
| Puiss. Absorbée (Watts) | | | | 4582 | 4552 |

| RMP 55 - 21T | TEMPÉRATURE ENTREE AIR EVAPORATEUR | | | | |
|---|---|---|---|---|---|
| TEMPÉRATURE SORTIE EAU | -15°C | -10°C | -5°C | 0°C | +7°C |
| Puiss. à 35°C (Watts) | 12101 | 13240 | 14379 | 16598 | 19300 |
| Puiss. Absorbée (Watts) | 5028 | 4731 | 4418 | 4386 | 4352 |
| Puiss. à 40°C (Watts) | 11786 | 12896 | 14005 | 16166 | 18798 |
| Puiss. Absorbée (Watts) | 5635 | 5302 | 4952 | 4916 | 4876 |
| Puiss. à 45°C (Watts) | | 12560 | 13641 | 15746 | 18309 |
| Puiss. Absorbée (Watts) | | 5943 | 5551 | 5510 | 5464 |
| Puiss. à 50°C (Watts) | | | 13286 | 15337 | 17833 |
| Puiss. Absorbée (Watts) | | | 6221 | 6176 | 6127 |
| Puiss. à 55°C (Watts) | | | | 14938 | 17370 |
| Puiss. Absorbée (Watts) | | | | 6922 | 6874 |

## Schéma d'implantation - Scheme of installation
## Esquema de instalación

Vue de profil
Side view
Vista lateral
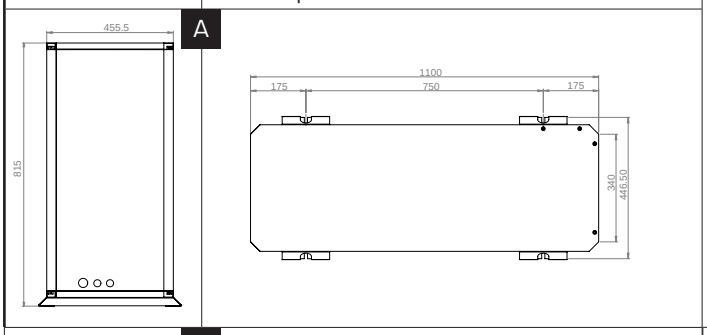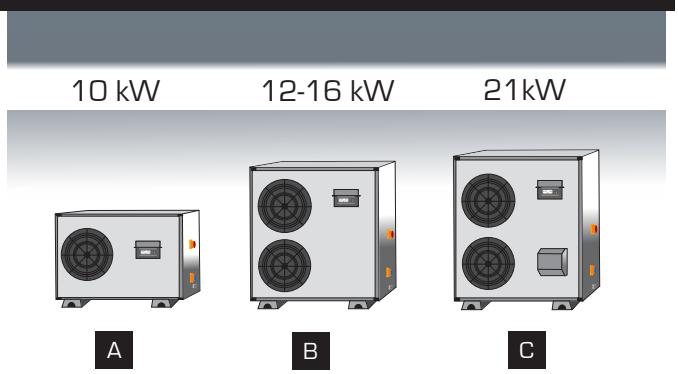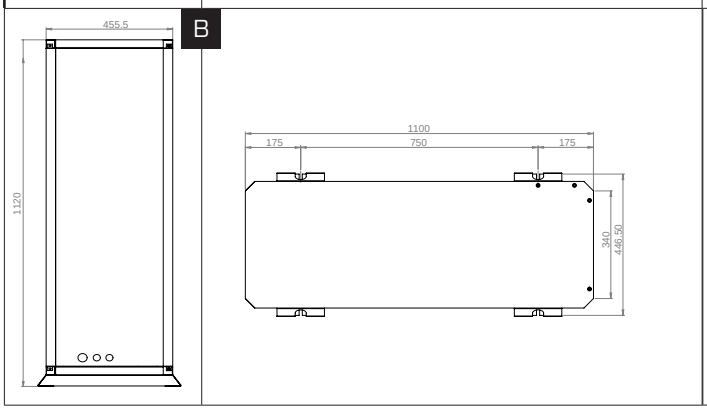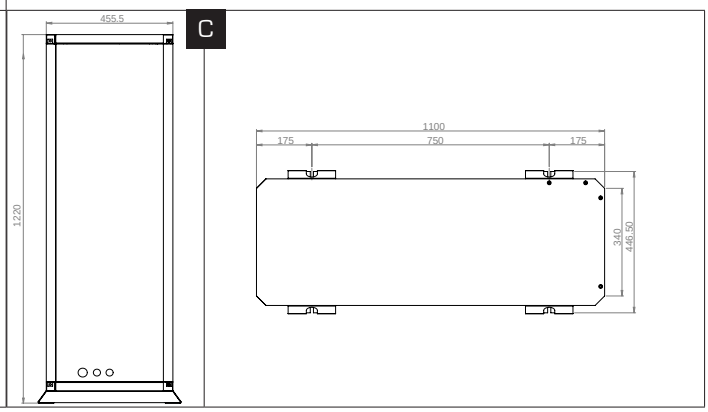
Vue de dessus
Top view
Vista superior