LINEAR

AC0501

Kompressor | NIEDER-Druck

OHNE MOTOR
LINEARKOLBEN

Förderleistung & Leistungsaufnahme

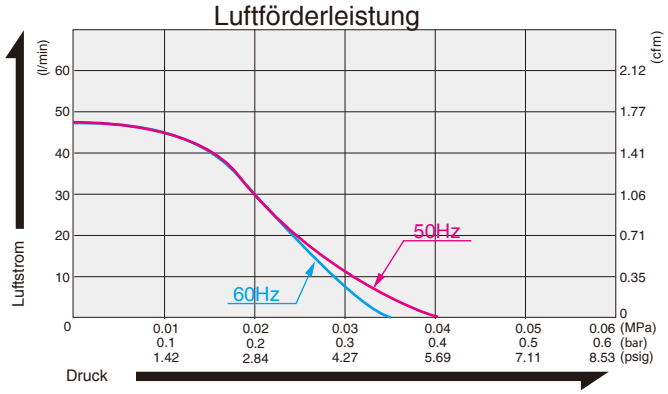

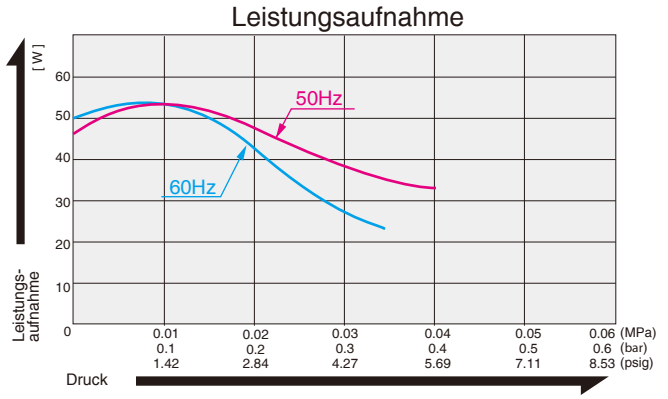

Spezifikationen

	(SI)	(EURO)	(U.S.A.)
Betriebsdruck	0.01 MPa {0.1 kgf/F}	0.1 bar	1.42 psig
Luftförderleistung	45 l/min		1.59 cfm
Nennspannung	115 V AC oder 230 V AC		
Maximaldruck	0.035 MPa {0.35 kgf/F}	0.35 bar	4.98 psig
Leistungsaufnahme	53 W		
Frequenz	60 Hz & 50 Hz		
Lebensdauer	10.000 Stunden		
Anschluss	ISO Rc 1/4 Innengewinde		
Laufzeit	dauerhaft		
Spulenschutzklasse	E oder gleichwertig (JETL)		
Befestigungsmaße	68 (L) x 84 (B) mm		2-11/16"(L) x 3-5/16"(B)
Gewicht	3 kg		6.6 Lbs.
Kabellänge	200 mm		7-7/8"

Bitte lesen Sie zuerst die "Benutzerhinweise zum Katalog" auf Seite 5, um eine korrekte Anwendung der Pumpen und Kompressoren sicherzustellen.

Anwendungsbeispiele

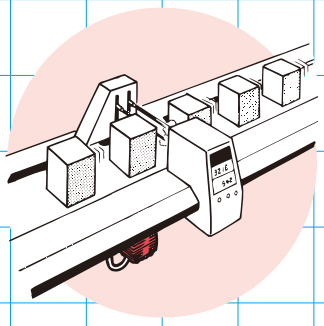

Pneumatischer Sensor

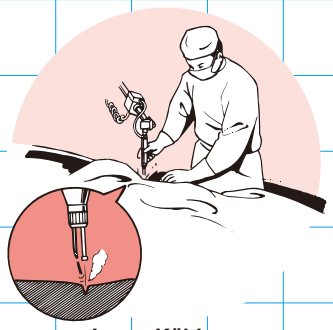

Laser Kühlung

Dimensionen (mm)

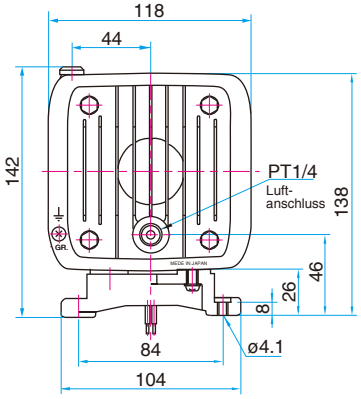

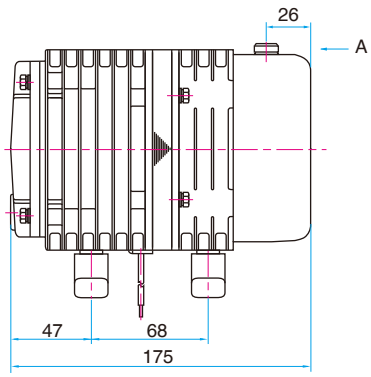

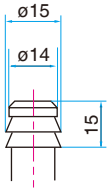

Ansicht A