PMT 210

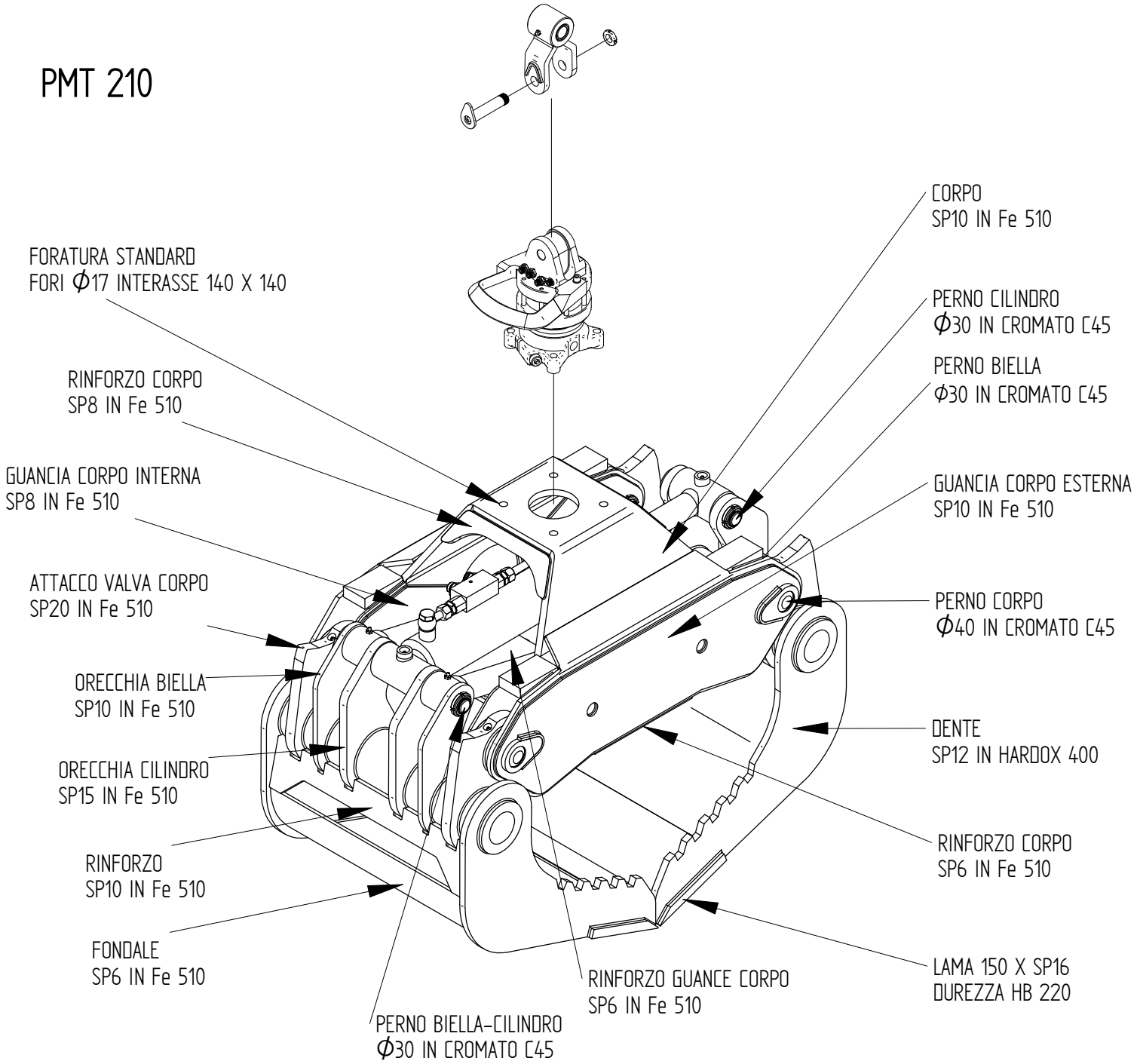
CORPO
SP10 IN Fe 510
FORATURA STANDARD
FORI Φ17 INTERASSE 140 X 140
PERNO CILINDRO
Φ30 IN CROMATO C45
PERNO BIELLA
Φ30 IN CROMATO C45
RINFORZO CORPO
SP8 IN Fe 510
GUANCIA CORPO INTERNA
SP8 IN Fe 510
GUANCIA CORPO ESTERNA
SP10 IN Fe 510
ATTACCO VALVA CORPO
SP20 IN Fe 510
PERNO CORPO
Φ40 IN CROMATO C45
ORECCHIA BIELLA
SP10 IN Fe 510
DENTE
SP12 IN HARDOX 400
ORECCHIA CILINDRO
SP15 IN Fe 510
RINFORZO CORPO
SP6 IN Fe 510
RINFORZO
SP10 IN Fe 510
FONDALE
SP6 IN Fe 510
LAMA 150 X SP16
DUREZZA HB 220
RINFORZO GUANCE CORPO
SP6 IN Fe 510
PERNO BIELLA-CILINDRO
Φ30 IN CROMATO C45