QualiDesk
MOBILIER DE BUREAU

Cloison acoustique TEN-LIMIT

Sur platines courbes ou sur un élégant pied à roulettes en Y inversé, la cloison modulaire, TEN-LIMIT est composée d'un cadre en profil aluminium entourant un panneau acoustique en fibres de PET recyclé, teinté dans la masse (7 coloris).

Sur platines courbes,

ou sur pieds à roulettes

Panneau punaisable

Avec le piètement à roulettes, assemblez vos cloisons, pour une économie de pieds :

Cloison DEPART
(sur 2 pieds)

+

Cloison SUIVANTE
(sur 1 pied)

=

Cloisons assemblées
(2 cloisons = 3 pieds)

76bis, rue de Vernon – 27000 Évreux – Tél./Fax : 02 32 31 25 12
Courriel : contact@qualidesk.fr – www.qualidesk.fr

QualiDesk
MOBILIER DE BUREAU

Fiche technique

STRUCTURE
-Cadre en profilé d'aluminium.

PANNEAU
- Panneau acoustique ép.10 mm, à absorption phonique, en fibres PET compressées teintées dans la masse (60% de matériau recyclé, 40% de matériau neuf).
- Panneau très léger : 1,92 kg/m²
- Absorption acoustique certifiée par tests indépendants
- Résistant au feu selon norme EN13501-1:2007 +A1:2009
- 7 coloris de panneau

PIETEMENT
- Platines métal courbes
- Pied mobile : pied en Y inversé, en aluminium, sur roulettes freinées. Le pied mobile peut être partagé.

Le coloris du piètement est assorti à la structure (Blanc, Alu, Anthracite)

PERFORMANCES ACOUSTIQUES

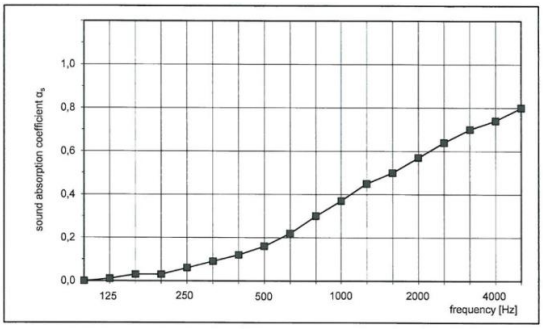

DIMENSIONS

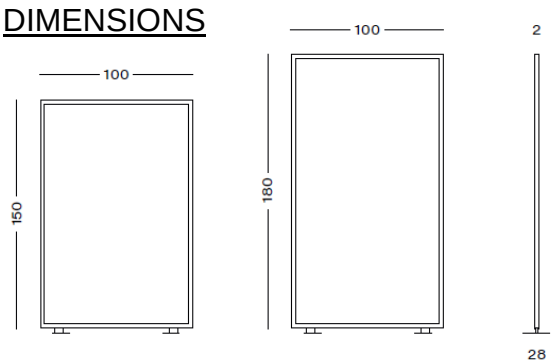

Platines simples

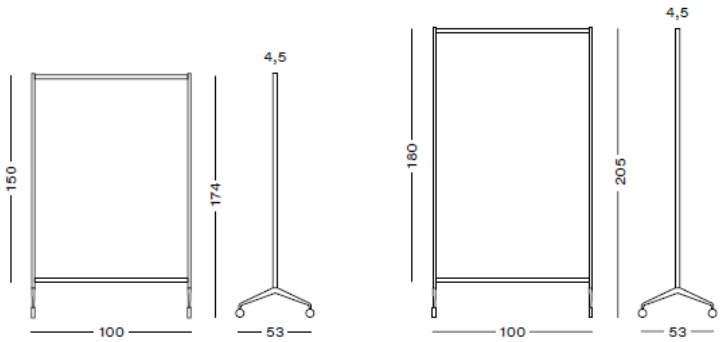

Pieds sur roulettes :

COLORIS

Panneau

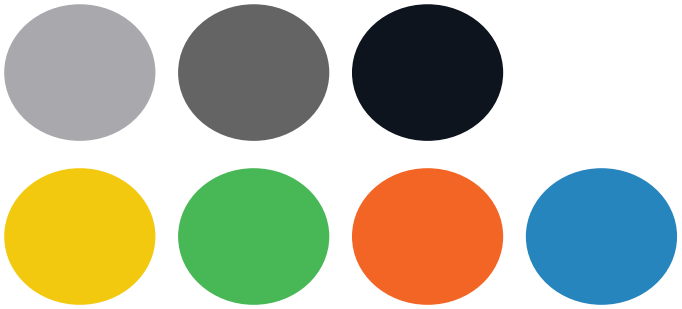

Structure et piètement

76bis, rue de Vernon – 27000 Évreux – Tél./Fax : 02 32 31 25 12
Courriel : contact@qualidesk.fr – www.qualidesk.fr

QualiDesk
MOBILIER DE BUREAU

TEN-LIMIT, c’est aussi :

Tableau blanc magnétique

Polycarbonate,
strié ou totalement transparent

Mélaminé antibactérien
Blanc, Alu ou Anthracite

76bis, rue de Vernon – 27000 Évreux – Tél./Fax : 02 32 31 25 12
Courriel : contact@qualidesk.fr – www.qualidesk.fr