QUADRO-R®

Capteur de position angulaire sur 360° de rotation

RoHS

Le **Quadro-R** est un capteur robuste, sans contact, pour mesurer une position angulaire, sur une plage totale de 360°. Sa tête de détection est cylindrique, il est encapsulé dans un boîtier carré et compact, en polycarbonate, en version de sortie à câble ou à connecteur. Son boîtier est conçu avec des formes à angles droits, qui le rendent très rigide. De plus, son électronique est coulée dans un composant souple. Le résultat est un capteur qui peut résister à des chocs et des vibrations, très élevés, avec une étanchéité accrue.

Le capteur Quadro-R peut être adapté ou customisé à toutes vos demandes spécifiques.

Options configurables :

- Sa plage de mesure de 0…360°
- Configuration des sorties: Analogique, digitale ou PWM
- Position du point zéro (par l'usine ou l'utilisateur)
- Sorties d'indication de position de l'aimant
- Câble ou connecteur spécifique
- LED de visualisation de mise sous tension

APPLICATIONS

Industrielles telles que :

- Contrôle de position
- Robotique

Véhicules contrôle:

- Volant
- Pédale accélération
- Réglage de siège

CARACTERISTIQUES

- Très compact, boîtier robuste
- Zéro ou indexe programmable
- Sortie en Analogique, Digitale ou PWM
- Sortie défaut
- Vitesse jusqu'à 10.000 trs/mn
- Détection position de l'aimant sur l'axe Z
- Sortie de câble sécurisée
- IP68 (immergeable)

Données Techniques

Fonctionnalité	
Plage de mesure	…0 à 360°
Plage mécanique	continue
Résolution	0,09° (12 bits) ou 0,35° (10 bits)
Erreur de linéarité	+/- 1%
Temps de réponse	Analogique <10 ms
Vitesse max	10.000 trs/mn (seulement en sorties incrémentales A/B)
Electrique	
Alimentation	10...30 VCC (5 VCC en option)
Consommation	Typique 20 mA (sans LED) Max. 25 mA (sans LED)
Sorties (en fonction de la config.)	0…5 V 4..20 mA (disponible seulement en alimentation 24VCC) PWM Incrémentales A/B (10 bits: 1024 pulses, 12 bits: 4096 pulses)

DIS

DEWIT INDUSTRIAL SENSORS

Données Techniques (suite)

Conditions d'utilisations

Plage de température	0 to 85 ^{0}Celsius
Température de stockage	-40 to 85 ^{0}C
Degré d'étanchéité	IP68

Mécanique

Matière du boîtier	Polycarbonate noir

Connexion

Câble (non blindé)	PVC 3*0,34 mm^2 (3-fils) PVC 4*0,34 mm^2 (4-fils) Longueur Standard 2 m, autres à la demande Connecteur en option

Aimant

Matière/qualité/revêtement	Neodymium/N35/nickel
Dimensions	11,2 x 5,5 x 8 mm (rectangulaire)
Direction de la magnétisation	Axiale sur 8 mm (repère noir)
Température Max. d'utilisation	85 ^{o}C
Rémanence	1,16 – 1,24 Teslas

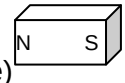

Schémas des connexions

3-fils : analogique / PWM

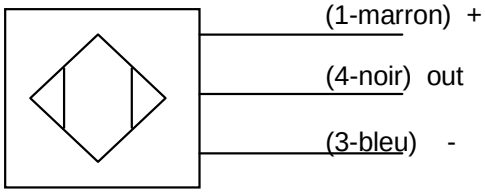

4-fils : incrémental

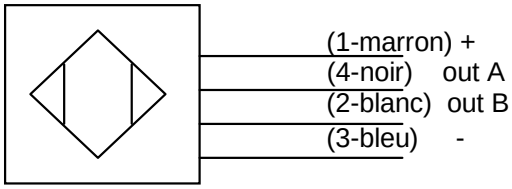

Dimensions

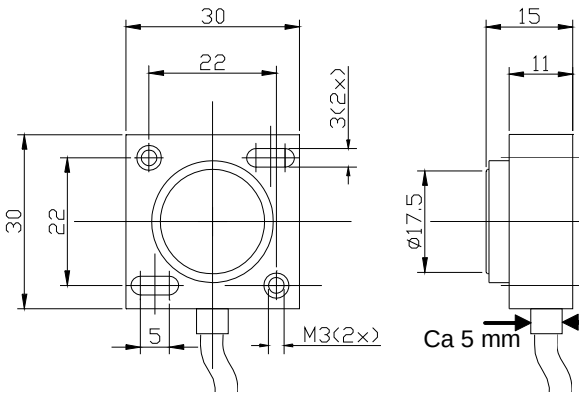

Application exemple:

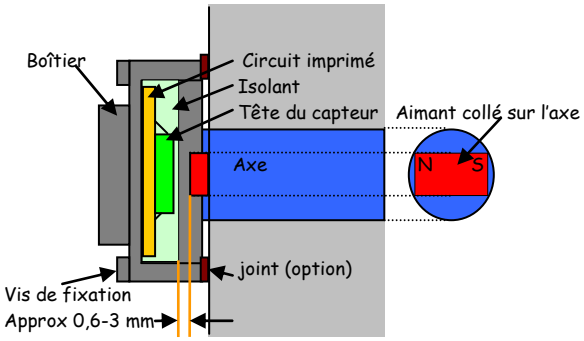

DIS
DEWIT INDUSTRIA

Codification de commande

QUADRO -R- : Définition des Codes

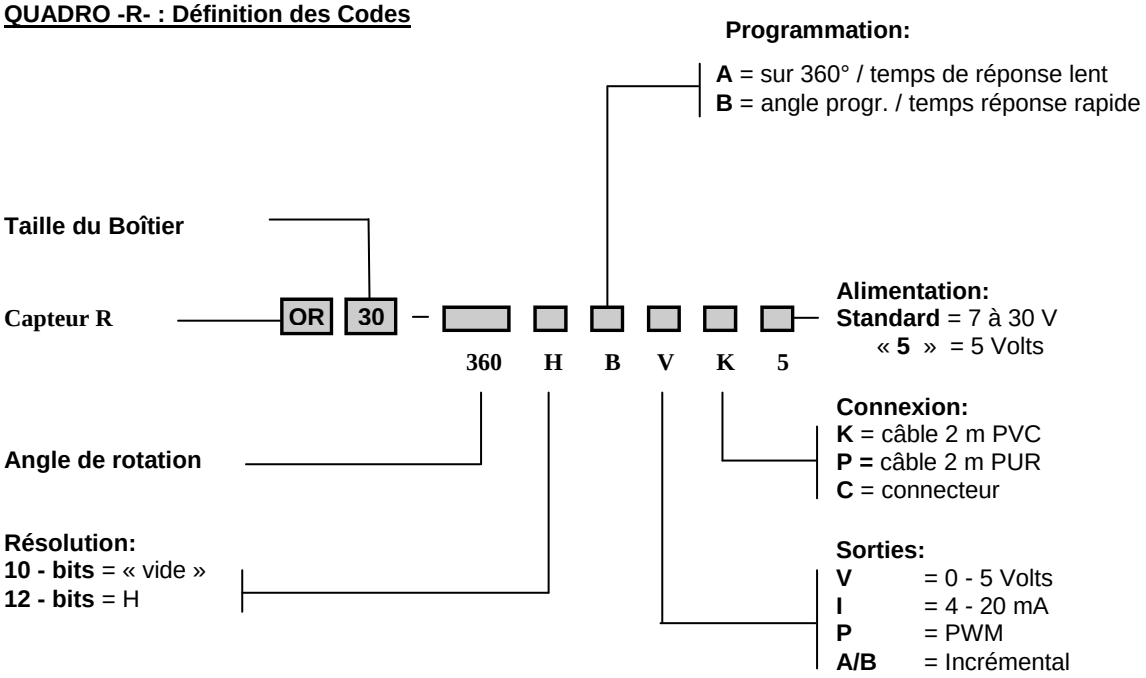

Dewit Industrial Sensors bv - Oostergracht 40 – 3763 LZ Soest – P.O. Box 3334 – 3760 DH Soest – The Netherlands

Phone: +31(0)35 – 603 81 81 – Fax: +31(0)35 – 603 81 80 – E-mail: Info@dis-sensors.nl

Internet: www.dis-sensors.nl

V1.2 - 2006-12-22

GENERAL DISCLAIMER: DIS reserves the right to make changes to its products and their specifications at any time, without prior notice to anyone. DIS has made every effort to ensure accuracy of the information contained herein but can assume no responsibility for inadvertent errors, omissions or subsequent changes. DIS does not assume any responsibility for the use of any circuit or other information described within this document, and further, makes no representations of any kind that the circuit and information described herein is the infringement of any intellectual property right or any other right of third parties. No express or implied licensees of any DIS intellectual property right is granted by implication or otherwise.

DEWIT INDUSTRIAL SENSORS