SYSTEME DE PESAGE MOBILE

ESE20

Les caractéristiques :

- Système de pesage par torsion du châssis
- Afichage du poids sur indicateur graphique
- Affichage du poids identique quelque soit le sens de prise

Les points forts :

- Il répond aux normes CE, TUV et GS
- Alimentation élecrique = piles 1,5V RL6
- Tôle châssis 4mm
- Indicateur de décharge IP65
- Affichage du poids par 5Kg

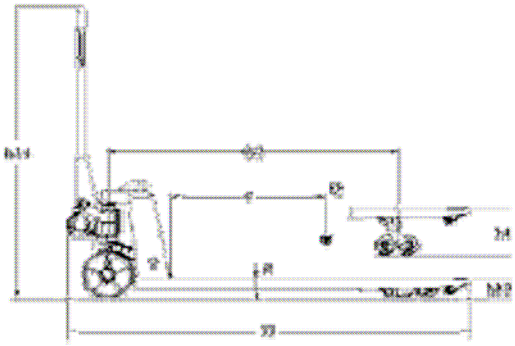

Modèle				ESE20
Capacité	Q	Kg		2000
Impimante				sans
Centre de gravité	C	mm		600
Entraxe entre les roues	y	mm		1113
Hauteur min des fourches	h13	mm		85
Hauteur max des fourches	h1	mm		200
Hauteur du timon basse/haute	h14	mm		1233
Longueur fourches	l	mm		1150
Ecartement fourches	b5	mm		540
Largeur fourches	e	mm		160
Epaisseurs fourches	s			50
Dimensions hors tout	l1xb5	mm		1542x540
Galets		mm		∅ 80 x 70 polyuréthane
Roues		mm		∅ 200 x 50 caoutchouc
Rayon de braquage	Wa	mm		1265
Précision		Portée	0-500 Kg	+/- 10 kg
			500-1000 kg	+/- 20 kg
			1000-2000 kg	+/- 30 kg
Poids		Kg		77