Description générale

Les couronnes de rotation fixe de la gamme OR-VS sont idéals pour les équipements de type pince de manutention, grappin forestier en fixe gros gabarit destinés à un usage industriel et intensif.
Ces couronnes sont entraînées par de puissant moteur PARKER ou PERKINS selon les modèles et disposent de capacités de levage/résistance très élevées (de 8 à 15 tonnes en position statique).
Un carter de protection permet une sécurité optimale de l'équipement contre les chocs, débris, poussières qui pourraient obstruer la couronne.
Le moteur interne dispose d'une résistance de 350 bar de pression et d'un débit moyen de 35lt/minute. Le tour minute oscille entre 14 et 46 tr/minute.

Equipements en options

- Attaches toutes marques

Les + Produits

- Couronne robuste et fiable dans le temps
- Prédisposé pour un usage intensif et industriel
- Facilité d'adaptation
- Maintenance réduite

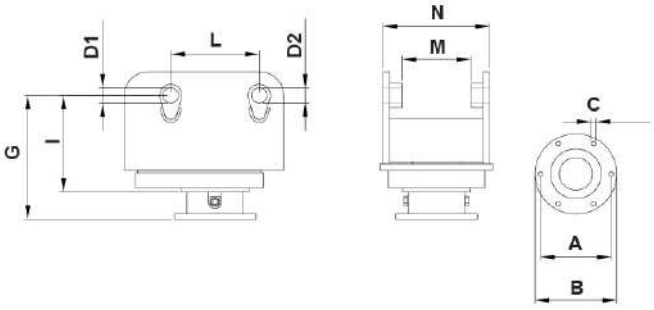

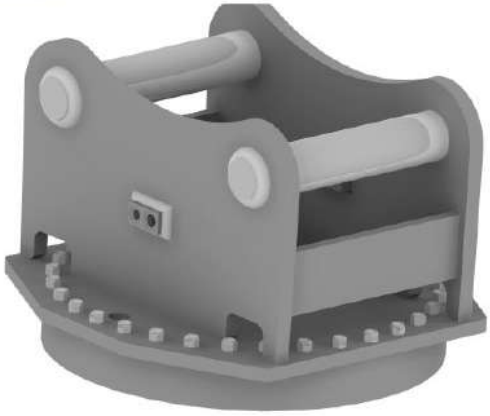

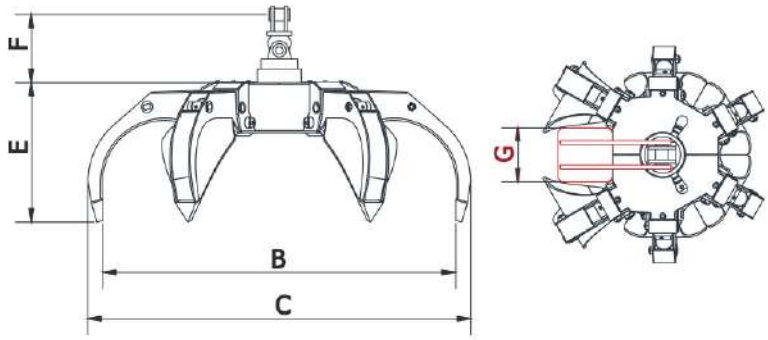

Modèle	Pression (Max-bar)	Poids (Kg)	Portée (T)	A (mm)	B (mm)	C (mm)	E (mm)	F (mm)	Max - Ton
OR 1/36 VS	350	500	15	360	420	6 / Ø25	570	450	22-30
OR 1/32 VS	350	480	15	320	370	6 / Ø25	570	450	22-30
OR 2 VS	350	350	10	320	370	6 / Ø21	650	490	14-24