Benne bivalve per scavo e carico materiali vari
Grabs for digging and different materials' loading
Bennes double-coquilles pour l'excavation et le chargement de matériaux divers
Zweischalengreifer für Aushub und Verladung von verschiedenen Materialien
Bivalvas para excavación y carga de materiales diversos
Двухчелюстной грейфер для сыпучих материалов

› R30/80 › R30/110

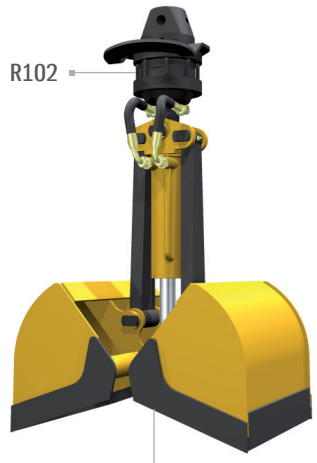

› R41/145CD › R41/155CD

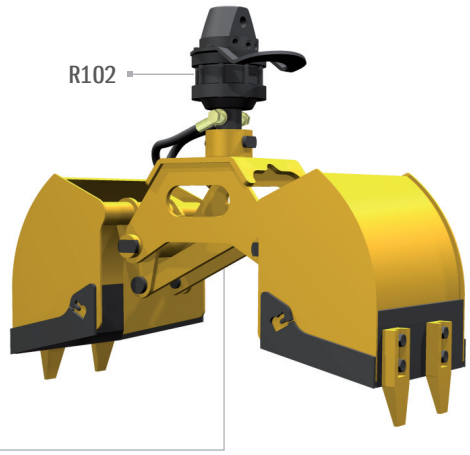

› R30

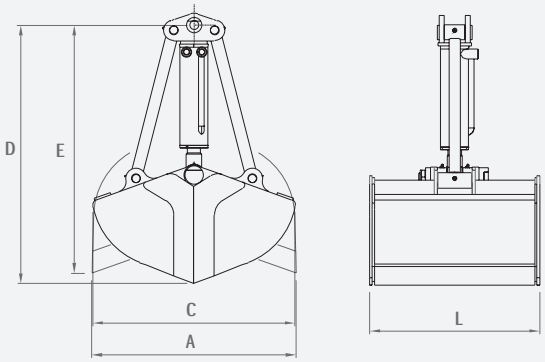

› R41

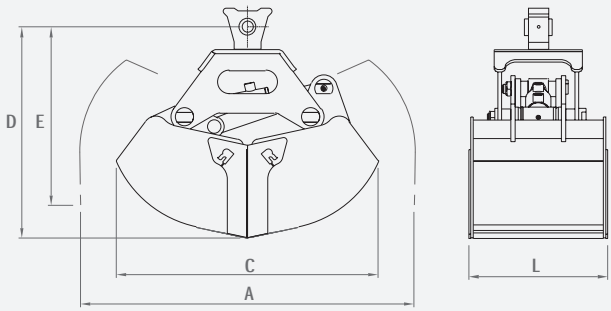

Modello Model Modèle Modell	Capacità Capacity Capacité Inhalt	Peso Weight Poids Gewicht	Pressione Pressure Pression Druck	Portata olio Oil flow Débit d'huile Ölleistung	Forza alla lama Tine force Puissance à la lame Schließkraft je Schale	Dimensioni Sizes Dimensions Abmessungen				
	dm³	kg	bar	l/min	Kg	A	C	D	E	L
R30/80	30	65	280	30	2030	600	595	760	730	300
R30/110	50	80	280	30	2030	600	595	760	730	500
R41/145	60	110	280	20	930	990	780	630	530	410
R41/155	95	130	280	20	930	990	780	630	530	610