M 14 HV3

N° de commande
2901-200-0153

Pistolet de pulvérisation automatique M 14 HV3

Il s'agit ici d'une version optimisée du M 10, système HVLP.

Le pistolet de pulvérisation automatique M 14 HV3 se présente sous forme compacte. Son application s'impose partout où les pistolets automatiques disponibles sur le marché ne sont pas opérationnels à cause de leurs formes ou de leurs dimensions. Equipé de canaux de large dimension, le M 14 HV3 est un pistolet à utilisation universelle. De par sa conception, il se prête par exemple à l'insertion dans des installations de projection automatiques ou semi-automatiques où plusieurs pistolets sont appelés à être logés dans un endroit restreint. Il effectue le marquage de petites pièces avec autant de brio que le traitement de surfaces.

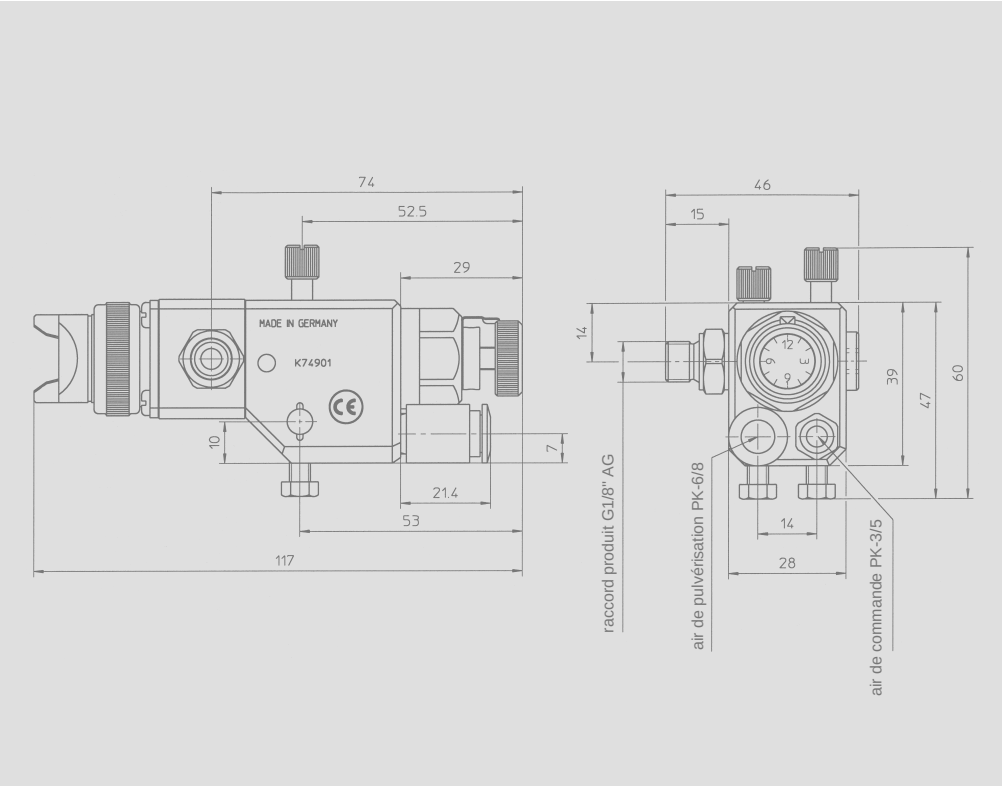

Le pistolet de pulvérisation est à asservissement pneumatique et dispose d'un système de commande de déclenchement différé de l'air de pulvérisation. La commande du déclenchement différé de l'air de pulvérisation est assurée par une valve mécanique ou électromagnétique à 3/2 voies, de telle sorte que le piston de commande auquel l'air comprimé est appliqué, fait ouvrir d'abord la buse d'air de pulvérisation retardant ainsi d'un certain laps de temps l'ouverture de la buse matière. A l'arrêt de l'opération de projection, la séquence de commande est inversée, c'est-à-dire la fermeture de la buse matière précède la fermeture de la buse d'air de pulvérisation. Ce système de commande assure un travail rapide tout en évitant tout égouttement anticipé ou subséquent au niveau de la buse matière.

L'élément de commande du pistolet est réalisé en aluminium anodisé et peut être dévissé du pistolet. Le dispositif de guidage de l'aiguille est accessible de manière rapide et simple.

Sur demande, la partie supérieure et la pièce médiane du M 14 HV3 exécutées en inox en version standard, sont également disponibles en aluminium anodisé. Sur la partie supérieure démontable, on atteint facilement les joints d'étanchéité. La partie médiane est équipée en série d'un manchon de raccord matière 1/8" AG. Le deuxième manchon, positionné en face, est fermé par un bouchon fileté au départ usine. En remplaçant ce dernier par un deuxième manchon de raccord matière, le M 14 HV3 est opérationnel en circuit fermé rapidement et simplement.

Le M 14 HV 3 est équipé d'un régulateur de jet plat et de jet rond.

Les raccords pour l'air de pulvérisation (PK6) et l'air de commande (PK3) sont équipés en série de dispositifs enfichables.

Sur demande, d'autres possibilités de raccordements sont disponibles.

Données techniques

Pressions de service / température de service
Pression matière maximale: ..... 1,2 MPa (12 bar)
Température matière maximale
(8 heures de travail continu): ..... 100 °C
Pression de l'air de pulvérisation max.: ..... 0,8 MPa (8 bar)
Pression de l'air de commande min.: ..... 0,4 MPa (4 bar)
Pression de l'air de commande max.: ..... 0,8 MPa (8 bar)
Température de l'air max.: ..... 50 °C

Raccords
Matière (M) ..... G 1/8 a
Air de pulvérisation (Z) .. tuyau flexible en matière plastique Ø 6/8
Air de commande (St) ... tuyau flexible en matière plastique Ø 3/5

Poids
Version acier inox ..... env. 380 g

Niveau sonore
Niveau de pression acoustique continu,
en fonction de la buse ..... de 73 à 96 dB (A)

Sons réserve de modifications

M 14 HV3

N° de commande
2901-200-0153

Dispositif de fermeture	avec réglage de la course	sans réglage de la course					
	x	x					
Alimentation produit	aluminium anodisé	acier inox					
	x	+					
Joint produit	acier inox (1.4571)	fibre	cuivre	cuir	teflon-PTFE	PA-6	PE
	x	x	x	x	x	x	x
Réglage de l'air	FL/RD long	FL/RD court	FL long	FL court	RD long	RD court	aucun
Réglage manuel	x	-	x	-	x	-	-
Réglage manuel avec ressort à cran d'arrêt	x	-	x	-	x	-	-
Réglage par vis	-	x	-	x	-	x	-
Aucun	-	-	-	-	-	-	x
Jeu d'aiguilles	PTFE/Ekonol	PEHD	Viton Quad-ring				
	x	x	x				
Buse air / laiton nickelé / mm	**taille I de 0,2 à 2,0**						
Plat / rond HV3 M-A (standard)	x						
Plat / rond HV3 M-G	x						
Plat / rond HV3 M-H	x						

Buse produit /acier inox / mm	**0,20**	**0,30**	**0,40**	**0,50**	**0,65**	**0,80**	**1,00**	**1,20**	**1,50**	**1,80**	**2,00**	**2,50**
Plat / rond HV3 M (standard)	x	x	-	x	x	x	x	x	x	x	x	-
Aiguille produit / mm	**0,20**	**0,30**	**0,40**	**0,50**	**0,65**	**0,80**	**1,00**	**1,20**	**1,50**	**1,80**	**2,00**	**2,50**
Acier inox (standard)	x	x	-	x	x	x	x	x	x	x	x	-
Traitée	+	+	-	+	+	+	+	+	+	+	+	-
Avec tenon de perçage	-	-	-	+	+	+	+	+	+	+	-	-
Plastique	-	+	-	+	-	+	+	+	+	+	-	-

Raccord produit	à gauche avec vis de fermeture à droite	à droite avec vis de fermeture à gauche	recirculation, bilatéral
G1/4" AG	x	x	x
G1/8" AG	x	x	x
Raccord air			
Air de pulvérisation	PK 6/8		
Connexion rapide	x		
Air de commande	PK 3/5		
Connexion rapide	x		

x *sans supplément* + *avec supplément* - *pas disponible*

Sons réserve de modifications

© Krautzberger GmbH / 11.2001