GRUE TERRAIN DIFFICILE

SRC350

Avantages et caractéristiques/CHÂSSIS

Flèche ultra longue, forte capacité de levage

Bâti

Structure à double poutrelle soudée complètement, faite de plaques d'acier de grande résistance.

Système électrique

24 V, CAN bus

Vérin stabilisateur

Disposition en H, commande tout hydraulique, vérins stabilisateurs capables d'effectuer des actions séparées, plaque du vérin stabilisateur à dépose rapide.

Essieu

Essieu d'entraînement de la direction

Moteur

Moteur American Cummins QSB6.7 classe 3 : puissance nominale 119 kW à 2 500 tr/min.

Réservoir de carburant : Volume de 300 l

Suspension

Connexion rigide de l'essieu avant, essieu arrière verrouillé par un vérin à huile à suspension par pivot.

Système de transmission

Une boîte de transmission hydro-mécanique à commande électrique est utilisée.

Frein

Frein tout hydraulique à boucle double et frein de stationnement par bride d'admission de l'essieu avant.

Roues et pneus

4 roues avec 4 pneus 20.5R25VLT

Direction

Système de direction assistée tout hydraulique capable de tourner sur place.

Système hydraulique

Une pompe à huile à engrenage est utilisée pour commander l'extension des vérins stabilisateurs horizontal et vertical.

Avantages et caractéristiques/SUPERSTRUCTURE

Chambre de commande

Placée sur un côté du pont tournant, structure totale en plaque d'acier résistant à la corrosion, porte coulissante et pare-brise de sécurité panoramique intégré avec un large champ de vision. Conception ergonomique, équipé d'une décoration intérieure recouvrant l'ensemble de la cabine avec siège ajustable permettant à l'opérateur de travailler dans les conditions optimales.

Flèche principale

Bras de levage télescopique synchrone dans section hexagonale, le mécanisme du télescope comprend un vérin simple et un guide-câble, la vanne d'équilibre est installée sur le vérin.

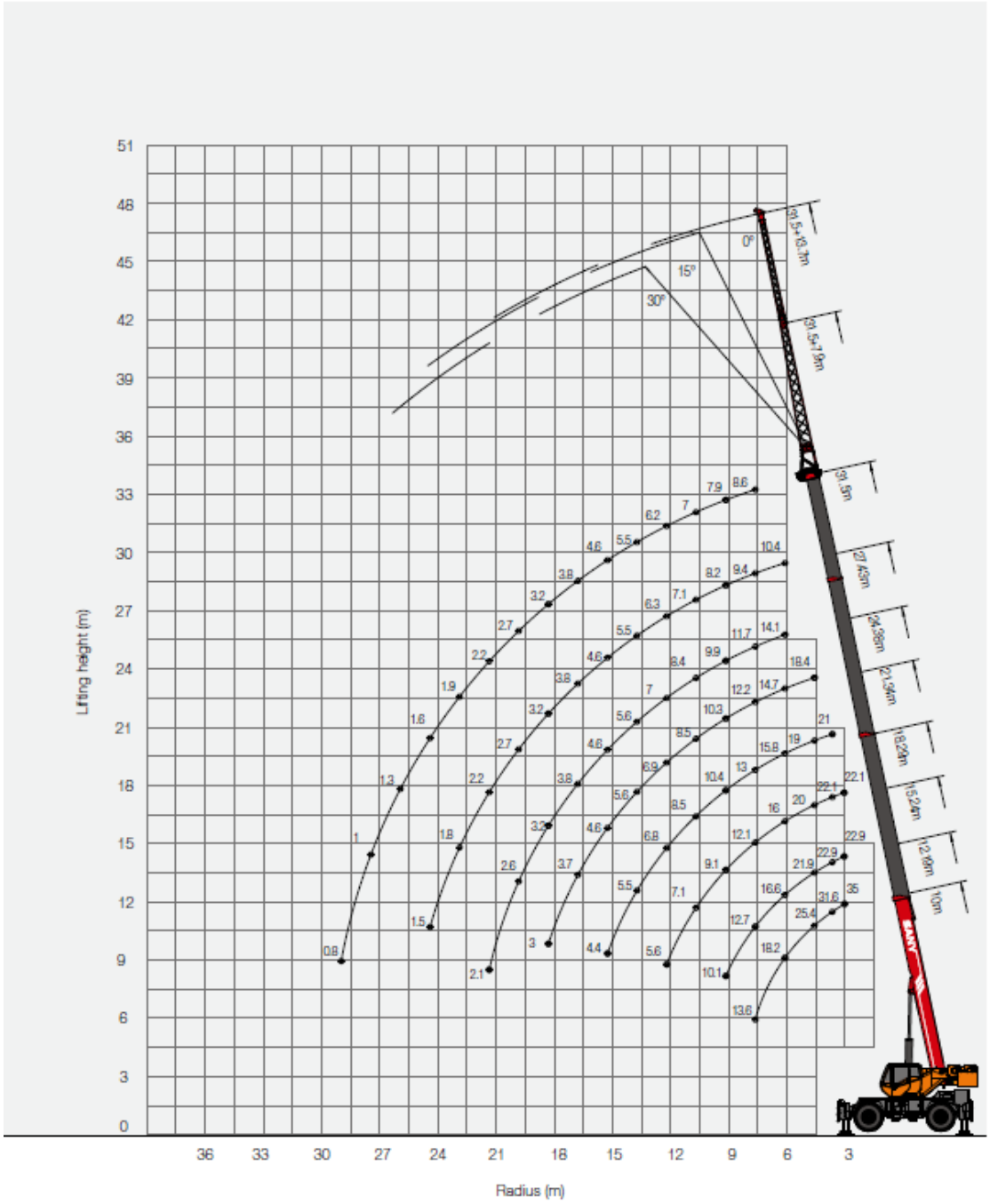

Treuil principal

Moteur à piston quantitatif et système de frein hydraulique équipés de vannes d'équilibre, la vitesse max. du câble est de 140 m/min et le câble d'acier est d'une longueur de 165 m.

Système hydraulique

La pompe variable à piston axial sous commande de puissance constante des capteurs de charge est utilisée et est capable de régler la vitesse et la puissance en fonction de la charge pour économiser l'énergie. La commande de vitesse ne dépend plus seulement de l'accélération mais l'énergie est économisée.

Élévation

Commande d'amplitude de chute de poids mort.

Contre-poids

4T, installation suspendue, fixé sur pont tournant par boulon.

Pivotement

Le système de pivotement comprenant un moteur à piston quantitatif et un décélérateur possède une vitesse de rotation max. de 2,7 tr/min.

Treuil auxiliaire

Moteur à piston quantitatif et système de frein hydraulique équipés de vannes d'équilibre, la vitesse max. du câble est de 140 m/min et le câble d'acier est d'une longueur de 135m.

Dispositifs de sécurité

L'écran LCD couleur affiche les paramètres, y compris le pourcentage de couple, la charge du crochet de levage, la charge nominale, la longueur du bras, l'angle, la hauteur de levage, etc. de façon centralisée. Le réglage de la liste de charge intégrée et des paramètres de fonctionnement du système est soumis à des restrictions de sécurité.

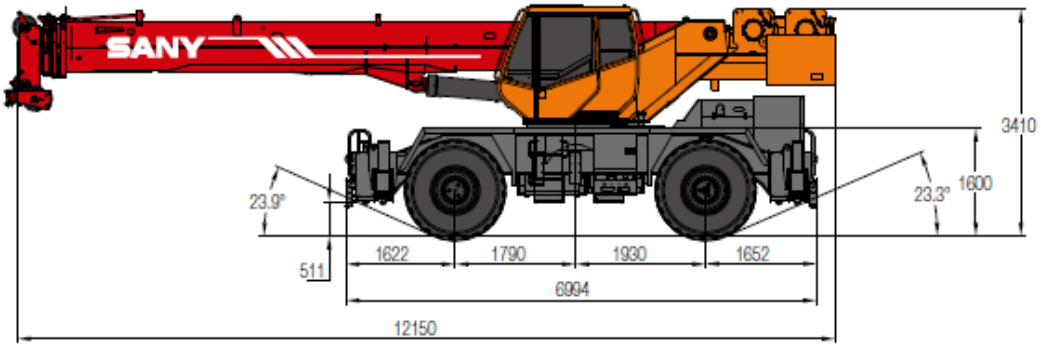

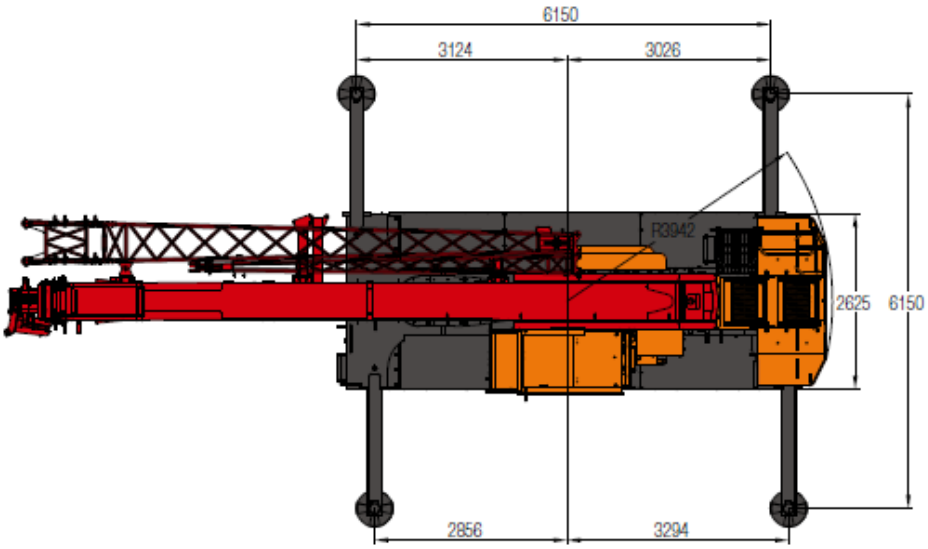

SANY®

SANY GROUP CO., LTD.

Adresse : 8 Beiqing Road, Life Science Park,

Changping, Beijing, China, 102206

Service d'assistance téléphonique : +0086-4006098318

Email : crd@sany.com.cn / sales@sany.com.cn

Pour d'autres informations, veuillez vous rendre sur : www.sanyglobal.com

---

En raison de l'amélioration constante de nos technologies, des spécifications peuvent changer sans avis préalable.

Les machines illustrées peuvent montrer des équipements en option qui peuvent être fournis avec un coût supplémentaire.