BARRIÈRES DE VILLE

BARRIÈRE LINEA « SPÉCIALE ÉCOLE »

Croco Dino Serpent

CARACTÉRISTIQUES TECHNIQUES

Barrière

> Longueur : 1572 mm
> Hauteur hors tout : 1280 mm
> Poteaux en acier Ø 76 mm et lisses Ø 50 mm
> Garde au sol : 150 mm
> Grillage à mailles carrées en fil de Ø 4 mm

Animations enfantines

> Tôle acier galvanisée 3 mm
> Animations fixées sur grillage par griffes et collage haute résistance, monté en usine
> Sur une barrière les couleurs des pommeaux et de l'animation sont identiques

RECOMMANDATIONS DE POSE

> Pose par scellement direct

RÉFÉRENCES

Barrière Linea "Spéciale École"	**206804**
Barrière Linea "Spéciale École" - Serpent	**206815**
Barrière Linea "Spéciale École" - Croco	**206816**
Barrière Linea "Spéciale École" - Dino	**206817**

OPTION

> Kits d'amovibilité Serrubloc® pour barrières de ville composé de deux fourreaux d'amovibilité, dont l'un est verrouillable par clé triangle

SCHÉMA

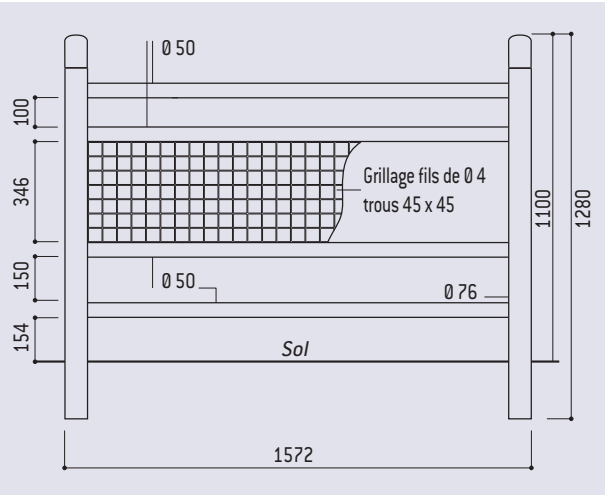

FINITION - PEINTURE

Barrière

> Peint sur zinc selon nos coloris

Animations enfantines et pommeaux

> Peint sur galva (rouge 3020, jaune 1023, vert 6018, bleu 5010)

Nos couleurs standard