Cuisson modulaire
Sauteuse gaz basculante fond acier 60 litres

Cuisson modulaire

Sauteuse gaz basculante fond acier 60 litres

373180 Gamme 700 XP- Sauteuse gaz basculante fonc acier 60 litres

Description courte

La gamme modulaire 700XP Electrolux comprend plus de 100 appareils conçus pour garantir un niveau très élevé en performances, rentabilité, fiabilité, économie d'énergie, standard de sécurité et ergonomie. Grâce à

sa technologie avancée et à sa performance premium, la gamme 700XP est la solution parfaite pour les cuisines de petite taille où l'espace est limité. Le modèle détaillé dans cette fiche est une sauteuse gaz basculement manuel 60 litres

Convient pour le gaz naturel ou GPL.

Brûleurs à combustion optimisée. Allumage piézo-électrique et contrôle électronique de la flamme.

Surface en acier doux idéale pour rôtir,braiser, marquer les viandes..... Basculement de la cuve manuel.

Couvercle double paroi en acier inoxydable.

La température de cuisson peut être réglée par thermostat.

Les panneaux extérieurs en acier inoxydable avec finition Scotch-Brite. Pieds réglables en hauteur en acier inoxydable. Bords latéraux à angle droit pour permettre un assemblage parfait entre les élèments.

Caractéristiques principales

Température de cuisson réelle ajustée au moyen d'un thermostat réglable.

La température de travail peut être réglée de 90 °C à 290 °C.

Calorifugé : rayonnement thermique limité et faible consommation énergétique.

Mécanisme à basculement manuel permettant de faciliter le vidage.

Grandes surfaces lisses, faciles d'accès pour le nettoyage.

Certification IPX4 relative à la résistance à l'eau.

Pieds en inox, réglables jusqu'à 50 mm en hauteur.

Construction

Surface de cuisson en acier doux pour faire sauter, faire pocher, cuire à la vapeur, faire bouillir, cuire à l'étouffé et faire frire.

Brûleurs en acier chromé avec dispositif de sécurité, combustion optimisée, allumage piézoélectrique et contrôle électronique de la flamme.

Couvercle en inox.

Toutes les surfaces intérieures de la marmite sont arrondies et polies.

Panneaux extérieurs en inox avec fini Scotch-Brite

Plan de travail monobloc embouti de 1,5 mm d'épaisseur en inox.

Le modèle possède des bords à angle droit permettant un assemblage à joints lisses entre les éléments, éliminant ainsi les espaces et les pièges à salissure.

Accessoires en option

Cheminée diamètre 150 mm	PNC 206132 ❑
Anneau pour cheminée diamètre 150 mm	PNC 206133 ❑
Kit 4 roues dont 2 pivotantes avec frein	PNC 206135 ❑
Kit flasque de pieds	PNC 206136 ❑
Plinthe frontale hauteur 100 mm pour élément de 200 mm	PNC 206146 ❑
Plinthe frontale hauteur 100 mm pour élément de 400 mm	PNC 206147 ❑
Plinthe frontale hauteur 100 mm pour élément de 800 mm	PNC 206148 ❑
Plinthe frontale hauteur 100 mm pour élément de 1000 mm	PNC 206150 ❑
Plinthe frontale hauteur 100 mm pour élément de 1200 mm	PNC 206151 ❑
Plinthe frontale hauteur 100 mm pour élément de 1600 mm	PNC 206152 ❑

Plinthe frontale hauteur 180 mm pour élément de 200 mm	PNC 206174	❑
Plinthe frontale hauteur 180 mm pour élément de 400 mm	PNC 206175	❑
Plinthe frontale hauteur 180 mm pour élément de 800 mm	PNC 206176	❑
Plinthe frontale hauteur 180 mm pour élément de 1000 mm	PNC 206177	❑
Plinthe frontale hauteur 180 mm pour élément de 1200 mm	PNC 206178	❑
Plinthe frontale hauteur 180 mm pour élément de 1600 mm	PNC 206179	❑
Kit 4 pieds	PNC 206210	❑
Cheminée	PNC 206246	❑
Couple de plinthes latérales hauteur 150 mm	PNC 206249	❑
Kit 2 plintes latérales pour monoblocs	PNC 206265	❑
Support pour pieds ou roulettes 400 mm	PNC 206366	❑
Support pour pieds ou roulettes 800 mm	PNC 206367	❑
Support pour pieds ou roulettes 1200 mm	PNC 206368	❑
Support pour pieds ou roulettes 1600 mm	PNC 206369	❑
Panneaux arrière 800 mm	PNC 206374	❑
Panneaux arrière 1000 mm	PNC 206375	❑
Panneaux arrière 1200 mm	PNC 206376	❑
- NOT TRANSLATED -	PNC 206403	❑
Régulateur de pression pour version gaz	PNC 927225	❑

La societe se reserve le droit de modifier les specifications techniques sans préavis.

Cuisson modulaire
Sauteuse gaz basculante fond acier 60 litres

Avant

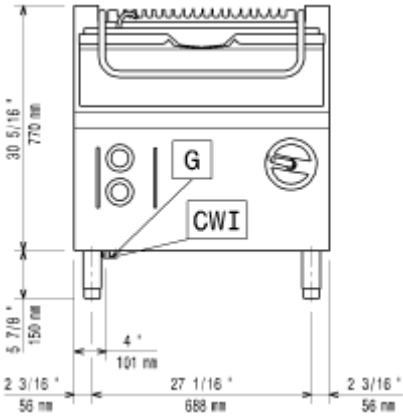

Dessus

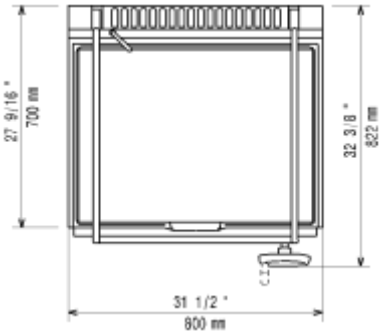

CWI = Raccordement eau froid

G = Connexion gaz

Côté

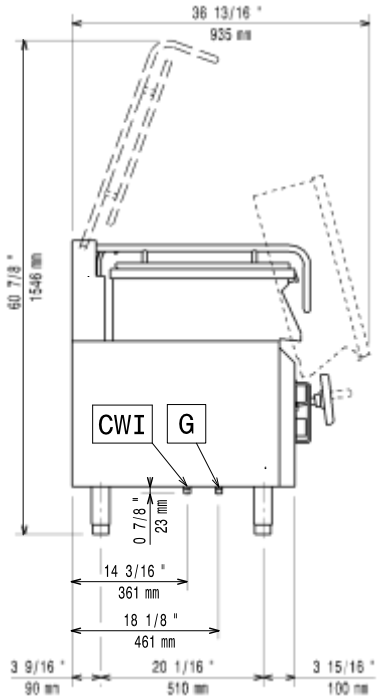

Gaz

Puissance gaz :	
373180	54544 Btu/hr (16 kW)
Type de gaz Option :	LPG
Raccordement gaz :	1/2"
Gaz naturel- Pression:	7" w.c. (17.4 mbar)
GPL Pression gaz:	11" w.c. (27.7 mbar)

Informations générales

Profondeur surface cuisson :	410 mm
Largeur surface cuisson :	680 mm
Epaisseur surface cuisson :	10 mm
Hauteur de mitre	200 mm
Capacité de cuve, maxi :	60 lt
Température de fonctionnement MINI :	90 °C
Température de fonctionnement MAXI :	290 °C
Poids net :	105 kg
Poids brut :	120 kg
Hauteur brute :	1140 mm
Largeur brute :	810 mm
Profondeur brute :	860 mm
Volume brut :	0.79 m³

Aucun espacement nécessaire si le mur est de type non combustible. Si le mur est combustible, un minimum de 50 mm de distance doit être maintenue (entre le mur et l'apparei

La societe se reserve le droit de modifier les specifications techniques sans préavis.