Vérin électrique *CRP* V 80 BI

Les vérins électriques avec ***vis à billes*** ont éte conçus pour des cadences de fonctionnement importanates, des charges et des vitesses élevées. Ils sont prévus pour être utilisés dans des conditions de travail difficiles. La vis à

La position d'arrêt peut être déclenchée manuellement par l'opérateur en position intermédiaire et automatiquement par les fins de course qui doivent nécessairement être intégrés dans le circuit de commande du moteur. A l'arrêt, la tige de translation reste en position (frein à manque de courant) et le moteur ne

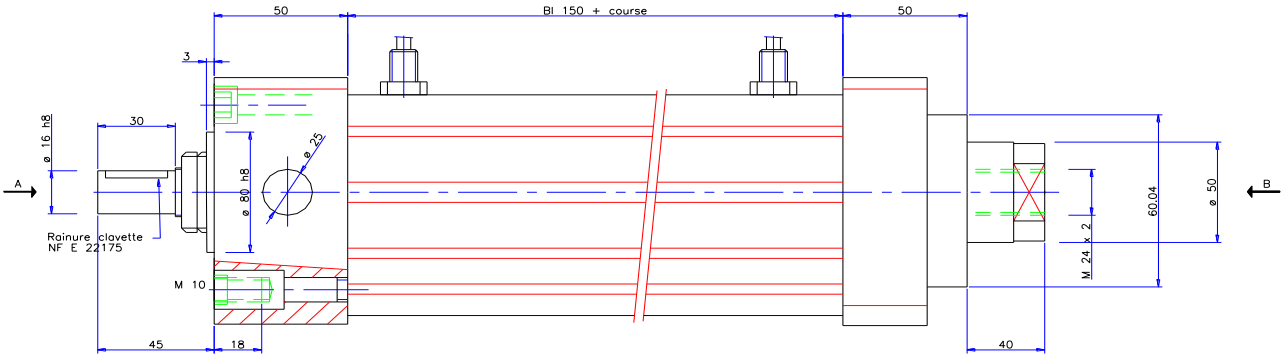

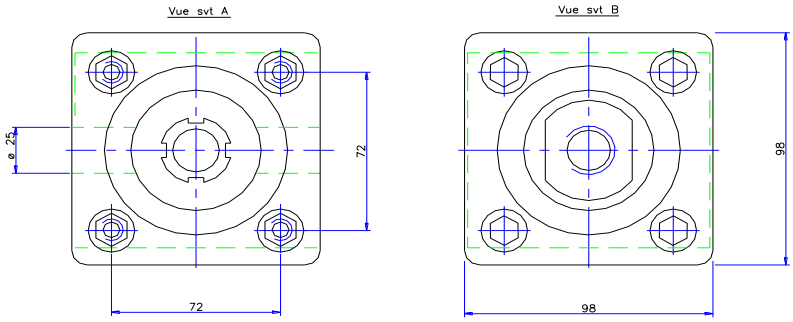

Caractéristiques techniques

Force dynamique compression et traction	2000 daN	1500 daN	1000 daN	750 daN
Course et vitesse maxi	Selon motorisation et application			
Couple à la vis au pas de 10 mm	40 Nm	30 Nm	20 Nm	15 Nm
Couple à la vis au pas de 5 mm	20 Nm	15 Nm	10 Nm	7.5 Nm

Accessoires standard

2 fins de course avant / arrière fixes
Capteurs inductifs 10-30 V DC - PNP

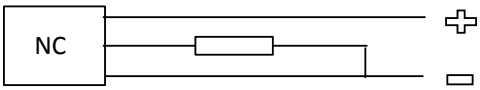

Autres caractéristiques

Tige de translation en acier traité
Température ambiante de -20 à + 60°
Sans entretien, lubrification à vie
Sans antitrotation de la tige

Sous réserves se modifications techniques

Site : .crpt.com
E-mail : crpt@crpt.com