VANNE A DIAPHRAGME SERIE ADP motorisée électrique et pneumatique

Diamètre de passage : 150 - 200 - 300 mm

SERIE ADP

La série ADP, d'une technologie toute nouvelle est d'une conception très compacte et légère mais d'une construction robuste pour des opérations à fréquence moyenne.

Caractéristiques standards :

- Double diaphragme pour applications en ligne sans fuite vers l'atmosphère
- Construction robuste pouvant supporter des produits lourds et moins lourds, jusqu'à 1600 Kg/m3
- Diaphragme fixé par des brides vissées
- Opération rapide, capable de s'ouvrir et de se fermer en une seconde
- Commande par courroie
- Anneau de commande sur roulement, opération douce
- Etanchéité par joint contre l'intrusion de poussières
- Conception compacte et discrète
- Contacts de proximité électriques O/I/F
- Moteur à air ou électrique suivant demande
- Maintenance réduite
- Choix du diaphragme suivant application

Construction

Parties du corps en aluminium et zinc
Couvercle ABS et visserie en acier inoxydable

Les options incluent :

- Pièces en contact avec le produit en acier inox
- Ensemble spécial contact/électrovanne pour milieu difficile
- Revêtement pour environnement corrosif

VERDER France
Parc des Bellevues, Rue du gros Chêne, BP 80040, 95610 Eragny-sur-Oise • Tel.: (33) 01 34 64 41 03 • Fax: (33) 01 34 64 44 50 • catherine.baucher@verder.fr • www.verder.fr
www.verder.fr

Affiliated companies: AT Wien • BE Aartselaar • CN Shanghai • CZ Praha • DE Haan • FR Eragny s/Oise • GB Leeds • HU Budapest
JP Tokyo • NL Groningen/Vleuten • PL Katowice • RO Bucuresti • ZA Kya Sand • SK Bratislava • US Newtown

Vanne à diaphragme série AD commande par moteur à air

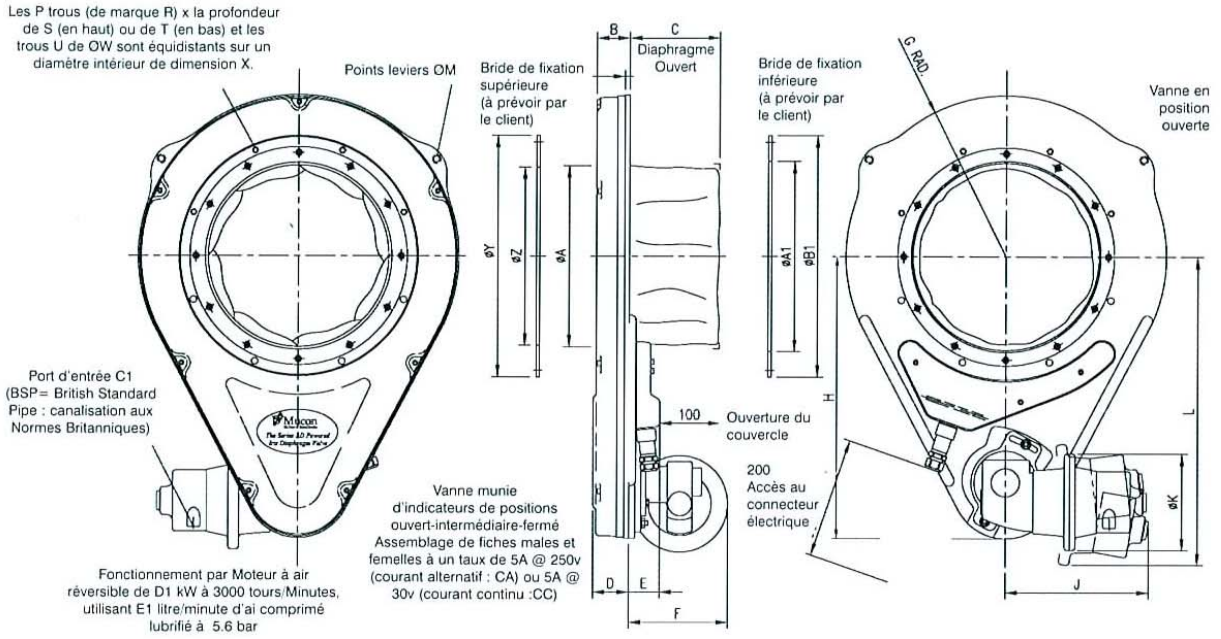

IMPORTANT : Lorsque l'on utilise des vannes à bobine pour le contrôle de l'unité, dimensions Ports = 1/2" BSP suivant le débit demandé.

Type de Vanne	Diamètre nominal de passage	Toutes les dimensions sont en mm/ le poids est en Kg																											Poids
		A	B	C	D	E	F	G	H	J	K	L	M	N	P	R	S	T	U	W	X	Y	Z	A1	B1	C1	D1	E1	Net
ADP06	150	147	46	75	55	40	165	180	367	196	160	412	10	8	3	M8	15	12	3	9	203	228	142	158	228	1/4" BSP	0.56	1000	14
ADP08	200	198	46	100	55	40	165	205	385	196	160	430	10	8	3	M8	15	12	3	9	254	280	193	209	280	1/4" BSP	0.56	1000	17
ADP12	300	300	55	150	60	50	165	267	467	240	160	510	10	8	4	M10	20	15	4	11	378	400	295	315	400	3/8" BSP	1.0	1700	30

Vanne à diaphragme série AD commande par moteur électrique

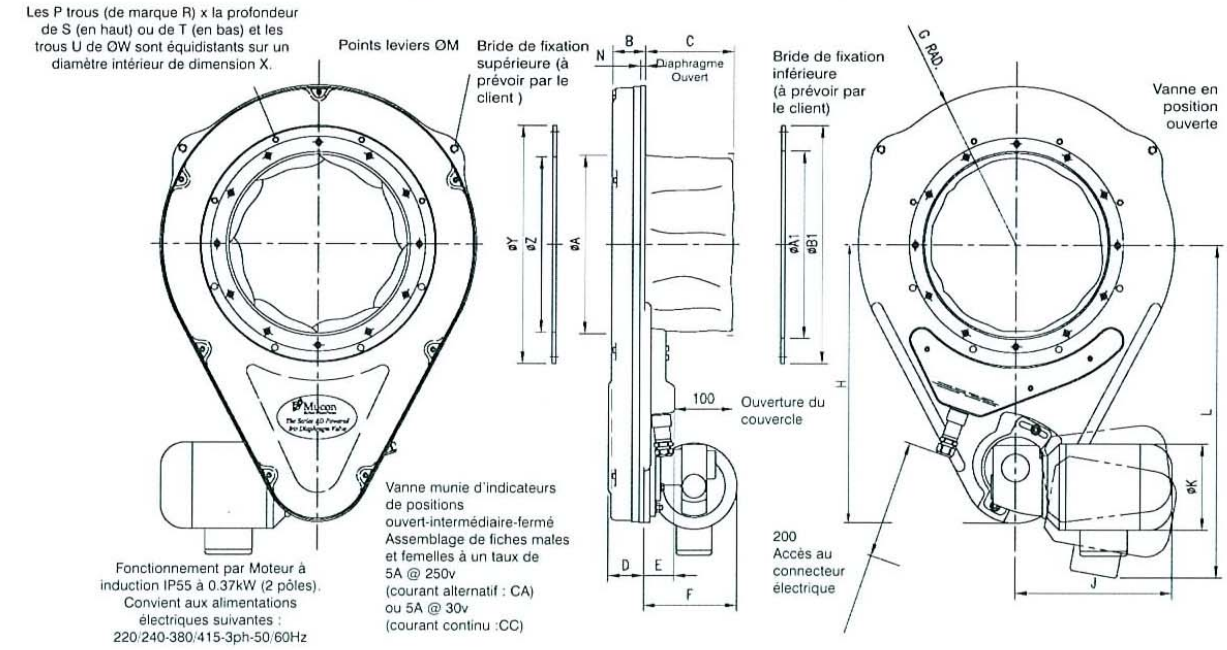

Type de Vanne	Diamètre nominal de passage	Toutes les dimensions sont en mm/ le poids est en Kg																								Poids
		A	B	C	D	E	F	G	H	J	K	L	M	N	P	R	S	T	U	W	X	Y	Z	A1	B1	Net
ADP06	150	147	46	75	55	40	165	180	367	196	160	412	10	8	3	M8	15	12	3	9	203	228	142	158	228	14
ADP08	200	198	46	100	55	40	165	205	385	196	160	430	10	8	3	M8	15	12	3	9	254	280	193	209	280	17
ADP12	300	300	55	150	60	50	165	267	467	240	160	510	10	8	4	M10	20	15	4	11	378	400	295	315	400	30