Batterie de Chauffe

Spécialement conçue pour la climatisation, la batterie terminale est particulièrement adaptée au chauffage de l'air en ambiance non corrosive et en convection forcée.

➢ DEFINIR UNE BATTERIE

✓ Type de batterie

❒ Batterie rectangulaire

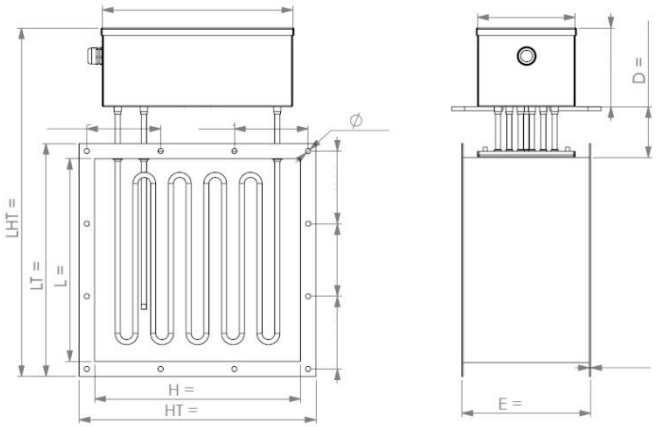

❒ Batterie circulaire

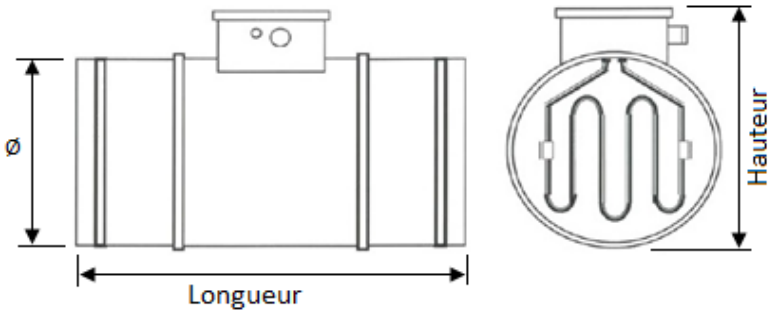

✓ Dimension batterie rectangulaire :

Hauteur : ..... mm
Longueur : ..... mm
Profondeur : ..... mm

✓ Dimension batterie circulaire :

Ø : ..... mm
Longueur : ..... mm
Hauteur : ..... mm

✓ Puissance

Puissance : ..... kW
Tension : ..... V ❒ Mono ❒ Tri
Nombre d'étages de puissances : .....

✓ Tôlerie

Matière : ..... ❒ Acier protégé .... ❒ Inox
Soudée étanche : ..... ❒ Oui ..... ❒ Non
Calorifugée : ..... ❒ Oui ..... ❒ Non

✓ Typologie du milieu d'utilisation

(Ces données sont importantes. Elles permettent de choisir ou de vérifier que les caractéristiques avancées ci-dessus sont les mieux appropriées à l'utilisation)

✓ Nature et caractéristiques du gaz à chauffer :

Débit d'entrée dans la batterie : mini .....N m3/heure - maxi .....N m3/heure
Pression du gaz à l'entrée de la batterie .....bar effectif
Pertes de charge admissibles dans la batterie ..... bar effectif
Température d'entrée dans la batterie : mini ..... °C - maxi ..... °C

Circuit : ..... ❒ ouvert
❒ fermé
Batterie placée : ❒ en intérieur
❒ en extérieur

➢ ACCESSOIRES & OPTIONS

❒ Thermostat de sécurité plage : ..... °C à ..... °C
à réarmement : ❒ Automatique ❒ Manuel
❒ Joint d'étanchéité

❒ Boitier de connexion IP 55
❒ Autres : .....
❒ Visseries de fixation sur gaine