Tgo

Efficacité - Sûreté - Design

tgo.fr

Matériels de Contrôle d'Accès

- Portails industriels
- Tourniquets piétons
- Obstacles escamotables
- Portiques mobiles
- Portails spéciaux
- Barrières levantes
- Potelets / Totems

www.tgo.fr

EFFICACITÉ
SURETÉ
DESIGN

DOCUMENTATION NON CONTRACTUELLE

FABRICATION
INSTALLATION
MAINTENANCE

FABRIQUÉ EN FRANCE

- Portails industriels
- Tourniquets piétons
- Obstacles escamotables
- Portiques mobiles
- Portails spéciaux
- Barrières levantes
- Potelets / Totems

TGO
Z.I. de la Fontaine de Jouvence - 2 rue Angiboust - 91460 Marcoussis
☏ : (33)1 69 63 38 90 - 🖷 : (33)1 69 63 38 99 - info@tgo.fr

www.tgo.fr

EFFICACITÉ
SURETÉ
DESIGN

Société

TGO VOUS ACCOMPAGNE DEPUIS L'ÉTUDE DE VOTRE PROJET JUSQU'À LA MAINTENANCE DE VOTRE NOUVEL AMÉNAGEMENT. FORT D'UNE EXPÉRIENCE DE PRÈS DE 40 ANS, TGO (TRAVAUX GENERAUX DE L'OUEST) EST DEVENU LE SPÉCIALISTE FRANÇAIS DES ACCÈS DE SITES INDUSTRIELS, TERTIAIRES, MILITAIRES ET COMMERCIAUX.

TGO offre à ses clients une prestation globale allant du conseil à l'aménagement de leurs accès sécurisés.

Concepteur, fabricant et installateur de matériels de contrôle d'accès, TGO propose une solution clés en main comprenant :

- La fourniture du produit le plus adapté au besoin du client.
- La mise en oeuvre de l'ensemble de l'installation.
- La maintenance et télémaintenance de l'installation.

Créateur il y a plus de 25 ans du portail autoportant aluminium industriel ULMALU®, TGO consacre un budget important à la R&D. Dans le but d'offrir à ses clients un produit valorisant, novateur, sécurisant et fiable, TGO travaille en partenariat avec des bureaux d'études mécanique et design.

Dans le contexte géopolitique actuel, afin de répondre au besoin croissant de sûreté, TGO a développé dans les années 2000, le portail autoportant à très grande vitesse et s'est imposé comme le leader incontesté sur ce marché.

Seul fabricant à proposer des portails manoeuvrant à 1m/s respectant la norme de sécurité européenne en vigueur, TGO équipe à travers le monde les entreprises et administrations les plus prestigieuses.

TGO a choisi des matériaux innovants pour ses fabrications :

- L'alliage d'aluminium (matériau recyclable à l'infini) et les matériaux composites pour les portails autoportants (diminution par 3 des contraintes liées au poids).
- L'alliage d'aluminium et l'inox AISI 316 L qualité marine pour les tourniquets.
- Les matériaux composites pour les potelets (limitation des interférences sur les lecteurs de proximité).

La gamme de produits TGO dédiée au contrôle d'accès extérieur des véhicules et des piétons est composée de systèmes innovants :

- Portails coulissants autoportants ULMALU® 1000 V12, ULMALU® 800 Fast V2, ULMALU® 800 Classic V2.
- Portiques coulissants ULMAPARK® 800 motorisés, manuels ou fixes pour sélection de trafic.
- Combiné ULMALUPARK®
- Tourniquets ULMALU® TS120, TS120 PMR et TS180
- Obstacles escamotables inox ULMABLOC.
- Bornes escamotables.
- Potelets support de lecteurs de badges.

En complément de ces fabrications TGO propose une gamme de produits à usage industriel :

- Barrières levantes de 3 à 14 m.
- Clôtures - Barreaudage.

TGO met à votre disposition pour l'élaboration et la mise en oeuvre de vos projets en France et à l'étranger* :

- des chargés d'affaires expérimentés
- des équipes de montage compétentes
- des électriciens et automaticiens confirmés et habilités
- des équipes de maintenance réactives
- une télémaintenance sur tous les portails ULMALU®

* nous consulter

Portails ULMALU®

Portails autoportants de contrôle d'accès

LES PORTAILS UMALU® SONT CONÇUS POUR UN CONTROLE D'ACCÈS INTENSIF EN USAGE NORMALEMENT FERMÉ

Ce véritable outil de contrôle d'accès, contrairement à la majorité des portails pénalisés par un poids excessif et une lenteur handicapante, permet d'assurer un contrôle d'accès efficace et de valoriser l'esthétique de vos accès.

La rapidité de fonctionnement (réglable jusqu'à 1 m/sec. sur ULMALU® 800 Fast V2, 0,5 m/sec sur ULMALU® 800 Classic V2 et 0,3 m/sec sur ULMALU® 1000 V12) offre un grand confort et garantit un niveau optimal de filtrage des véhicules en remplacement de l'ancien schéma portail + barrière levante, assurant ainsi la sécurité de votre site.

CONFORMES À LA NORME EN 13 241-1

FABRIQUÉ EN FRANCE

EFFICACITÉ
SURETÉ
DESIGN

Préconisations d'usage

LA VITESSE DES PORTAILS AUTOPORTANTS ULMALU® :
UN GAGE DE SURETÉ RENFORCÉE

PORTAIL ULMALU® 800 FAST V2

Le portail de contrôle d'accès par excellence. Il est développé pour un usage ultra intensif en remplacement d'une barrière levante.

Nota : Le portail ULMALU® 800 Fast V2 est déjà refermé alors que votre portail standard n'est pas encore totalement ouvert.

Préconisations :
Sites logistiques, Sites Seveso, Sites Militaires, Centrales Nucléaires, Sites sensibles…

PORTAIL ULMALU® 800 CLASSIC V2

Portail industriel de contrôle d'accès. Il est développé pour un usage intensif.

Nota : Le portail ULMALU® 800 Classic V2 (50cm/sec) est près de 3 fois plus rapide qu'un portail standard.

Préconisations :
Industries, Résidences, Parkings.

PORTAIL ULMALU® 1000 V12

Portail grande largeur (jusqu'à 10 ml sans rail au sol). Il est développé pour un usage industriel.

Nota : Le portail ULMALU® 1000 V12 (30 cm/sec), 2 fois plus rapide qu'un portail standard, est destiné a un usage semi-industriel.

Préconisations :
Accès multivoies.

ULMALU® 800 Fast V2 - Portail Ultrarapide 1 m/sec.

DESCRIPTIF TECHNIQUE

La construction des portails ULMALU® 800 Fast V2 est réalisée à partir du profilé type ULMALU® (intégrant le support de chaîne d'entraînement) sur lequel est soudé un cadre en profilés TGO. Le remplissage est réalisé en partie basse par des profilés horizontaux et en partie haute en polycarbonate transparent (métal déployé aluminium sur demande). Les platines support sont toutes découpées avec une précision extrême au jet d'eau à ultra haute pression. En version barreaudée (FAST B), la construction du vantail est identique à l'ULMALU® 800 Classic V2.

Le coulissement en porte à faux et le guidage vertical du portail sont assurés par un roller monobloc breveté intégré dans le profilé bas. Ce roller monté sur un profilé aluminium est composé de roulettes en polyamide sur roulements à billes étanches à la poussière et graissés à vie. Les roulettes hautes de guidage latéral du même type sont disposées à l'abri des intempéries dans le profilé haut du vantail.

Le poteau guide type caisson est construit en profilés, tôles aluminium et composites installés sur une platine pré-découpée. Il dispose d'une porte toute hauteur verrouillée par serrure à cylindre européen permettant une intégration discrète et esthétique des accessoires de commande sans aucun câble apparent (UC de contrôle d'accès, interphonie….). Le poteau guide caisson offre un confort pour les techniciens de maintenance qui peuvent travailler à hauteur.

Le poteau de réception type caisson emprisonne l'extrémité avant du vantail et rigidifie l'ensemble de l'installation dans sa position fermée. Une butée arrière avec reposoir est fournie avec chaque portail.

Le portail ULMALU® 800 Fast V2 est équipé d'un moteur de type brushless avec réducteur frein. Les avantages du moteur brushless sont les suivants : moteur sans balais ayant un encombrement réduit à puissance égale et une longévité accrue par rapport aux moteurs classiques. Il offre une possibilité de réglage des cycles au cm près grâce au capteur encodeur intégré au moteur et aux capteurs magnétiques pour la réinitialisation. La vitesse de fermeture peut être paramétrée différemment de celle d'ouverture. Il permet aussi de différencier le couple et la vitesse. Le motoréducteur est facilement débrayable par basculement en cas de panne de courant. La vitesse atteinte est de 1 m/sec en version Fast (bridée à 0,75 m/sec en version barreaudée Fast B).

L'automatisme ULMATIC® est développé à partir de composants industriels comprenant : un automate programmable pilotant commandes, sécurités et un servomoteur gérant sur le moteur brushless, la position de l'arbre moteur, le couple et la vitesse par l'intermédiaire d'un codeur. Sur devis, nous pouvons développer des fonctionnements particuliers. Une horloge programmable annuelle est intégrée de série à l'automate et permet la création de plages d'ouverture journalière (elle peut aussi être utilisée en horloge externe pour activer/désactiver un matériel).

Possibilité de dialogue en MODBUS/IP pour supervision et télémaintenance de série :
soucieu d'un service rapide pour sa clientèle exigeante, TGO a développé une supervision pour la télémaintenance de ses portails. Elle permet d'avoir accès aux paramètres de programmation, aux réglages des sécurités et de l'horloge programmable annuelle. Cette option permet au client d'être dépanné dans des délais réduits **et contribue ainsi à la diminution des rejets de CO^2**.

La commande de fonctionnement peut être assurée par tous types d'accessoires délivrant un contact sec (émetteurs radio, lecteurs, portier téléphonique, pupitre, contacteur à clé, boucle magnétique, digicode etc...).

La sécurité du portail ULMALU® 800 FAST V2, conforme à la norme européenne EN 13241-1, est assurée par :

• 4 dispositifs de détection de présence (cellules photoélectriques avec amplificateur déporté) en positions haute et basse (2 côté intérieur et 2 côté extérieur) pour éviter les risques sur les véhicules à fort porte à faux (4x4 ou poids lourds). En option, un radar ultrason complète les sécurités réglementaires afin de protéger les matériels.

• Un palpeur de contact de 130 mm, embarqué sur la tranche avant du vantail et alimenté par chaîne porte-câbles intégrée dans le profilé supérieur permet d'éviter tous risques de coincement et chocs dus à l'inertie. L'arrêt du vantail se fait sur une longueur de 45 mm à une vitesse de 1m/seconde. Le portail ULMALU® 800 FAST-B V2 comporte en plus 4 palpeurs de 130 mm, (2 côté passage et 2 côté refoulement sur le poteau guide) qui permettent d'éviter tout risque de cisaillement.

La signalisation est assurée par deux feux à éclat à leds de couleur orange à très longue durée de vie et deux bandes à leds d'éclairage de zones situées côté intérieur et extérieur du poteau guide.

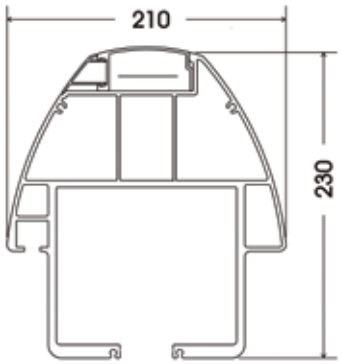

COUPE U 800

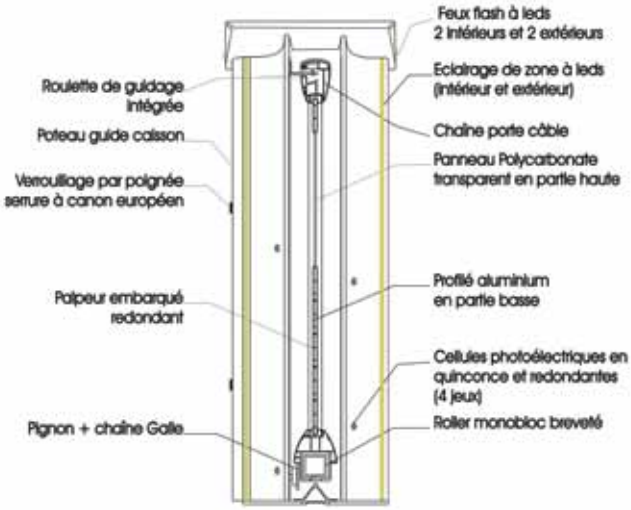

COUPE ULMALU® 800 FAST V2

EFFICACITÉ
SURETÉ
DESIGN

ULMALU® 800 Classic V2 - Portail rapide 50cm/sec.

DESCRIPTIF TECHNIQUE

La construction des portails ULMALU® 800 Classic V2 est réalisée à partir du profilé type ULMALU® (intégrant le support de chaîne d'entraînement) sur lequel est soudé un cadre en profilés TGO. Le remplissage est constitué de barreaux TGO type goutte d'eau. Les platines support sont toutes découpées avec une précision extrême au jet d'eau à ultra haute pression.

Le coulissement en porte à faux et le guidage vertical du portail sont assurés par un roller monobloc breveté intégré dans le profilé bas. Ce roller monté sur un profilé aluminium est composé de roulettes en polyamide sur roulements à billes étanches à la poussière et graissés à vie. Les roulettes hautes de guidage latéral du même type sont disposées à l'abri des intempéries dans le profilé du haut du vantail.

Le poteau guide type caisson est construit en profilés, tôles aluminium et composites installés sur une platine pré découpée au jet d'eau. Il dispose d'une porte toute hauteur verrouillée par serrure à cylindre européen permettant une intégration discrète et esthétique des accessoires de commande sans aucun câble apparent (UC de contrôle d'accès, interphonie...). Le poteau guide caisson offre un confort pour les techniciens de maintenance qui peuvent travailler à hauteur.

Le poteau de réception type caisson emprisonne l'extrémité avant du vantail et rigidifie l'ensemble de l'installation dans sa position fermée. Une butée arrière avec reposoir est fournie avec chaque portail.

Le portail ULMALU® 800 Classic V2 est équipé d'un moteur industriel asynchrone triphasé avec réducteur dont la puissance est adaptée à la dimension du portail. Le réglage des cycles au cm près est assuré par un codeur intégré au moteur en complément des capteurs de fin de course. Le moteur est facilement débrayable en cas de panne de courant. L'entraînement est réalisé par un système pignon et chaîne montée sur tendeurs. La vitesse de translation maximum est réglable et permet d'atteindre les 50 cm/s, garantissant un contrôle d'accès performant.

L'automatisme ULMATIC® est développé à partir de composants industriel comprenant : un automate programmable pilotant commandes, sécurités et un variateur de vitesse gérant les accélérations et ralentissements du moteur (sur devis nous pouvons développer des fonctionnements particuliers). Une horloge programmable annuelle est intégrée de série à l'automate et permet la création de plages d'ouverture journalière (elle peut aussi être utilisée en horloge externe pour activer/désactiver un matériel).

La commande de fonctionnement peut être assurée par tous types d'accessoires délivrant un contact sec (émetteurs radio, lecteurs, portier téléphonique, pupitre, contacteur à clé, boucle magnétique, digicode etc...).

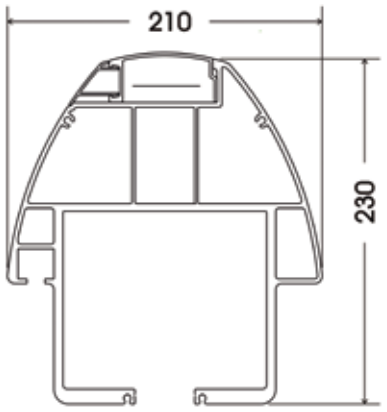

COUPE U 800

La sécurité du portail ULMALU® 800 Classic V2 conforme à la norme européenne EN 13241-1, est assurée par :

• 4 dispositifs de détection de présence (cellules photoélectriques avec amplificateur déporté) en positions haute et basse (2 côté intérieur et 2 côté extérieur) pour éviter les risques sur les véhicules à fort porte à faux (4x4 ou poids lourds).
• Un palpeur de contact de 130mm embarqué sur la tranche avant du vantail permet d'éviter tous risques de coincement et chocs dus à l'inertie. Il est alimenté par une chaîne porte-câbles intégrée dans le profilé supérieur.
• 4 palpeurs anti-cisaillement (2 côté passage et 2 côté refoulement sur le poteau guide) permettant d'éviter tout risque de coincement et de cisaillement dans les barreaux.

La signalisation est assurée par deux feux à éclat à leds de couleur orange à très longue durée de vie et deux bandes à leds d'éclairage

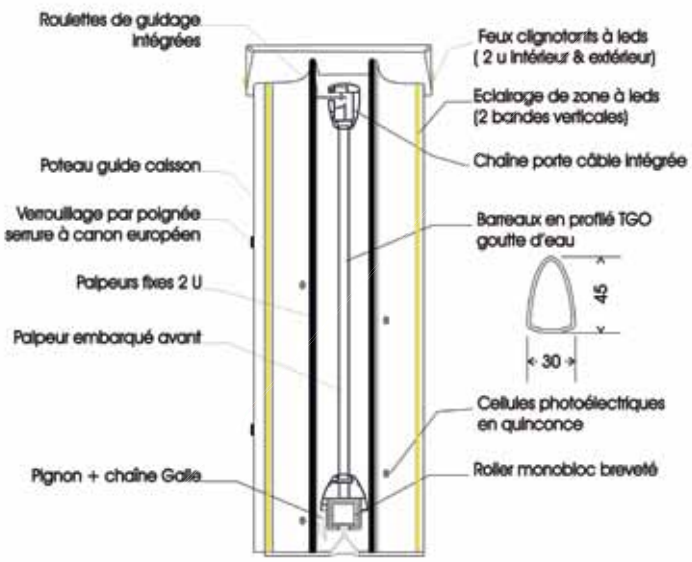

COUPE ULMALU® 800 CLASSIC V2

FABRIQUÉ EN FRANCE

EFFICACITÉ
SURETÉ
DESIGN

ULMALU® 1000 V12 - Portail Grande largeur 30 cm/sec.

DESCRIPTIF TECHNIQUE

La construction des portails ULMALU® 1000 V12 est réalisée sur le profilé type ULMALU® (intégrant le support de chaîne d'entraînement) sur lequel est soudé un cadre en profilés TGO. Le remplissage est réalisé en profilés type goutte d'eau. Les platines support sont découpées avec une précision extrême au jet d'eau à ultra haute pression.

Le coulissement en porte à faux et le guidage vertical du portail sont assurés par des rollers intégrés dans le profilé bas sur lequel sont disposés des roulettes en polyacétal sur roulements à billes type 2RS étanches à la poussière et graissés à vie. Les roulettes de guidage latéral hautes du même type sont disposées à l'abri des intempéries dans le profilé du haut.

Le poteau guide type caisson est construit en profilés, tôles aluminium et composites installés sur une platine pré-découpée au jet d'eau. Il dispose d'une porte toute hauteur verrouillée par serrure à cylindre européen permettant une intégration discrète et esthétique des accessoires de commande sans aucun câble apparent (UC de contrôle d'accès, interphonie...). Le poteau guide caisson offre un confort pour les techniciens de maintenance qui peuvent travailler à hauteur.

Le poteau de réception type caisson emprisonne l'extrémité avant du vantail et rigidifie l'ensemble de l'installation dans sa position fermée. Une butée arrière avec reposoir est fournie avec chaque portail.

Le portail ULMALU® 1000 V12 est équipé d'un moteur industriel asynchrone triphasé avec réducteur dont la puissance est adaptée à la dimension du portail. Le réglage des cycles au cm près est assuré par un codeur intégré au moteur en complément des capteurs de fin de course. Grâce à sa manette le moteur est facilement débrayable en cas de panne de courant. L'entraînement est réalisé par un système pignon et chaîne montée sur tendeurs. La vitesse de translation maximum est réglable et permet d'atteindre les 30 cm/s garantissant un contrôle d'accès efficace.

L'automatisme ULMATIC® est développé à partir de composants industriel comprenant : un automate programmable pilotant commandes, sécurités et un variateur de vitesse gérant les accélérations et ralentissements du moteur. Sur devis, nous pouvons développer des fonctionnements particuliers. Une horloge programmable annuelle est intégrée de série à l'automate et permet la création de plages d'ouverture journalière (elle peut aussi être utilisée en horloge externe pour activer/désactiver un matériel).

La commande de fonctionnement peut être assurée par tous types d'accessoires délivrant un contact sec (émetteurs radio, lecteurs, portier téléphonique, pupitre, contacteur à clé, boucle magnétique, digicode etc...).

La sécurité du portail ULMALU® 1000 V12 conforme à la norme européenne EN 13241-1, est assurée par :

• 4 dispositifs de détection de présence (cellules photoélectriques avec amplificateur déporté) en positions haute et basse (2 côté intérieur et 2 côté extérieur) pour éviter les risques sur les véhicules à fort porte à faux (4x4 ou poids lourds).

• Un palpeur de contact embarqué sur la tranche avant du vantail permet d'éviter tous risques de coincement et chocs dus à l'inertie. Il est alimenté par une spirale intégrée dans le profilé inférieur.

• 4 palpeurs de cisaillement (2 côté passage et 2 côté refoulement sur le poteau guide) permettant d'éviter tout risque de coincement et de cisaillement dans les barreaux.

La signalisation est assurée par deux feux à éclat à leds de couleur orange à très longue durée de vie et deux bandes à leds d'éclairage de zones situées côté intérieur et extérieur du poteau guide.

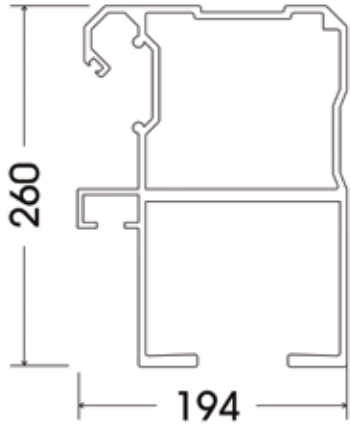

COUPE U 1000

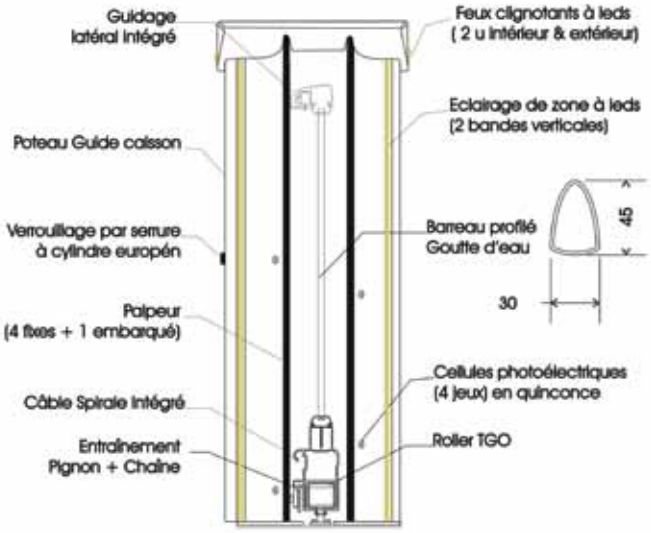

COUPE ULMALU® 1000 V12

FABRIQUÉ EN FRANCE

EFFICACITÉ
SURETÉ
DESIGN

Accessoires de série sur les portails ULMALU®

Poteau guide caisson verrouillé par deux poignées serrures à cylindre européen

- Cette configuration permet aux techniciens de travailler à hauteur.
- Le vaste caisson permet à l'ensemble motorisation et automatisme d'être bien intégré. Une réserve de place est prévue pour les accessoires de contrôle d'accès.

Armoire de commande comprenant :

- Un chassis Ulmatic Industriel
- Un afficheur tactile facilitant la programmation et le diagnostic
- Une horloge programmable annuelle intégrée permettant l'ouverture par plages horaires du portail
- Adressage MODBUS/IP

4 jeux de cellules disposées en quinconce pour une sécurité optimale

- Intégrées dans les montants des poteaux guide et de réception, elle sont protégées de la malveillance.

4 palpeurs disposés aux points de cisaillement sur le poteau guide (sauf remplissage plein).
+ 1 palpeur embarqué sur le vantail alimenté par une chaîne porte câble industrielle.

Eclairage et signalisation

Soucieux du respect de l'environnement, TGO a choisi pour l'éclairage et la signalisation réglementaire, l'utilisation des leds combinant ainsi efficacité, design et **économie d'énergie.**

FABRIQUÉ EN FRANCE

EFFICACITÉ
SURETÉ
DESIGN

Options sur les portails ULMALU®

Feux rouges et verts basse consommation à diodes diamètre 100 ou 200 mm
Compte tenu de la rapidité importante des portails TGO, il est très important d'informer les usagers par un affichage et une pré-signalisation lumineuse.
Obligatoire sur Ulmalu® 800 FAST V2.

Palpeur supplémentaire en partie arrière
Un palpeur est positionné sur la partie arrière du vantail afin d'éviter les risques d'écrasement en fin d'ouverture si l'espace restant est inférieur à 400 mm.
Option conseillée pour les portails dont la zone de refoulement est limitée.

Lisse défensive 30 mm
Sur demande, une lisse défensive peut-être proposée pour renforcer la dissuasion et retarder le franchissement.

Lisse Défensive type BI POINT
Les lisses défensives inox BI-POINT FENCE protègent et retardent le franchissement ou l'escalade des portails.

Pic Défensif
Les pics défensifs épointés, type PIKALU de diamètre 20 mm et de hauteur 500 mm de hauteur constituent un rempart majeur contre le franchissement.

Bavolets et remplissage spéciaux (sur demande et devis)
Sur les sites de haute sûreté, les portails Ulmalu 800 V2 peuvent être équipés, pour renforcer la dissuasion, de remplissages spéciaux, de bavolets et remplissage électrifiés, de pics épointés de grande hauteur...

Portillon piétons accolé au portail
Un portillon piéton peut-être accolé au portail. Son remplissage est identique à celui du portail et permet un passage de secours en cas de manque de tension. Il peut aussi être équipé d'un verrouillage par 2 ventouses 300 kg et ferme-porte pour un usage de contrôle d'accès des piétons. Option conseillée pour les sites ne disposant que d'un accès.

Porte double pour déverrouillage de secours
Permet de séparer le déverrouillage manuel de la partie automatisme.
La porte peut être équipée d'une serrure batteuse triangle pompiers ou d'un cylindre européen.
+ option contact de détection d'ouverture. Option conseillée pour les résidences.

Feux de signalisation ou catadioptres embarqués sur le vantail.
Sur les sites à forte circulation, les portails Ulmalu peuvent être équipés, pour renforcer la visibilité, de feux de pénétration ou de catadioptres embarqués sur le vantail.

FABRIQUÉ EN FRANCE

EFFICACITÉ
SURETÉ
DESIGN

Combiné Portail autoportant / Portique PL intégré type ULMALUPARK® 800

Conçu sur le modèle des portiques Ulmapark et des portails Ulmalu 800, **le combiné ULMALUPARK** permet un contrôle d'accès des véhicules efficace avec une gestion séparée des flux de véhicules légers et de véhicules hors gabarits (PL, Caravanes...). La rapidité de fonctionnement (0.50m/sec.) assure un grand confort et garantit un meilleur filtrage des véhicules. Le portail assure une fermeture totale du site aux piétons. Les caractéristiques techniques sont identiques aux portails Ulmalu 800 Classic V2 et portique Ulmapark 800 motorisés.

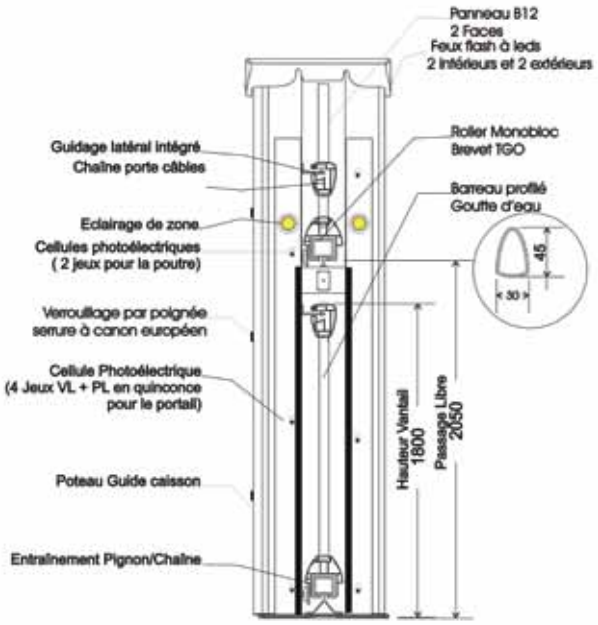

COUPE ULMALUPARK 800

FABRIQUÉ EN FRANCE

EFFICACITÉ
SURETÉ
DESIGN

Portails autoportants spéciaux

TGO a développé sur la base de sa gamme ULMALU® avec ses clients dont la sûreté est primordiale, une gamme de portails rapides et ultrarapides. La construction et l'automatisme ont été adaptés aux contraintes des sites tout en conservant leur fonctionnalité de contrôle d'accès.

Ces portails sont pourvus en option de contacts spéciaux et de dispositifs anti-franchissement du type bavolets à pics, bavolets électrifiés, détections de franchissement...

Le remplissage du vantail est réalisé en fonction des conditions d'utilisation et des besoins du client (après validation par notre bureau d'études).

FABRIQUÉ EN FRANCE

EFFICACITÉ
SURETÉ
DESIGN

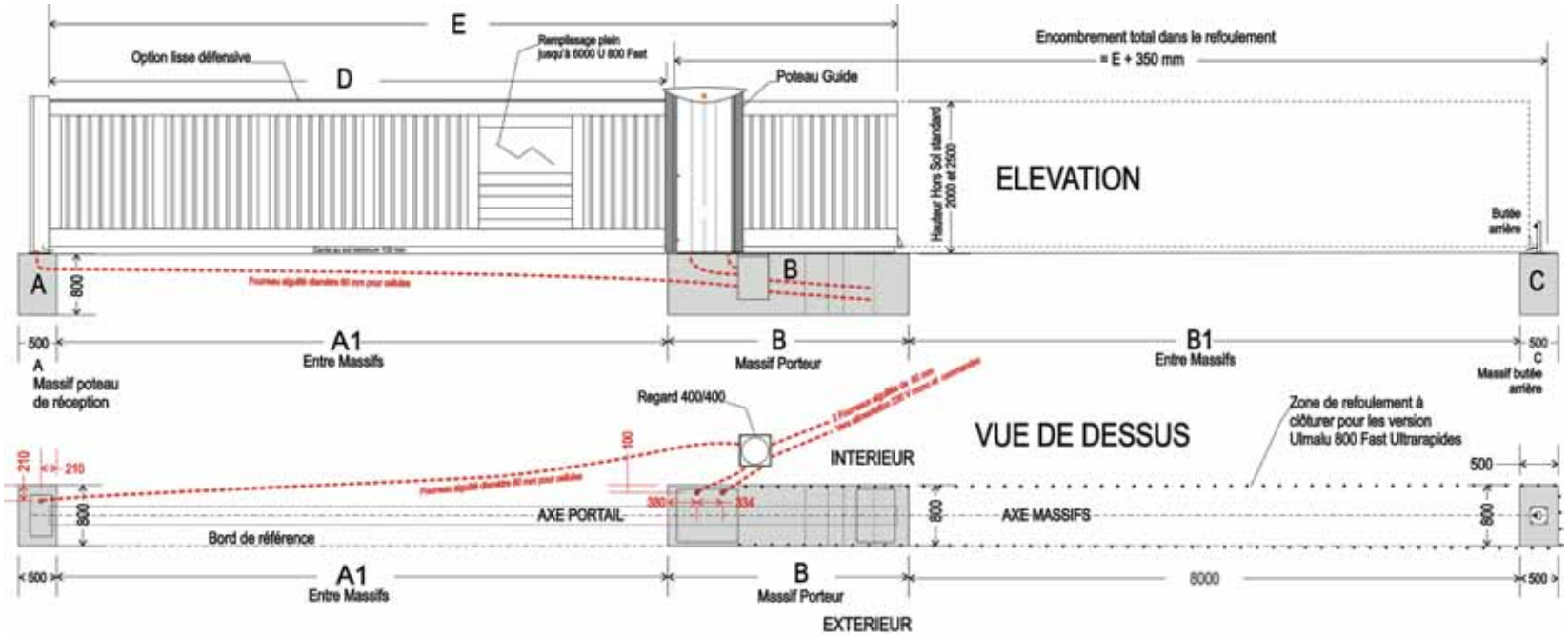

PORTAILS ULMALU 800 V2
OUVERTURE A DROITE VU DE L'EXTERIER
TABLEAU DES PASSAGES ET FONDATIONS EN MM

NOMBRE DE PANNEAUX	LONGUEUR ROLLER	A1 PASSAGE LIBRE ENTRE MASSIFS COTE PASSAGE	B LARGEUR + LONGUEUR DU MASSIF PORTEUR	B1 PASSAGE LIBRE ENTRE MASSIFS COTE PASSAGE	D PASSAGE LIBRE ENTRE POTEAUX	E LONGUEUR DE POUTRE
4	1500	3000 à 3800	800 x 1800	3800	3850	5 630
5	1800	3800 à 4850	800 x 2100	4850	4900	7 000
6	2000	4850 à 6000	800 x 2300	6000	6050	8 370
7	2400	6000 à 7000	800 x 2700	7000	7050	9 740
8	2750	7000 à 8000	800 x 3150	8000	8050	11 110

Valeurs fixes :

Pénétration dans le poteau de réception depuis la platine	=	110 à 120 mm
Distance entre le bord du massif et la platine du poteau de réception	=	20 à 30 mm
Distance entre le bord du massif et le poteau guide	=	150 mm
Distance du bord de la platine au roller	=	50 mm
TOTAL	=	350 mm

NOTA IMPORTANT POUR LES MAÇONS :

LES MASSIFS DE FONDATIONS DOIVENT ETRE REALISES EN BÉTON ARME OU FIBRE CHEVILLABLE DOSE A 400 KG/ M3.
LES MASSIFS A B ET C DOIVENT ETRE STRICTEMENT AU MÊME NIVEAU ET PLANS SANS AUCUN DEVERS
LE NIVEAU +/- 0 DES MASSIFS EST LE POINT LE PLUS HAUT DE LA CHAUSSÉE
LA ZONE DE REFOULEMENT DOIT ETRE NIVELEE AU NIVEAU DES MASSIFS DE FONDATION
PREVOIR LA POSE D'UNE CLOTURE DE PROTECTION DANS LE REFOULEMENT UNIQUEMENT POUR LE MODELE U 800 FAST.

Notes : _____

EFFICACITÉ
SURETÉ
DESIGN

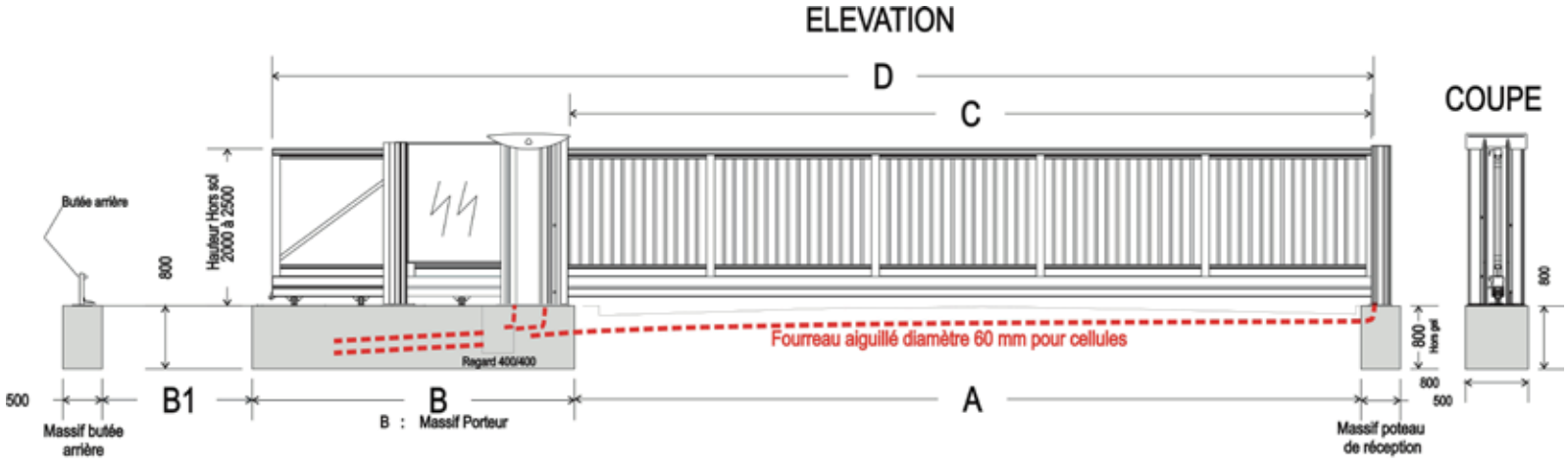

VUE DE DESSUS

NOTA IMPORTANT POUR LES MAÇONS :

LES MASSIFS DE FONDATIONS DOIVENT ETRE REALISES EN BÉTON ARME CHEVILLABLE DOSE A 350 KG MINIMUM

TOUS LES MASSIFS DOIVENT ETRE STRICTEMENT AU MÊME NIVEAU, PLANS SANS AUCUN DEVERS

LE NIVEAU +/- 0 DES MASSIFS EST LE POINT LE PLUS HAUT DE LA CHAUSSÉE

LA ZONE DE REFOULEMENT DOIT ETRE NIVELEE AU NIVEAU DES MASSIFS DE FONDATION

ULMALU 1000 V12

OUVERTURE A GAUCHE VUE DE L'EXTERIEUR

TABLEAU DES PASSAGES ET DES FONDATIONS EN MM

AU 01/01/2009

A PASSAGE LIBRE ENTRE MASSIFS (Coté Passage)	B LARG. + LONG. DU MASSIF PORTEUR	B1 PASSAGE LIBRE ENTRE MASSIFS (refoulement)	C PASSAGE LIBRE ENTRE POTEAUX	D LONGUEUR POUTRE
8000 à 9000 mm	800 x 3700	8900	9000	12 500
9000 à 10000mm	800 x 4000	9900	10000	14 000

EFFICACITÉ
SURETÉ
DESIGN

Portails Industriels

CARACTÉRISTIQUES TECHNIQUES		ULMALU® 800 FAST V2	ULMALU® 800 CLASSIC V2	ULMALU® 1000 V12
Largeur maximum	mm	6000 (8000 mm pour la version barreaux)	8000	10000
Hauteurs standard	mm	2000 - 2500	2000 - 2500	2000 - 2500
Garde au sol minimum	mm	102	102	100
Tension d'alimentation	V	230 V mono 50Hz		
Consommation maximum (hors accessoires)	Wh	800 Wh En action	800 Wh En action	900 Wh En action
Vitesse maximum d'ouv. / ferm.		**100 cm/sec (75 pour la version barreaux)**	**50 cm/sec**	**30 cm/sec**
Type de moteur (industriel)		Brushless + réducteur frein	Asynchrone triphasé + réducteur frein	Asynchrone triphasé + réducteur frein
Puissance moteur **Fréquence d'utilisation**		0,50 Kw / 100 % du temps	0.37 Kw / 100 % du temps	0.55 Kw / 75 % du temps
Indice de protection moteur		IP 65		
Température de fonctionnement		-15 à +50° C sans option thermostatage		
Humidité maximum en fonctionnement		85 % sans condensation		
Type d'entraînement		Pignon / chaîne montée sur tendeurs		
Type d'utilisation préconisée		Ultra intensive		Semi-intensive
Module de commande		Automate programmable		
Pilotage du moteur		Servo Variateur	Variateur de Fréquence	Variateur de Fréquence
Horodatage été / hiver annuel intégré		Série		
Connectivité		MODBUS/IP		
Sécurités (norme EN 13241-1) • Cellules photo-électriques ht VL/PL • Palpeur embarqué (option palpeur arrière) • Palpeurs de cisaillement • 2 feux clignotants à leds • Eclairage par bandes à leds		4 jeux 1 u / lg 130 mm (4 u sur barreaudé) 2 / 5 W 2 / 29 W	4 jeux 1 u / lg 130 mm 4 u/ lg 130 mm 2 / 5 W 2 / 29 W	4 jeux 1 u / lg 130 mm 4 u/ lg 130 mm 2 / 5 W 2 / 29 W
Matériau de construction		Alliage d'aluminium 6060 T6		
Remplissage standard		Partie basse plein en profilés aluminium Partie haute Polycarbonate transparent ou grillage maille fine	Barreaudage en profilés aluminiun TGO type goutte d'eau	
Finition		Dérochage chimique - Rinçage - Primaire d'accrochage et Peinture polyuréthanne teinte RAL au choix		
Nombre de visites d'entretien préconisées		2 visites obligatoires par arrêté 1993-12-21 JORF 13 janvier 1994 en vigueur le 13 juillet 1993.		

PIVALU®
Portails pivotants

Les portails pivotants PIVALU® peuvent être livrés en version manuelle ou automatique avec moteurs électrohydrauliques Full Tank pour les versions légères et moteur triphasé OPTIMUS pour les versions lourdes.

FABRIQUÉ EN FRANCE

EFFICACITÉ
SURETÉ
DESIGN

Tourniquets ULMALU®

Les tourniquets ULMALU® garantissent un meilleur filtrage des piétons et un usage doux et confortable. Ils sont construits en matériaux nobles et résistant au temps (aluminium - inox marine - composite) et tout équipés de série.

Utilisation préconisée des tourniquets ULMALU®

- Sites militaires
- Sites logistiques sensibles
- Sites classés Seveso
- Industries
- Lycées / Collèges

Tourniquets simples TS 120 S

Tourniquets doubles TS 120 D

Tourniquets avec portillon intégré TS 120 PMR

Portillon bi-directionnel TS 180 PMR

Tourniquets avec portillon intégré et passe-vélo TS 120 PMR - V

DESCRIPTIF TECHNIQUE

5 MODÈLES

TS 120 S
Tourniquet bidirectionnel Simple Passage

TS 120 D
Tourniquet bidirectionnel Double Passage (Bras droits obligatoires)

TS 120 PMR
Tourniquet bidirectionnel Simple Passage + portillon PMR bidirectionnel intégré

TS 120 PMR - V
Tourniquet passe-vélo

TS 180 PMR
Portillon bidirectionnel (+/-90°)

2 TECHNOLOGIES

La version Electromécanique TS 120 EM est livrée avec un système mécanique de freinage hydraulique et de repositionnement automatique après passage.

La version « push and go » à assistance motorisée TS 120 M
est entraînée par un moteur permettant de supprimer tous les systèmes mécaniques de ralentissement et de freinage. Elle assure un grand confort d'utilisation. (départ du tourniquet de 5° et déclenchement de la rotation par simple poussée sur le rotor.)

La structure des tourniquets TS 120 et TS 180 PMR est réalisée à partir de profilés aluminium TGO de section 210/55 mm soudés sur des platines haute et basse pré-découpées au jet d'eau. Le barreaudage latéral vertical est réalisé avec les mêmes profilés facilitant l'intégration harmonieuse des accessoires (lecteurs, interphonie…). La zone neutre est composée de tubes ronds Ø 40 mm fixés sur platines.

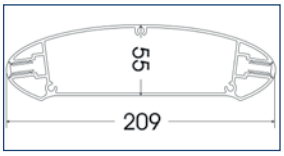

Le rotor est composé d'un arbre en tube inox qualité marine AISI 316 L poli brillant pré-percé au jet d'eau Ø 90 mm, dans lequel viennent se manchonner les bras en forme d'épingle à cheveux de Ø 27 mm soudés (ou droits Ø 38 mm pour les versions doubles). Le rotor est monté sur roulements à billes étanches et graissés à vie. Le rythme de rotation est de 3 x 120°. En option, le réducteur de passage remplace de manière confortable la version 4 x 90°.

La finition est assurée par dérochage chimique de l'aluminium, rinçage, couche d'apprêt et 2 couches de peinture polyuréthane dans une **teinte RAL au choix**. La zone neutre est proposée en option dans un coloris RAL différent de la structure.

Les tourniquets et portillons TS sont livrés assemblés en un seul élément permettant une mise en œuvre rapide et une réutilisation éventuelle. La fixation est réalisée par chevillage dans le massif béton.

L'automatisme est abrité sous un capot en matériau composite IP 44 recouvrant l'ensemble de la toiture avec ouverture assistée par 2 vérins à gaz et verrouillage par **poignée-serrure à cylindre européen intégrée sous la toiture**.

Disposé sur la toiture en tôle aluminium, le capot basculant donne accès à la partie technique. **Une réserve de place permet une intégration discrète et esthétique des périphériques de commande** (UC de contrôle d'accès...) sans aucun câble apparent. Des trappons de tirage sont aménagés dans la structure latérale pour faciliter le passage des câbles lors de la pose et la mise en œuvre des lecteurs et accessoires de commande.

Le maintien de la position bloquée est assuré par 2 cliquets électromagnétiques **et le passage en sens inverse est rendu impossible grâce** à un système anti retour bidirectionnel silencieux. **En cas de coupure de courant**, le tourniquet est équipé de cliquets permettant de bloquer l'un ou l'autre sens de passage ou les deux ensemble (à préciser à la commande).

Le pilotage se fait par un automate programmable industriel délivrant un contact relayé «passage effectué» après une rotation d'environ 60° et permettant par le contrôle d'accès le comptage des cycles effectués en sens entrée et sortie par le contrôle d'accès.

La commande de fonctionnement peut être assurée par tous types d'accessoires délivrant un contact sec (lecteurs de badges, biométriques, interphones, pupitre, contacteur à clé, digicode etc...).

Options disponibles sur le TS 120

Eclairage de zone par 4 bandeaux à leds basse consommation

Intégrés verticalement dans la feuillure du profilé, protégés du vandalisme par une lame de polycarbonate et commandés par un interrupteur crépusculaire (ou directement par interrupteur non fourni).

Signalisation Rouge / Verte de passage et de priorité

Bandeaux verticaux à leds rouges et vertes intégrés dans la feuillure du profilé sur versions S-B.

Panneaux polycarbonate éclairants sur version S-PE.

Option réducteur de passage

Remplace la version 4 x 90 ° en alliant restriction de passage à hauteur d'homme et confort d'utilisation du 3 x 120 °.

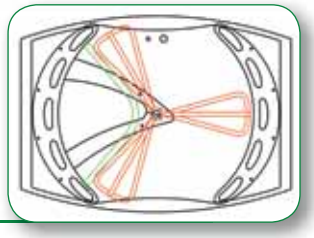

Options architecturales

Bras inox cintrés

Remplissage latéral polycarbonate cintré

Remplissage tôle perforée cintrée

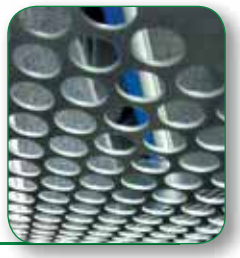

Tôle de protection des talons en inox

Protection des talons

Mousse renforcée par une gaine d'aluminium

Intégration d'accessoires

Lecteurs de badges, interphonie, caméras dômes etc...

Barreau de liaison

Pour pose en batterie.

CARACTÉRISTIQUES TECHNIQUES	ULMALU TS 120-EM	ULMALU TS 120 D	ULMALU TS 120 PMR	ULMALU TS 180 PMR	ULMALU TS 180 PMR-V
	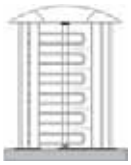	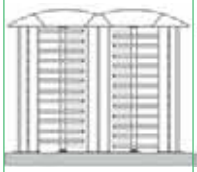	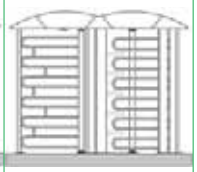		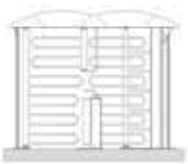
Rythme de rotation	**3 x 120°**				
Nombre maxi. de passages / mn	10 à 16 (jusqu'à 20 suivant le type de lecteurs)		TS 10 à 16 PMR + Vélos 5 à 10	5 à 10	TS 10 à 16 PMR + Vélos 5 à 10
Largeur maximum	1 850 mm	2 950 mm	2 950 mm	1850 mm	2950 mm
Profondeur totale	1 330 mm				
Hauteur de passage	2 080 mm				
Largeur de passage libre au plus large	730 mm	715 mm	730 mm - PMR 950mm	1100 mm	TS 730 mm - PMR 915 mm
Largeur de passage libre au plus étroit	660 mm	635 mm	660 mm - PMR 900mm		TS 660 mm - PMR 915 mm
Hauteurs totale hors sol	2 360 mm				
Hauteur totale avec capot ouvert	2 900 mm				
Tension d'alimentation	230 V monophasé				
Fréquence d'alimentation	50 Hz				
Consommation maximum (hors accessoires)	500 W en action (Version motorisée 800W)	1000 W en action (Version motorisée 1600W)	900 W en action (Version motorisée 1600W)	600 W en action (Version motorisée)	1700 W en action (Version motorisée 1600W)
Blocage de sécurité	Electro-cliquets				
Verrouillage / Déverrouillage en cas de panne de courant	Option gratuite à préciser à la commande - Tourniquet : libre ou verrouillée en sens entrée ou sortie Portillons PMR et passe-vélos : libre ou verrouillé				
T° de fonctionnement (automatisme)	–15 à + 50 ° C sans option thermostatage				
Humidité maximum en fonctionnement	85 % sans condensation				
Type d'utilisation préconisée	Intensive				
Module de commande	Automate programmable				
Matériau de construction	Structure : Alliage d'aluminium G106T6 anticorrodal 053 - Rotor : Inox AISI 316L Capotage de la partie technique : composite				
Rotor standard	Bras épingle diamètre 27 mm Inox AISI 316L	Bras droits diamètre 38 mm Inox AISI 316L	Bras épingle diamètre 27 mm Inox AISI 316L		
Remplissage standard	Profilés aluminium TGO 209 / 55 mm				
Finition	Dérochage chimique - Rinçage - Primaire d'accrochage et Peinture polyuréthanne teinte **RAL au choix**				
Nombre de visite d'entretien préconisée	1 par an				

EFFICACITÉ
SURETÉ
DESIGN

Plans de Principe

TS 180 PMR

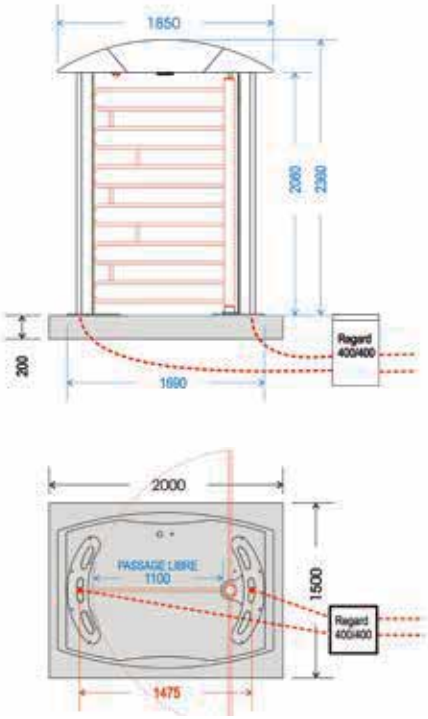

TS 120 - EM

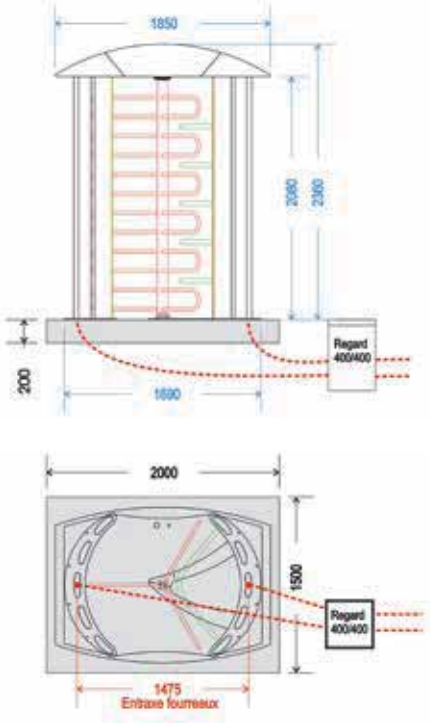

TS 120 - PMR

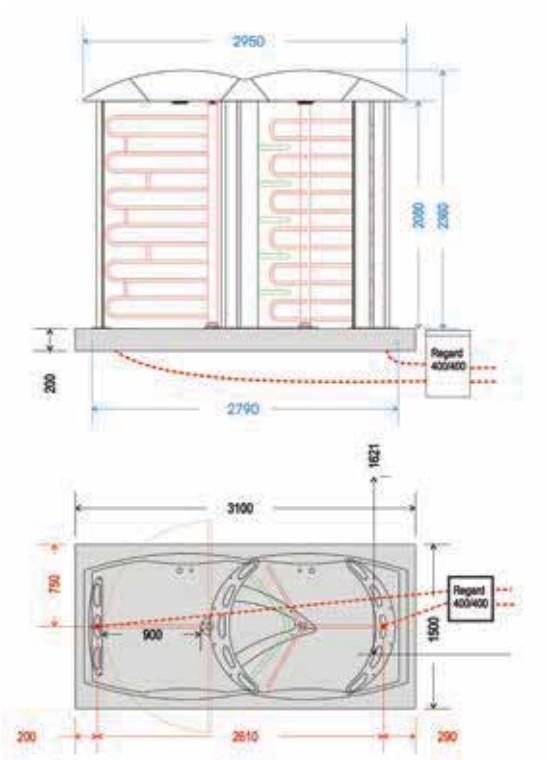

TS 120 D

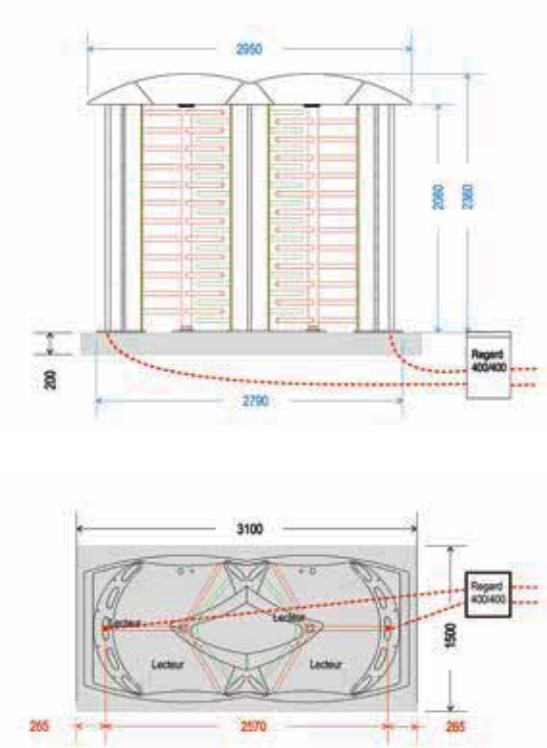

Obstacle escamotable ULMABLOC®

L'obstacle escamotable ULMABLOC® offre une très grande rapidité de fonctionnement (3 à 4 s pour un obstacle triple) et garantit un bon filtrage des véhicules en usage de contrôle d'accès ainsi qu'une grande résistance aux chocs violents.

Utilisation préconisée des obstacles ULMABLOC® :

- Plateformes logistiques
- Sites militaires - Centrales nucléaires
- Administrations
- Sites sensibles (Seveso, ...)
- Banques et transporteurs de fonds

Installation en protection de portail Ultra Rapide.

EFFICACITÉ
SURETÉ
DESIGN

Obstacle escamotable inox rapide ULMABLOC®

DESCRIPTIF TECHNIQUE

L'obstacle est constitué d'une partie mobile tournant à 90° sur un axe horizontal et composé en façade d'une tôle larmée et d'une trappe en acier inoxydable ép. 6 mm, de joues en acier galvanisé peintes et renforcées par des cornières, d'un fond en tôle acier galvanisé ép. 3 mm, d'un vérin hydraulique double effet entraînant un jeu de 4 bielles actionnant l'obstacle.

La partie fixe scellée dans le béton est réalisée en acier galvanisé épaisseur 3 mm. Renforts latéraux constitués de profils en L 50/50 mm

- Renforts latéraux constitués de profils en L 50/50 mm.
- Lumière Ø 100 mm permettant le passage des flexibles hydrauliques et des câbles électriques.
- Lumière Ø 80 mm permettant le passage d'un drain.
- Cadre supérieur en L supportant la partie mobile de l'obstacle.
- En fond de caisson 2 supports de bielle et de vérin.
- 1 double bielle de 48/20 mm actionnant l'obstacle ULMABLOC®.

Une armoire technique aluminium reçoit le **groupe hydraulique industriel** qui peut actionner jusqu'à 4 obstacles. Il comprend une pompe à engrenage, un moteur 220/380V 50Hz triphasé, un réservoir d'huile, un limiteur de pression et un vérin hydraulique avec 2 limiteurs de débit réglables.
En cas de manque de tension la manœuvre de secours est possible grâce à une pompe manuelle fournie de série.

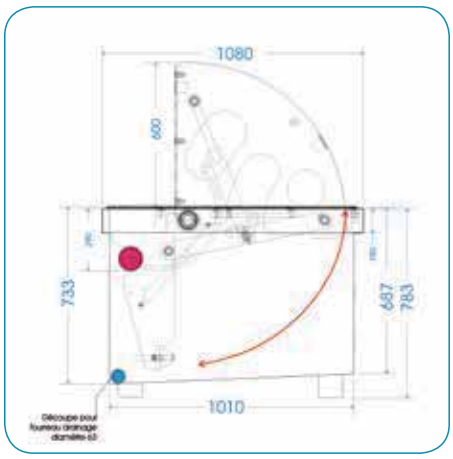

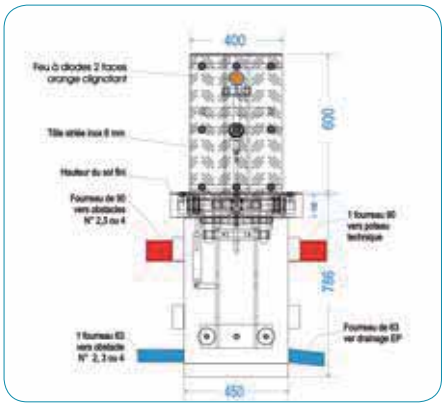

La sécurité est assurée par boucle magnétique.

La signalisation est assurée par 2 feux intégrés à la partie mobile clignotant en permanence dès que l'obstacle quitte sa position basse.

En option : 2 ensembles de feux bicolores rouge/vert diamètre 100 ou 200 mm (obligatoire sans asservissement)

CARACTÉRISTIQUES TECHNIQUES	ULMABLOC
Largeur / hauteur de la partie mobile	400/600 mm
Largeur / Profondeur du caisson	740 mm
Poids Ulmabloc simple	150 kg
Tension d'alimentation / Consommation maximum (hors accessoires)	380 V tri. + neutre / 3 000 W/H en action
Vitesse maxi de montée / descente (en fonction du nbre)	de 3s à 7s
Type et puissance moteur	Asynchrone triphasé 3 kW
Type de vérin / course mm	Double effet / 180 mm
Type d'utilisation préconisée	Ultra intensive
Module de commande	Automate programmable avec afficheur tactile déporté
Sécurités	Boucle d'induction en aval et amont
Signalisation en série	Feux à leds intégrés dans l'obstacle (2 u)
Signalisation en option	Feux à leds R / V diamètre 100 ou 200 mm

EFFICACITÉ
SURETÉ
DESIGN

Herse escamotable hydraulique renforcée type TKB

TYPE	TKB 450
Disponible en largeur standard	2.00 – 3.00 - 4.00 - 5.00 - 6.00 m
Hauteur hors sol	450 mm
Epaisseur des pics	20 mm
Profondeur de scellement	600 mm
Vitesse de manœuvre standard	6'' (option montée en 1.5 s)
Finition	Galvanisée et peinture rouge sur les pics
En option :	Système de manœuvre manuelle - Manœuvre rapide - Descente automatique en cas de manque de tension - Buzzer de signalisation de manœuvre

TKB 450

Obstacles escamotables anti-terroriste faible profondeur

TYPE	TRB 500	TRB1000
Disponible en largeur standard	2.00 – 3.00 - 4.00 - 5.00 - 6.00 m	
Hauteur hors sol	500 mm	1000 mm
Profondeur de scellement	300 mm	
Vitesse de manœuvre standard	Montée 5'' Descente 3''	Montée 8'' Descente 5''
Capacités d'arrêt	7.5 T à 50 Km/h	7.5 T à 80 km/h Certification PAS 68
En option :	Système de manœuvre manuelle – Manœuvre rapide - Descente automatique en cas de manque de tension - Buzzer de signalisation de manœuvre - Signalisation à leds	

TRB 1000

TRB 500

EFFICACITÉ
SURETÉ
DESIGN

Bornes escamotables hydrauliques

Les bornes escamotables hydrauliques, par leur construction robuste, sont prévues pour des fonctionnements semi-intensifs et garantissent une résistance importante aux tentatives d'intrusion à la voiture bélier.

Utilisation préconisée des bornes :

- Parcs d'affaires
- Municipalités
- Parkings - Concessions automobiles
- Résidences
- Sites sensibles

BORNES ESCAMOTABLES HYDAULIQUES	GAMME STANDARD				GAMME RENFORCÉE ET ANTITERRORISTES – PAS 68		
Type et référence	220/ P 600A	275/ P 500A	275/ P 600A	275/ P 800A	275/ P10 800A	275 / K4 700 A	275/K12 900 A
Diamètre du fût	220 mm	275 mm					
Matériau et épaisseur standards	Acier FE 370 4 mm	Acier Inox Aisi 304 6mm	Acier FE 370 6mm	Acier FE370 6mm	Acier FE370 10 mm	Acier FE510 10 mm	Acier FE510 25 mm
Finition standard	Poudrage au four teinte gris anthracite						
Hauteurs hors sol standards	600	500	600	800	800	700 mm	900 mm
Vitesse de montée	15 cm/s					10 cm/s	22 cm/s
Vitesse de descente	25 cm/s					22 cm/s	22 cm/s
T° de fonctionnement	-40 / +70°C (Pour les températures les plus basses prévoir une résistance chauffante)						
Résistance au choc (sans déformations)	30000	40 000 J 2 T à 16 km/h			40 000 J 2 T à 16 km/h	150 000 J 6.8 T à 24 km/h	700 000 J 6.8 T à 52 km/h
Résistance au défoncement	150000 2 T à 44 km/h	250 000 J 2 T à 57 km/h			400 000 J 2 T à 72 km/h	700 000 J 6.8 T à 52 km/h	2 000 000 J 6.8 T à 87 km/h
Descente en cas de panne	Oui sur action mécanique						
Poids de l'ensemble (hors caisson perdu)	76	105	119	124	150	180	270
Alimentation électrique	230 V – 50 Hz - 10 A						
Degré de protection de la borne	IP 67						
Type de fonctionnement	Intensif (2000 manoeuvres / jour)						

Options disponibles sur les bornes TGO :

- Leds clignotantes intégrées au fût
- Finition du fût teinte RAL au choix
- Finition du fût inox 304 ou AISI 316 brossé
- Feux de signalisation à leds rouges et vertes
- Descente automatique en cas de manque de tension
- Poteau technique à proximité des bornes
- Déport de l'armoire de commande (standard 10 ml - maxi. 80 ml)
- Buzzer intégré au fût de borne pour signalisation sonore en manœuvre
- Résistance chauffante intégrée au fût

EFFICACITÉ
SURETÉ
DESIGN

ULMAPARK® 800

Portique PL et Poutre VL - Vitesse 50 cm/sec.

DESCRIPTIF TECHNIQUE

La poutre coulissante des portiques ULMAPARK® 800 est réalisée par assemblage de 2 profilés type ULMALU® d'une hauteur totale de 540 mm intégrant la chaîne d'entraînement et la chaîne porte câble. En version manuelle, il est composé d'une poutre simple (double en option).

Le guidage vertical du portique est assuré par un roller monobloc (brevet TGO) intégré dans le profilé bas sur lequel sont disposés des roulettes en polyamide sur roulements à billes étanches à la poussière et graissés à vie. Les roulettes de guidage latéral du même type sont disposées à l'abri des intempéries dans le profilé supérieur.

Le portique ULMAPARK® 800 est équipé d'un moteur industriel asynchrone triphasé SEW avec réducteur à usage intensif (100% du temps) dont la puissance est adaptée à la dimension du portique. Le réglage des cycles au cm près est assuré par un codeur intégré au moteur en complément des capteurs de fin de course.
Le motoréducteur est pourvu d'une manette de débrayage en cas de panne. La vitesse de translation maximum est réglable et permet d'atteindre les 50 cm/s ce qui garantit un contrôle d'accès efficace.

L'automatisme ULMATIC® est développé à partir de composants industriels comprenant : un automate programmable pilotant commandes, sécurités et un variateur de fréquences gérant les accélérations et ralentissements du moteur. Sur devis, nous pouvons développer des fonctionnements particuliers. Une extension avec horloge programmable annuelle est intégrée de série à l'automate et permet la création de plages d'ouverture journalière (elle peut aussi être utilisée en horloge externe pour activer/désactiver un matériel).

La commande de fonctionnement peut être assurée par tous types d'accessoires délivrant un contact sec (émetteurs radio, lecteurs, portier téléphonique, pupitre, contacteur à clé, boucle magnétique, digicode etc...).

Le poteau guide est composé **d'un double portique en acier.** Il intégre un caisson en profilés, tôles aluminium et composites installés sur une platine pré-découpée au jet d'eau. Il dispose d'une porte toute hauteur verrouillée par 2 serrures à cylindre européen permettant une intégration discrète et esthétique des accessoires de commande sans aucun câble apparent (UC de contrôle d'accès...).

Le poteau de réception sur platine à cheviller est constitué par 2 poteaux de 150/150 formant un portique qui emprisonne l'extrémité avant de la poutre.

La sécurité, conforme à la norme EN 13-241-1 est assurée par 2 jeux de cellules photoélectriques hauteur VL et PL à double relayage et un palpeur embarqué sur la tranche avant.

La signalisation est assurée par un feu à éclat au xénon de couleur orange à très longue durée de vie sur le poteau technique et 2 projecteurs halogènes, l'ensemble étant intégré dans le poteau technique.

Feux clignotants embarqués
Signalisation lumineuse par feux clignotants à diodes embarqués sur la poutre pour prévenir les accidents.
Option conseillée pour les portiques installés sur des zones à fort trafic.

FABRIQUÉ EN FRANCE

EFFICACITÉ
SURETÉ
DESIGN

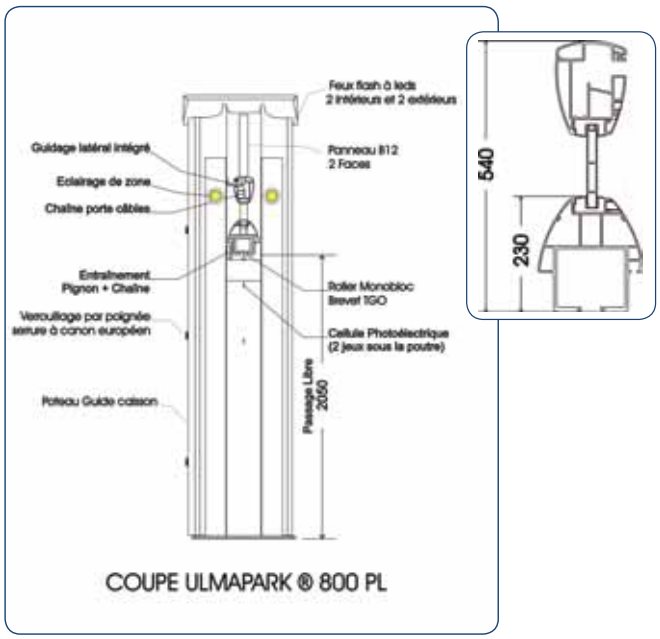

CARACTÉRISTIQUES TECHNIQUES		ULMAPARK® 800
Largeur maximum	mm	10 700 (haubané pour grande longueur)
Hauteurs standard sous la poutre	mm	VL 650 mm / PL 2050 mm
Tension d'alimentation	V	230 V mono 50Hz
Consommation maximum	Wh	800 Wh en action (hors accessoires)
Vitesse maximum d'ouv. / ferm.		**50 cm/sec**
Type de moteur (industriel)		Asynchrone triphasé + réducteur frein
Puissance moteur **Fréquence d'utilisation**		0.37 Kw **100 % du temps**
Indice de protection moteur		IP 65
Température de fonctionnement		-15 °C à +50 °C sans option thermostatage
Humidité maximum en fonctionnement		85 % sans condensation
Type d'entraînement		Pignon / chaîne montée sur tendeurs
Type d'utilisation préconisée		Ultra intensive
Module de commande		Automate programmable
Pilotage du moteur		Variateur de fréquence
Horodatage été / hiver annuel intégré		Série
Connectivité		MODBUS / IP
Sécurités (norme EN 13241-1) • Cellules photoélectriques ht VL / PL • Palpeur embarqué • Feu à éclat à leds • Eclairage halogène		2 jeux 1 u / lg 130 mm 1 / 5 W 2 / 50 W
Matériau de construction		Alliage d'aluminium 6060 T6
Finition		Dérochage chimique - Rinçage Primaire d'accrochage et Peinture polyuréthanne teinte RAL au choix
Nombre de visites d'entretien préconisées		2 visites obligatoires par arrêté 1993-12-21 JORF 13 janvier 1994 en vigueur le 13 juillet 1993.

EFFICACITÉ
SURETÉ
DESIGN

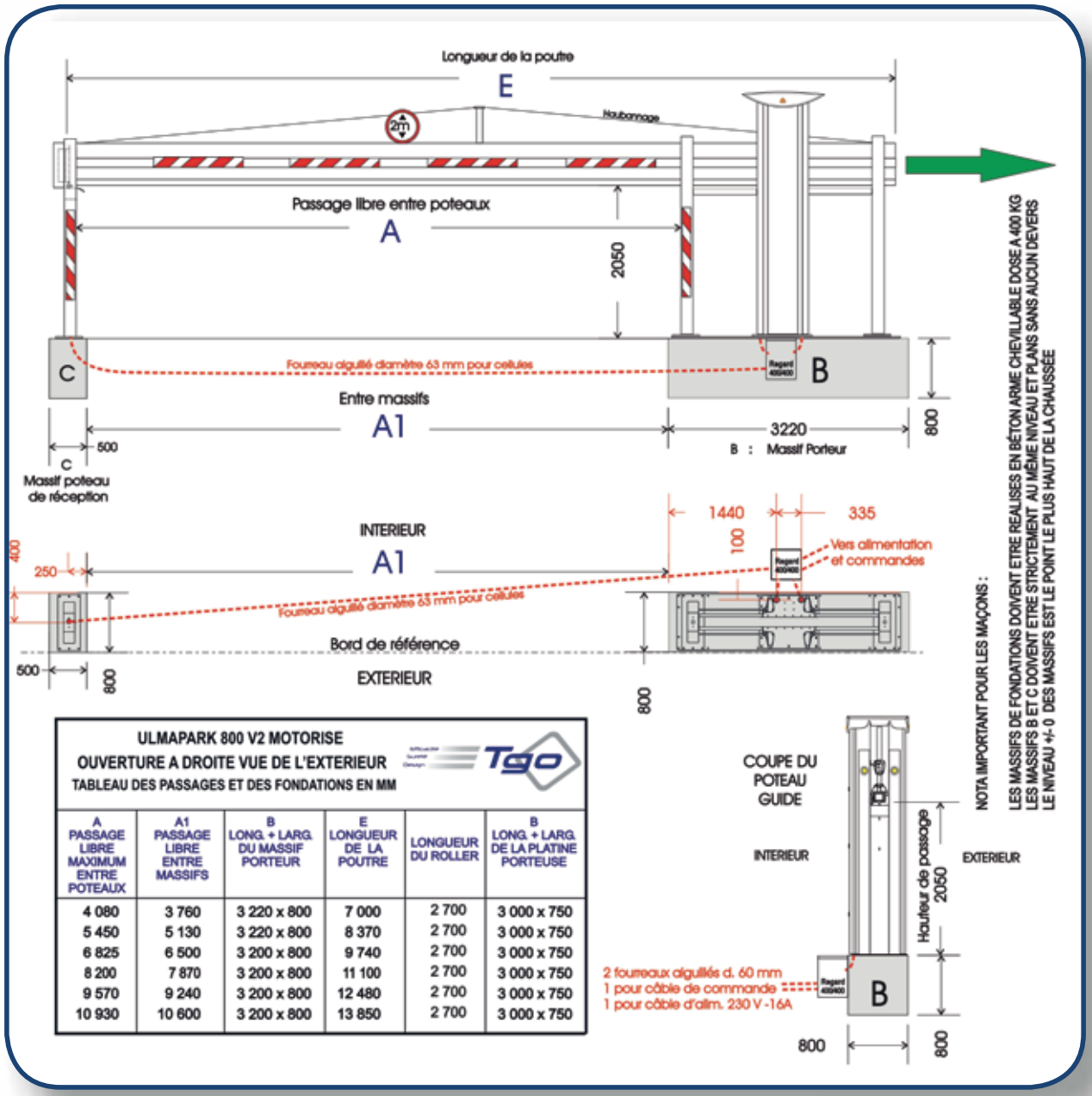

ULMAPARK 800 V2 MOTORISE
OUVERTURE A DROITE VUE DE L'EXTERIEUR
TABLEAU DES PASSAGES ET DES FONDATIONS EN MM

A PASSAGE LIBRE MAXIMUM ENTRE POTEAUX	A1 PASSAGE LIBRE ENTRE MASSIFS	B LONG. + LARG. DU MASSIF PORTEUR	E LONGUEUR DE LA POUTRE	LONGUEUR DU ROLLER	B LONG. + LARG. DE LA PLATINE PORTEUSE
4 080	3 760	3 220 x 800	7 000	2 700	3 000 x 750
5 450	5 130	3 220 x 800	8 370	2 700	3 000 x 750
6 825	6 500	3 200 x 800	9 740	2 700	3 000 x 750
8 200	7 870	3 200 x 800	11 100	2 700	3 000 x 750
9 570	9 240	3 200 x 800	12 480	2 700	3 000 x 750
10 930	10 600	3 200 x 800	13 850	2 700	3 000 x 750

FABRIQUE EN FRANCE

EFFICACITÉ
SURETÉ
DESIGN

Portique coulissant manuel ULMAPARK® 800/1000

Les portiques coulissants manuels ULMAPARK® 800/1000 sont construits sur la base d'une ossature acier supportant, les rollers et les profilés ULMALU® 800/1000. Ils offrent une solution pratique pour un bon filtrage des véhicules de plus de 2 m (poids lourds, caravanes, etc...).
Ils peuvent aussi être utilisés à 1,1 m de hauteur comme poutre de barrage.

Portiques Fixes PL1

Option angle coudé

Les portiques fixes PL1 sont construits en tubes acier de forte section 193,7 mm galvanisés à chaud et peints. Ils empêchent l'accès aux véhicules hors gabarit.

Utilisation préconisée des portiques manuels et fixes :

- Supermarchés
- Municipalités
- Parkings, souterrains

CARACTÉRISTIQUES TECHNIQUES	ULMAPARK® 800/1000 Manuels	Fixes PL1
Largueur maximum	**10 700** (haubané pour grande longueur)	**10 500**
Hauteur libre sous la poutre standard (version PL)	**2050**	**2050**
Hauteur libre sous la poutre standard (version VL)	1100	/
Type d'entraînement	Manuel par tirage	Fixe
Verrouillage standard	Par serrure à cylindre européen capotée	
Matériaux de construction	Acier et alliage d'aluminium G106T6 anticorrodal 053	**Acier**
Signalisation standard / classe 1	Bandes rétro réfléchissantes Panneaux B12 à 2 faces	
Finition	Galvanisation à chaud (parties acier) Dérochage chimique - Rinçage - Primaire et peinture polyuréthanne teinte RAL au choix	
Pose mécanique	**Par chevillage**	**Scellement ou chevillage**
Options particulières	**Verrouillage Spécial**	**Feux clignotants à leds 5W**

Détail verrouillage

FABRIQUÉ EN FRANCE

EFFICACITÉ
SURETÉ
DESIGN

Barrières levantes à usage intensif
jusqu'à 14 ml

Les barrières levantes TGO sont prévues pour le contrôle d'accès intensif de véhicules. Elles supportent de très grandes cadences de fonctionnement (parkings, autoroutes, industries...). L'association du moteur asynchrone + variateur et de l'ensemble bielle manivelle assure un fonctionnement rapide, souple et fiable.

Utilisation préconisée des barrières TGO
- Parkings
- Accès d'usine
- Sites logistiques
- Péages
- Copropriétés...

OPTIONS (suivant versions)
- Rideau de lisse sur et sous la lisse asservi à la manœuvre
- Lisses dégondables jusqu'à 3500 mm
- Feux clignotants à leds sur la lisse
- Feux à diodes rouges et verts Ø 100 mm sur le fût
- Lisse articulée pour hauteur sous plafond réduite
- Plastification teinte RAL au choix
- Système de verrouillage de lisse renforcé par ventouse

Version manuelle

FABRIQUÉ EN FRANCE

EFFICACITÉ
SURETÉ
DESIGN

CARACTÉRISTIQUES TECHNIQUES		BL 15	BL 227	BL 229	BL 40	BL 52
Largeur maximale de la barrière	mm	4000	6000	6000	12 000	14 000
Durée d'ouverture et de fermeture	s	1.2 à 3	1.5 à 3.5	1 à 4	3.5 à 6	8 à 12
Tension d'alimentation	V	230	230	230	230	230
Fréquence d'alimentation	Hz	50	50	50	50	50
Consommation	Wh	310	250	250	450	250
Fût largeur Fût profondeur Fût hauteur Poids sans la lisse	mm mm mm Kg	385 385 1066 50	300 360 1060 80	400 335 1052 83	498 488 1245 220	600 549 1190 340
T° de fonctionnement	C°	-10/+30	-25/+60	-20/+50	-20/+50	-20/+50
Section de la lisse aluminium	mm	82.5/51.5	75	80	100/90/84	100/90/84 Dégressif
Rideau de lisse en option jusqu'à une longueur sous la lisse jusqu'à une longueur sous la lisse et sur la lisse	mm	ND	5000 3000 PVC	3500 Sur demande	8000 7000 (BL46)	11000 6500
Pied support de lisse obligatoire		>3.5 M	>3.5 M	> 4	Oui	Oui
Finition par phosphatage et plastification teinte orange Autre teintes sur devis	RAL	2000 / 3020 / 7016 / 9010				

MASSIFS DE FONDATION BL 15

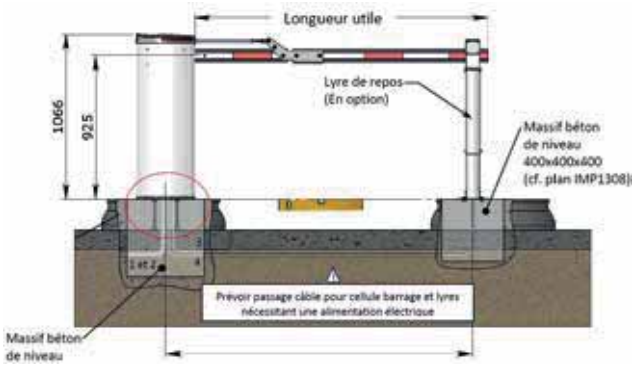

MASSIFS DE FONDATION BL46

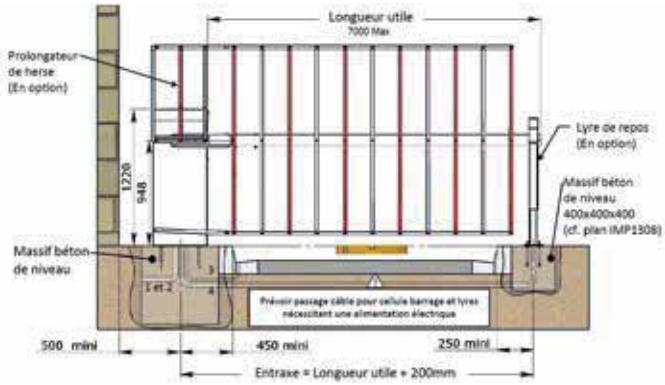

FABRIQUÉ EN FRANCE

EFFICACITÉ
SURETÉ
DESIGN

ULMALU® P 500, P 800 ET P 900

Descriptif des potelets supports d'accessoires

La gamme de potelets ULMALU® permet l'installation d'accessoires de contrôle d'accès : interphonie, digicodes, lecteurs de badges etc... Par leur design moderne ils s'adaptent aisément dans leur environnement.
Leur fabrication en alliage d'aluminium (P 500 et P 800) ou matériau composite (P 900 PROX Version L et S) leur garantit une grande longévité et une optimisation des performances des lecteurs sans contact. Le potelet spécial lecteurs avaleurs de badges P 900 Prox L-AV avec sa trappe verrouillable et son bac de récupération de badges complète la gamme des potelets.

- **5 Modèles standard :**
  P500 - P800 - P900 Prox S - P900 Prox L - P900 Prox L-AV
- **4 Hauteurs standard (sauf P500) :**
  1500 / 1700 / 2200 / 2500 mm
- **5 Teintes RAL standard :**
  Orange 2000 - Vert 6005 - Gris anthracite 7016 - Gris alu 9006 - Blanc 9010

Potelets P 500

Potelets P 800

Potelets P 900 PROX S

Potelets P 900 PROX L

Potelets P 900 PROX L - AV

Potelets P 900 Rétro-éclairé

Mats de caméra MC ALU

EFFICACITÉ
SURETÉ
DESIGN

CARACTÉRISTIQUES TECHNIQUES DES POTELETS TYPE ULMALU®		P 500	P 800	P 800 MC Alu	P 900 Prox S	P 900 Prox L	P 900 Prox L-AV
Hauteurs standard	mm	1500	1500 1700 2200 2500	3000 4000	1500 / 1700 / 2200 / 2500		
Largeur utile en face avant Profondeur d'encastrement	mm	130 45	200 95	200 95	247 89	447 89	380 208
Dimension de la platine au sol Dimension du massif support L / l / Pr	mm	115 / 270 300/200/500	145 / 400 500/250/500	350 / 350 600/600/600	185 / 400 500/250/500	192 / 600 700/300/500	315 / 700 800/450/500
Type d'accessoires à installer Nota : Platine haute amovible (4 vis inox) pour faciliter l'accès aux équipements		Digicodes Interphones, boutons poussoirs etc…		Caméras Eclairage	Lecteurs de proximité Interphones etc…	Lecteurs de proximité et mains libre Interphones etc…	Lecteurs de proximité et mains libre Lecteurs avaleurs de badges ...
Matériau de construction		Alliage d'aluminium			Alliage d'aluminium (platine et montants latéraux) et PVC expansé (partie centrale)		
Finition Dérochage chimique - Rinçage - Primaire d'accrochage et Peinture polyuréthanne	Teintes standard (Autres teintes RAL sur devis) Orange Ral 2000 - Vert mousse Ral 6005 - Gris Anthracite Ral 7016 Gris Ral 9006 - Blanc Ral 9010						
Nombre de chevilles à prévoir par le client	mm	4 x 10 / 150	4 x 12 / 150	4 x 16 / 150	4 x 12 / 150		
Gabarit préscellé (sur devis)		o	o	-	o	o	o
Teintes Ral au choix (avec supplément)		o	o	o	o	o	o
Intégration d'accessoires (sur devis)		o	o	o	o	o	o
Arceau de protection (sur devis)		o	o	o	o	o	o
Bandes à leds latérales de signalisation Blanche ou R / V(sur devis)		o	-	-	o	o	o
Façade rétroéclairée (sur devis)		-	-	-	o	o	o

POTELET P 800
(Aluminium)

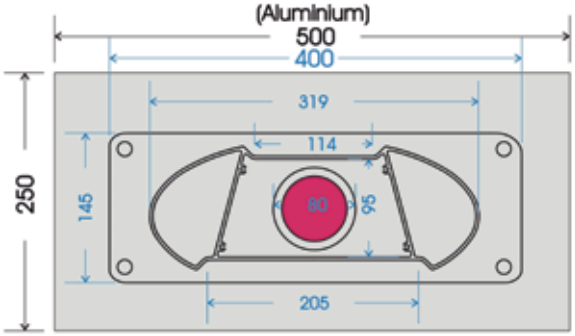

Massif béton dosé à 350 Kg/m3
500/250/500 L x l x Pr avec fourreau de 63 dans l'axe

POTELET P 900 PROX S
(Aluminium + PVC Expansé)

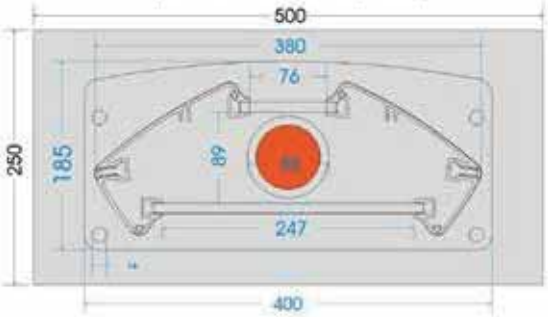

POTELET P 900 PROX L - AV
(Façade PVC Expansé + Porte Aluminium)

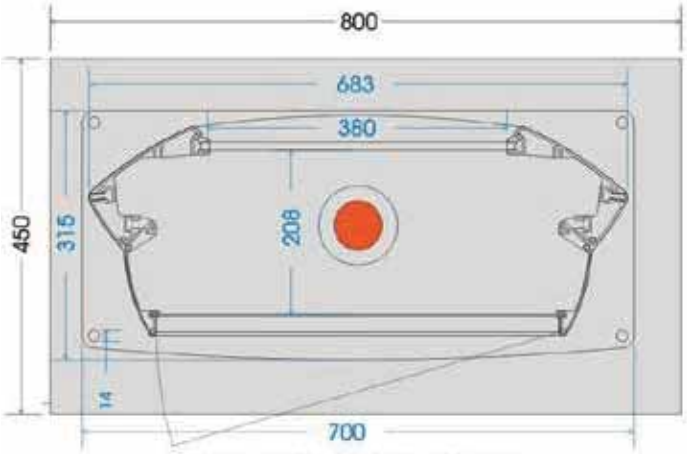

Massif béton dosé à 350 Kg/m3
800/450/500 L x l x Pr avec fourreau de 63 dans l'axe

MAT DE CAMERA
P 800 MC ALUMINIUM

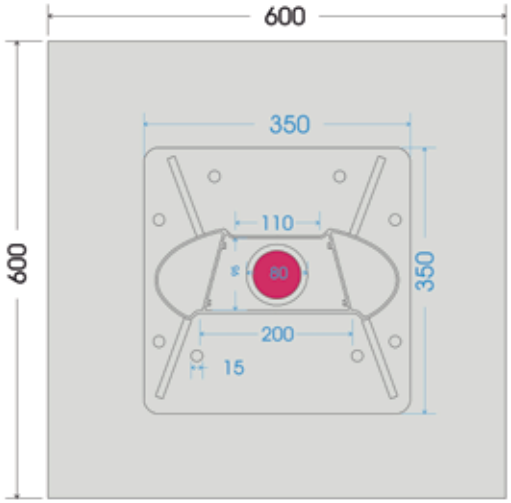

Massif béton dosé à 350 Kg/m3
600/600/800 L x l x Pr
avec fourreau de 63 mm dans l'axe

POTELET P 900 PROX L
(Aluminium + PVC Expansé)

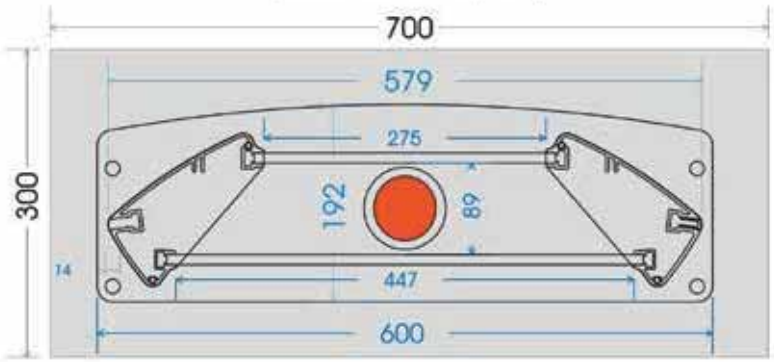

Massif béton dosé à 350 Kg/m3
700/300/500 L x l x Pr avec fourreau de 63 dans l'axe

POTELET P500
(Aluminium)

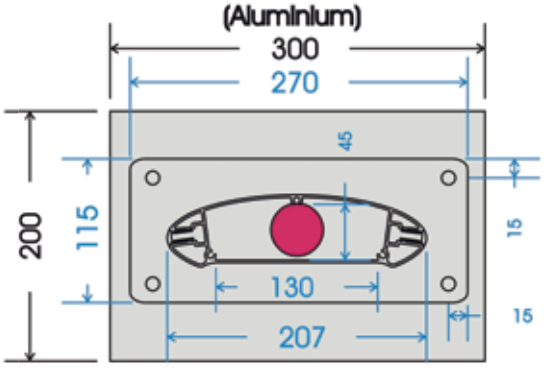

Massif béton dosé à 350 Kg/m3
500/250/500 L x l x Pr avec fourreau de 42 dans l'axe

Tripodes bas

Notre gamme de tripodes comporte 3 modèles bi-directionnels, pouvant être installés en intérieur IP 32 ou en extérieur IP 40 ou 44. Ces tourniquets bas sont destinés à canaliser et filtrer les piétons avec une surveillance humaine à proximité.

Version Motorisée
Plus agréable à l'usage, elle permet une remise en place automatique du bras rabattable (en option).

Version Electromécanique
Plus économique.

Options : Bras tombants (avec relevage automatique sur versions motorisées). Pictogrammes à leds.

Utilisation préconisée des tourniquets Tripodes :
- Complexes sportifs et piscines
- Musées
- Sites industriels et tertiaires
- Sites logistiques

Barreaudage aluminium

Permettant une sécurité optimale et une mise en valeur de votre site, le barreaudage aluminium TGO est construit sur la base de profilés en aluminium. Le barreaudage TGO est disponible en hauteur et largeur au choix du client.

Les poteaux porteurs en tube de 100 x 50 mm (ou 100 x 100 mm suivant la hauteur du barreaudage) permettent une rigidité optimale. Le profil du haut est composé de 2 profilés en alliage d'aluminium soudés. Les barreaux verticaux spéciaux type « goutte d'eau » sont identiques à ceux utilisés pour le remplissage des portails ULMALU, tourniquet et PIVALU. Le barreaudage TGO est disponible sans supplément dans toutes les teintes RAL.

Accessoires de commande

En complément de sa gamme d'obstacles, TGO propose une large gamme de périphériques de commandes adaptables en fonction des contraintes de chaque type de client.

Digicode inox rétroéclairé

Récepteur radio programmable

Boucle magnétique

Avaleur de jetons

Lecteur de badges

Pupitres de commande

TGO réalise des pupitres de commandes sur mesure, des plus simples aux plus évolués, adapté aux besoins du client. Ils peuvent être encastrés dans la menuiserie du poste de garde ou mobiles sur un bureau.

Interphonie

TGO propose plusieurs types d'interphonies adaptées au nombre de directions et à l'environnement extérieur :

Filaires internes
asservie sur l'autocommutateur (PABX ou IP) du client pour appel sur plusieurs directions avec ouverture par un poste téléphonique (en fréquences vocales).

Filaires directes
adaptées à un petit nombre de directions.

Filaires externes
sur réseau France Télécom pour appel de plusieurs directions avec ouverture par un poste téléphonique (en fréquences vocales) pour minimiser le génie civil.

EFFICACITÉ
SURETÉ
DESIGN

SERVICES

TGO met à la disposition de ces clients :

Son expertise de plus de quarante ans dans la réalisation d'accès de sites industriels, militaires et commerciaux, pour définir les besoins du client.

Déjà près de 4000 matériels installés sur des centaines de sites en France et à l'étranger.

Un service de pose performant composés de techniciens polyvalents avec la possibilité de proposer un service « clés en mains » sur toute la France et à l'étranger (sous conditions). Personnel possédant les habilitations électriques N1 et N2 (risques chimiques).

Un service de maintenance sur site pour répondre aux exigences des normes en vigueur et pérenniser les installations :

- T1 : Visites d'entretien seules
  (Pièces de rechanges, MO et déplacements en sus)
- T2 : Visites d'entretien + Tous dépannages
  (Pièces de rechange facturées en sus)
- T3 : Visites d'entretien + Tous dépannages + Pièces de rechange

Nota : 2 visites d'entretien préconisées par an par arrêté 1993-12-21 JORF 13 janvier 1994 en vigueur le 13 juillet 1993 sur les portes et portails.

Les matériels TGO sont conformes à la norme EN 13241-1.

TGO effectue en usine les textes de mesure d'effort avec un outil certifié.

Les portails TGO sont équipés de motoréducteur, d'armoire de commande répondant à la norme CE et de l'ensemble des sécurités. Sur devis, TGO est en mesure de prendre en charge les obligations extérieures au portail liées à la norme (peinture au sol, protection de la zone de refoulement…).

DOCUMENTATION NON CONTRACTUELLE

www.tgo.fr

EFFICACITÉ
SURETÉ
DESIGN

RÉFÉRENCES

ADMINISTRATIONS : ADP - CEA - DGAC - DDE (28-41-85-77-78-93-95) - ESTP - EDF - EFS - EUROCONTROL - CG91 - UNIVERSITE PARIS SUD - FFT - INRA - MINISTERE DE L'EDUCATION NATIONALE - MINISTERE DE LA JUSTICE - MINISTERE DES AFFAIRES ETRANGERES - MINISTERE DE L'IMMIGRATION - OBSERVATOIRE DE PARIS - REGION ILE DE FRANCE - SDIS (91-95-69) - SEMAVO - SIAR - SNCF - SUPELEC - TELECOM SUD PARIS - TELEDIFFUSION DE FRANCE...

ARMÉE : ARMEE DE TERRE À BITCHE, ESAM À BOUGES - BASES AERIENNES (103-110-115-126-127-163-273-702-921) - DGA - MARINE NATIONALE À BREST, CROZON, GAVRES, HOUILLES, INTERPOL - ROCHEFORT, TOULON, TOUSSUS LE NOBLE - GENDARMERIE NATIONALE...

MUNICIPALITÉS : ANGERS - ANTONY - ARNOUVILLE-LES-GONESSE - BREST - BRETIGNY SUR ORGE - CLICHY-SOUS-BOIS - CHAMPS SUR MARNE - CHARTRES - CREIL - ELANCOURT - FLEURY LES AUBRAIS - FLEURY-MEROGIS - GRISY SUISNES - IVRY SUR SEINE - LA ROCHE SUR YON - LES ULIS - MARCOUSSIS - MAGNY LES HAMEAUX - NANTES - NANTERRE - NIORT - NOZAY - ORLEANS - PARIS - QUIMPER - ST-FARGEAU - PONTHIERRY - SAINT GERMAIN DU PUY - ST-HERBLAIN - STAINS - SAINT-AMAND-LES-EAUX - SARCELLES - SULLY SUR LOIRE - TRAPPES - VERRIERES LE BUISSON - VERNOUILLET - VITRY SUR SEINE - YERRES...

INDUSTRIE : AIRBUS GROUP - AIR LIQUIDE - AIR FRANCE - ALCATEL - ALSTOM - ALTADIS - ANDROS - ANTARGAZ - APTAR GOUP - ARCELOR MITTAL - ARC INTERNATIONNAL - AREVA - ARJO WIGINS - ARLUX - ASTRA ZENECA - ARMOR - ATLANTIC S.F.D.T - AKZO NOBEL - ATOS ORIGIN - LABORATOIRES BAXTER - BIGARD SOCOPA - BRIOCHES PASQUIER - BENETEAU GROUPE - BIC - BRISTOL MYERS SQUIBB - BLEDINA - B.N. - BULL - CANDIA - CARTIER - CEPEM - CELIA - CERN - CITROËN - CLAUSE - CNH - COCA COLA - COMECA - CONSTELLIUM - DASSAULT AVIATION - DANONE - DELPHI AUTOMOTIVE - DISNEYLAND PARIS - DPA - DRESSER RAND - EADS - ENTREMONT - ELIOKEM - ENERIA CAT - EUROCOPTER - EXAPAQ - FAREVA -FAURECIA - FORBO SARLINO - FRISKIES - GSK - GILSON MEDICAL SYSTEMS - GEORGIA PACIFIC - HERMES - HOECHST - HUTCHINSON - ISRI FRANCE - JOHN DEERE - KATHREIN FRANCE - KLEMISCH - LALIQUE - MOET & CHANDON - LAITERIE CELIA - LIMAGRAIN - LOUIS VUITTON - MARTELL - MBDA - MOMENTIVE - MONIQUE RANOU - NESTLE - NEXANS - NEXTER - NITROBICKFORD - NOVE NORDISK - ORSYMONDE - PECHINEY - PFIZER - PILKINGTON - PLANET WATTOHM (GROUPE LEGRAND) - POMONA - POTEZ AERONAUTIQUE - RAFFINERIE DU MIDI - RENAULT - RICARD - RHODIA - ROHM & HAAS - SAFRAN - SANDVIK - SANOFI-AVENTIS - SAT (SAGEM) - LABORATOIRE SERVIER - SDPA - SHELL - SIEMENS - ST-GOBAIN - SOCOPA - STEF LOGISTIQUE - STORA ENZO - THALES - 3 M SANTE - TEFAL - THYSSEN - TOTAL - TOURNAIRE - TOTALGAZ - TRIBALLAT - T.R.T - VALEO - YVES ROCHER - VEUVE CLICQUOT - VICAT - WATERMAN - XEROX - YOPLAIT...

SERVICES : ADP - ALDI - ALLOIN TRANSPORTS - ARCELOR MITTAL - AUCHAN - AUTOROUTE DU SUD DE LA FRANCE - BAIL INVESTISSEMENT BANK OF GHANA - BANQUE POPULAIRE - BNP PARIBAS AMS - BOUYGUES CONSTRUCTION - BRICO DEPOT - BUT - CREDIT AGRICOLE - CARREFOUR - CARGILL - CASTORAMA - CFC - CORA - DISPAM - EAUX DE PARIS - EDF - ELECTRO DEPOT - ENGIE - EXAPAQ - FNAC - FRANCE TELECOM - FLY - FRANPRIX - GEFCO - GVIO - GROUPAMA - HEPPNER - ICADE - IKEA - INTERMARCHE - IRON MOUNTAIN - JONES LANG LASSALLE - KUEHNE + NAGEL - LA PLATEFORME DU BATIMENT - LA POSTE - LECLERC - LEADER PRICE - MORY TEAM - PINAULT - PORT AUTONOME DE : BREST - COTONOU (BÉNIN), CHERBOURG, NANTES SAINT-NAZAIRE, LE HAVRE, LA ROCHELLE - SERVAIR - SIAAP - SIEMENS - SILIC/SOCOMIE - S.N.C.F - SOCIETE GENERALE - SUPER U - TRANSPORTS DELANCHY - TAM MONTPELLIER - TOUR PLEYEL - TOYS «R» US' - UNION PATRONALE DU LOIRET - WFS - XPO...

INTEGRATEURS : ADT TYCO - ALCEA - ALSTHOM POWER SERVICES - AUTOMATIC ALARM - BODET - CHUBB - CLEMESSY - COFLY - COJITECH - CTV - CEGELEC - DELTA SECURITY SOLUTIONS - EURELEC - EURO SECURITY - ERYMA - FORCLUM - HELIOM - HONEYWELL - INEO - KONEMATIC - NISCAYAH - PHIBOR - SCUTUM - SDEL - SOGETREL - SPIE...

DÉTAIL SUR DEMANDE

DOCUMENTATION NON CONTRACTUELLE - CRÉATION / IMPRESSION - DEFI- COM - 01 69 05 99 99

TGO
Z.I. de la Fontaine de Jouvence - 2 rue Angiboust - 91460 Marcoussis
☏ : (33)1 69 63 38 90 - 🖷 : (33)1 69 63 38 99 - info@tgo.fr

www.tgo.fr

EFFICACITÉ
SURETÉ
DESIGN